УДК 621.643.4 Группа Г18

# ОТРАСЛЕВОЙ СТАНДАРТ

НИППЕЛИ

Конструкция и размеры

**ОСТ** 1.76331-80

**Взамен** ОСТ 1.76331-75

Распоряжением Министерства

от 25.04 1980 г. № 087-16

срок действия установлен

с 01.01 1981 г.
до 01.01.1986г.

1. Конструкция и размеры ниппеля должны соответствовать указанным на чертеже и в таблице.

2. Материал – сталь 35 ГОСТ 1050-74.

3. Неуказанные предельные отклонения размеров-по ОСТ 1.76253-78.

4. Покрытие Хим. Окс. прм. Допускаемые виды покрытий-по ОСТ 1.76329-80.

5. Остальные технические требования, правила приемки и методы испытаний, маркировка, упаковка, транспортирование и хранение-по ОСТ 1.76329-80.

6. Пример применения соединения с ниппелем приведен в справочном приложении ОСТ 1.76335-80 ÷ ОСТ 1.76361-80 .

gost.e-ecolog.ru

Rz40 √(√)

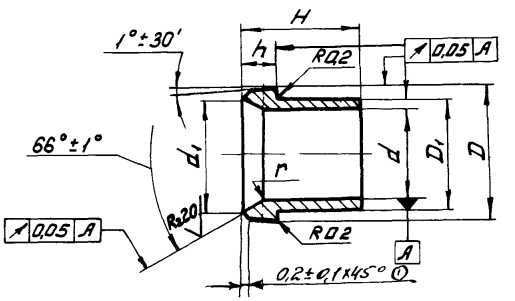


Размеры в мм

| Обозначение типоразмера ниппеля | Диаметр трубы наружный $D_н$ | $d$ | | $d_1$ | $D$ | | $D_1$ | | $H$ | $h$ | $r$ | Масса 100 шт., кг |
|---|---|---|---|---|---|---|---|---|---|---|---|---|
| | | Номин. | Пред. откл. | | Номин. | Пред. откл. по h11 | Номин. | Пред. откл. по h11 | | | Пред. откл. -0,2 | |
| 4 | 4 | 4 | +0,20 +0,15 | 7,0 | 8,8 | -0,090 | 5.0 | -0.075 | 10 | 3,5 | 1,0 | 0,1 |
| 6 | 6 | 6 | | 8,5 | 10,2 | -0,110 | 7,3 | -0.090 | 11 | 4,0 | 3,5 | 0,2 |
| 8 | 8 | 8 | | 10,5 | 12,2 | | 9,3 | | 12 | | | 0,3 |
| 10 | 10 | 10 | | 12,5 | 14,2 | | 11,8 | -0,110 | 13 | | | 0,5 |
| 12 | 12 | 12 | +0,22 +0,15 | 14,5 | 16,2 | | 13,8 | | 14 | | | 0,7 |
| 14 | 14 | 14 | | 17,5 | 20,2 | -0,130 | 16,0 | | 16 | 5,0 | | 1,0 |
| 18 | 18 | 18 | | 22,0 | 24,6 | | 20,0 | -0,130 | 18 | 6,0 | | 1,5 |
| 22 | 22 | 22 | +0,24 +0,15 | 28,0 | 30,6 | -0,160 | 24,0 | | 20 | 6,5 | | 1,9 |
| 28 | 28 | 28 | | 34,0 | 36,6 | | 30,0 | | 22 | 7,0 | | 2,6 |
| 34 | 34 | 34 | +0,26 +0,15 | 40,0 | 42,6 | | 36,5 | -0,160 | 24 | 8,0 | | 3,5 |
| 38 | 38 | 38 | | 43,0 | 45,6 | | 40,5 | | | | | 4,1 |

Пример условного обозначения ниппеля к трубе $D_н$ = 10 мм с окисным покрытием (5).

НИППЕЛЬ 10-5 ОСТ I.7633I-80.

gost.e-ecolog.ru