УДК 7-115-2 Группа 124

# ОТРАСЛЕВОЙ СТАНДАРТ

ВСТАВКИ СМЕННЫЕ ДЛЯ ВИНТОВ С КРЕСТООБРАЗНЫМ ШЛИЦЕМ ПО ГОСТ 10753-64.

Конструкция и размеры

ОСТ 1.52461-~~79~~ 01

Взамен 999.7819-0110 (АН-2374)

Распоряжением Министерства от 28.01. 1980 г. № 087-16

срок введения установлен с 01.07. 1980 г. по 01.07. 1985 г.

① Проверено в 1985 г.
Срок действия продлен до 01.01.91.

1. Настоящий стандарт распространяется на вставки сменные для винтов с крестообразным шлицем по ГОСТ 10753-64 к отвертке универсальной с кулачковым поводком.

2. Конструкция и размеры вставок должны соответствовать указанным на чертеже и в таблице.

с 01.01. 2002 г
заменен на ОСТ 1 52461-01
ИУ № 7-9 2002 г 5.09.02

gost.e-ecolog.ru

Перепечатка воспрещена

2,5 (√)

Для шлица N1, 2

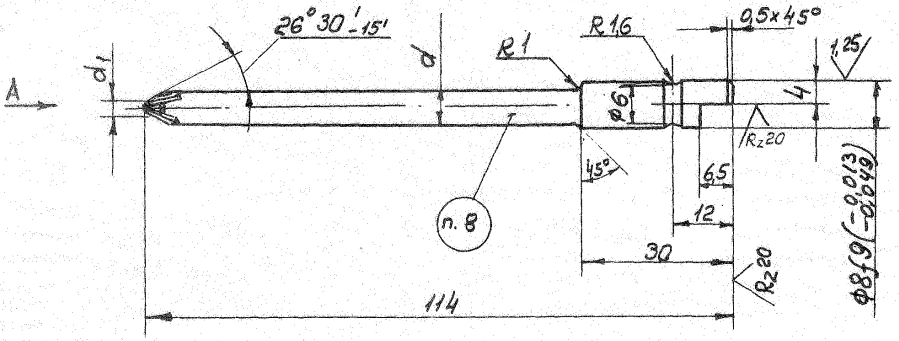


Для шлица N3, 4

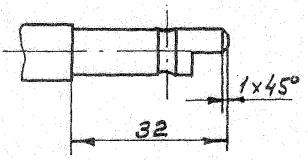


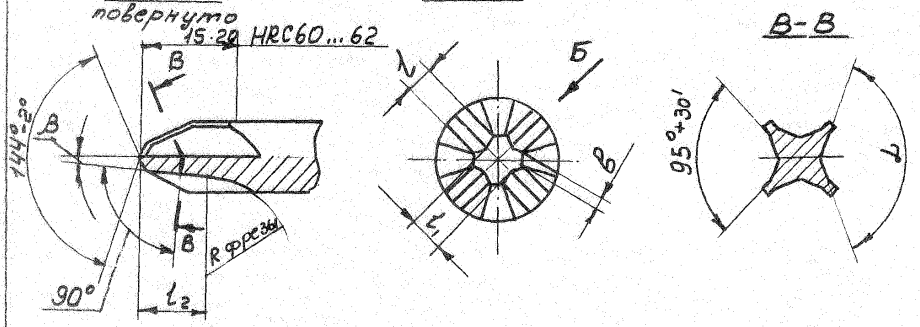

Размеры в мм

| Обозначение вставок | Применяемость | № шлица | $d$ | $d_1$ Номин. | $d_1$ (пред. откл. $h^{по}$ 11) | $b$ Номин | $b$ (пред. откл. по $h$ 12) | $l$ | $l_1$ Номин. | $l_1$ (пред. откл. по H10) | $l_2$ | $\alpha$ (пред. откл. $\pm 30'$) | $\beta$ (пред. откл. $\pm 15'$) | Масса, кг |
|---|---|---|---|---|---|---|---|---|---|---|---|---|---|---|
| 7819-0189 | | 1 | 4 | 1,4 | -0,060 | 0,5 | -0,100 | 0,55 | 1,0 | +0,040 | 4 | 138° | 7° | 0,019 |
| 7819-0190 | | 2 | 6 | 2,4 | | 0,7 | | 1,10 | 1,6 | | 5 | 140° | 5°45' | 0,029 |
| 7819-0191 | | 3 | 8 | 4,0 | -0,075 | 0,8 | | 2,20 | 2,6 | | 8 | 146° | | 0,039 |
| 7819-0192 | | 4 | 12 | 5,3 | | 1,1 | | 2,80 | 3,7 | +0,048 | 10 | 153° | 7° | 0,085 |

Пример условного обозначения вставки для шлица № 2:

Вставка 7819-0190 ОСТ 1.52461-79

3. Материал – сталь марки ШХ15 по ГОСТ 801-78.
4. Твердость – HRC 40 ... 45, кроме места, обозначенного особо.
5. Неуказанные предельные отклонения размеров: отверстий H14, валов $h$ 14, общей длины $h$ 16.
6. Покрытие – 999.7899-0000.
7. Технические требования по ГОСТ 17199-71.
8. Маркировать: обозначение, № шлица, товарный знак предприятия – изготовителя.