УДК 7-II5-2 Группа I24

ОТРАСЛЕВОЙ СТАНДАРТ

ВСТАВКИ СМЕННЫЕ ДЛЯ ВИНТОВ С ПРЯМЫМ ШЛИЦЕМ

ОСТ I.52460-79

Взамен 999.7819-0100 (АН-2374)

Конструкция и размеры

Распоряжением Министерства от 28.II. 19 80 г. № 087-I6

срок введения установлен с 0I.07. 19 80 г. по 0I.07. I985г.

Проверено в 1985г.
срок действия продлен до 01.01.91г.

I. Настоящий стандарт распространяется на вставки сменные для винтов с прямым шлицем к отвертке универсальной с кулачковым поводком.

2. Конструкция и размеры вставок должны соответствовать указанным на чертеже и в таблице.

gost.e-ecolog.ru

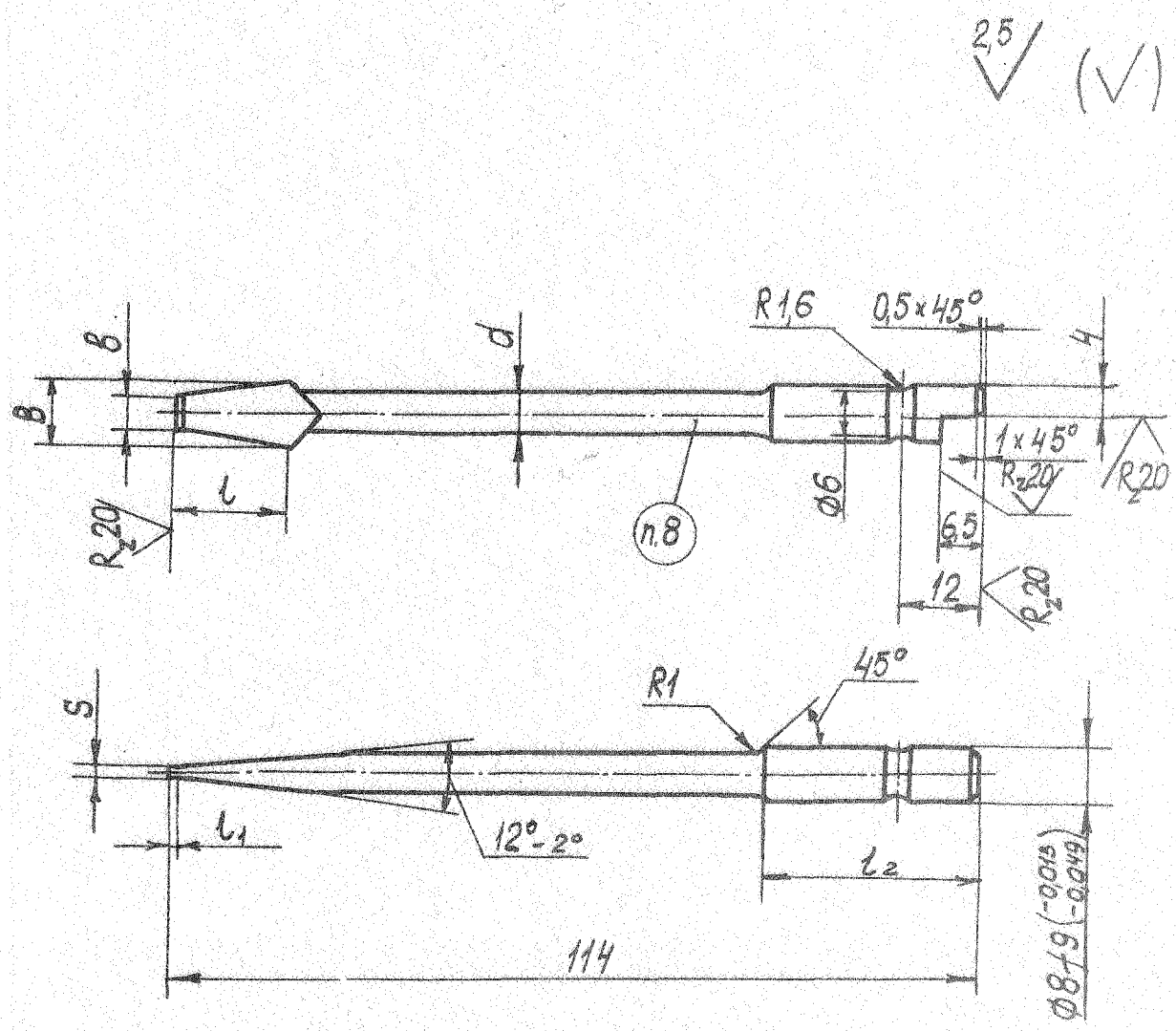
2,5
(√)
R1,6
0,5×45°
4
8
d
B
1×45°
Rz20
Rz20
l
Rz20
n.8
Ø6
6,5
12
Rz20
S
R1
45°
l1
12°-2°
l2
114
Ø8-19 (-0,013 / -0,049)

Размеры в мм

Обозначение вставки	Применяемость	S			b	B	d	l	l_1	l_2	Масса, кг.
		Номин.	(пред. откл. по h 11)	(пред. откл. по h 12)							
7819-0185		0,4	-0,060	-	3	5,5	4	10	1,0	30	0,018
7819-0186		0,6			4	7,0	5	12	1,5		0,022
7819-0187		1,0	-	-0,100	5	9,0	6	16	2,0		0,027
7819-0188		1,6			8	11,0	8	20	3,0	-	0,039

Пример условного обозначения вставки S = 0,6 мм:

Вставка 7819-0186 ОСТ 1.52460-79

3. Материал - сталь марки 40Х по ГОСТ 4543-71.
4. Твердость - HRC 46 ... 52 на длине лопатки, остальное HRC 40 ... 45.
5. Неуказанные предельные отклонения размеров: отверстий H14, валов h 14, общей длины h 16.
6. Покрытие - 999.7899-0000.
7. Технические требования по ГОСТ 17199-71.
8. Маркировать: обозначение, товарный знак предприятия - изготовителя.