УДК 7-II5-2 Группа Г24

ОТРАСЛЕВОЙ СТАНДАРТ

ВСТАВКИ СМЕННЫЕ ДЛЯ ГАЕК И БОЛТОВ С ШЕСТИГРАННОЙ ГОЛОВКОЙ

ОСТ I.52459-79

Взамен 999.7819-0090 (АН-2374)

Конструкция и размеры

Распоряжением Министерства от 28.XI. 19 80 г. № 087-I6

срок введения установлен с 01.07. 19 80 г. по 01.07. 1985 г.

① Проверено в 1985 г. Срок действия продлен до 01.07.91.

I. Настоящий стандарт распространяется на вставки сменные для гаек и болтов с шестигранной головкой к отвертке универсальной с цанговым зажимом.

2. Конструкция и размеры вставок должны соответствовать указанным на чертеже и в таблице.

Издание официальное Перепечатка воспрещена

gost.e-ecolog.ru

2,5 (√)

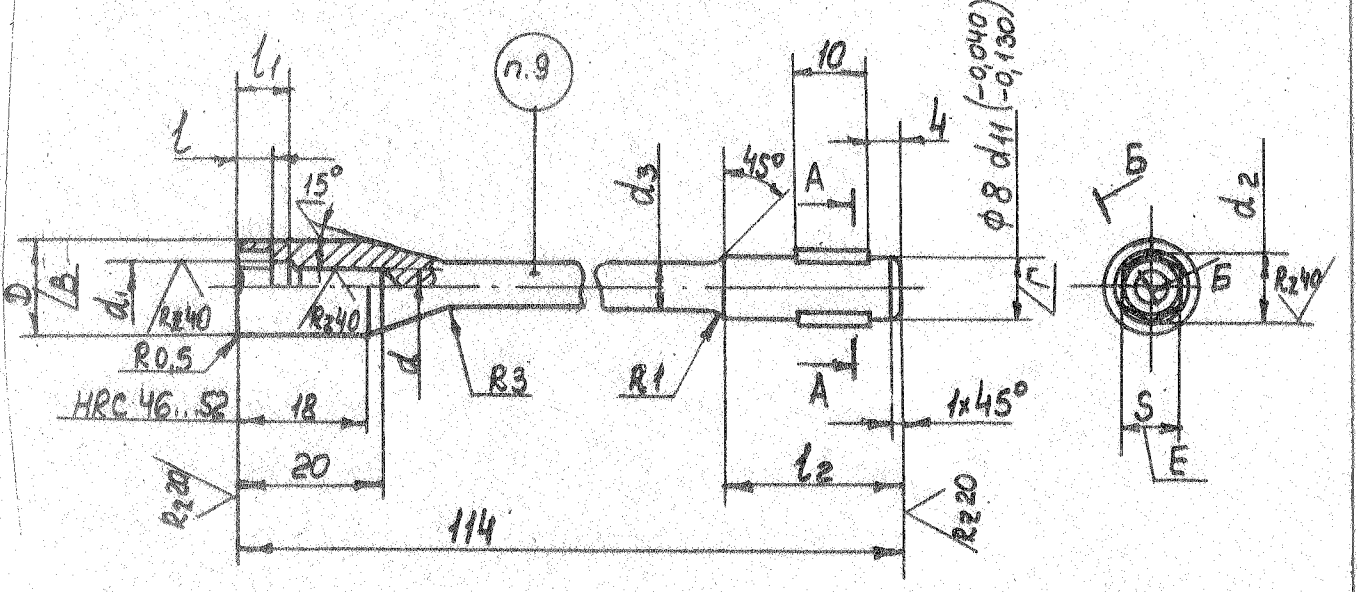

l_1
l
15°
п.9
10
4
45°
A
d_3
$\phi 8\ d_{11}\ (^{-0,040}_{-0,130})$
Б
d_2
D
B
d_1
Rz40
Rz40
R0,5
HRC 46...52
18
20
d
R3
R1
A
1x45°
l_2
114
Rz20
Rz20
Б
Rz40
S
E

Б-Б

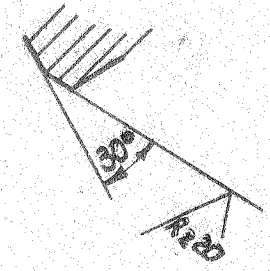

30°
Rz20

А-А

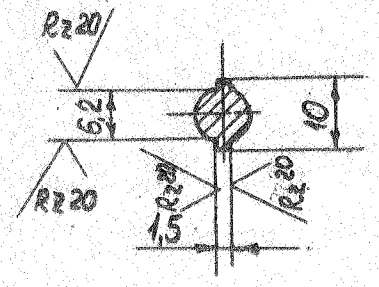

Rz20
6,2
10
Rz20
Rz20
Rz20
1,5

Размеры в мм

Обозначение вставок	Применяемость	S Номин	S Пред. откл.	D	d	d_1	d_2	d_3	l	l_1	l_2	Масса, кг.
78I9-0I78		5,0	+0,I20	8,0	3,8	5,0	5,8	5	5	7	24	0,025
78I9-0I79		5,5	+0,020	9,0		5,5	6,3	6				0,025
78I9-0I80		7,0	+0,I50	II,0	4,8	7,0	8,I					0,030
78I9-0I8I		8,0	+0,030	I2,0	5,8	8,0	9,2	7				0,030
78I9-0I82		I0,0	+0,I90 +0,040	I4,5	6,8	I0,0	II,5	8	6	8	–	0,048
78I9-0I83		I2,0	+0,240 +0,040	I7,0	8,8	I2,0	I3,8					0,052
78I9-0I84		I4,0	+0,270 +0050	20,0		I4,0	I6,2					0,06I

Пример условного обозначения вставки S = I0 мм:

Вставка 78I9-0I82 ОСТ I.52459-79

3. Материал – сталь марки 40Х по ГОСТ 4543-7I.

4. Твердость – HRC 40 ... 45, кроме места, обозначенного особо.

5. Несоосность поверхн. В и Г относительно отв. Е не должна быть более 0,I мм.

6. Неуказанные предельные отклонения размеров: отверстий H14, валов h I4, общей длины h I6.

7. Покрытие – 999.7899-0000.

гческие требования по ГОСТ I7I99-7I.

9. Маркировать: обозначение, товарный знак предприятия – изготовителя.

gost.e-ecolog.ru