УДК 7-II5-2 Группа I24

ОТРАСЛЕВОЙ СТАНДАРТ

ВСТАВКИ
СМЕННЫЕ ДЛЯ ВИНТОВ С КРЕСТООБРАЗНЫМ ШЛИЦЕМ ПО ГОСТ I0753-64.

Конструкция и размеры.

ОСТ I.52458-79/01

Взамен 999.78I9-0080 (АН-2374)

Распоряжением Министерства от 28.0I. 19 80 г. № 087-I6

срок введения установлен с 0I.07. 19 80 г. по 0I.07. I985г.

© проверено в 1985г.
Срок действия продлен до 01.01.91.

I. Настоящий стандарт распространяется на вставки сменные для винтов с крестообразным шлицем по ГОСТ I0753-64 к отвертке универсальной с цанговым зажимом.

2. Конструкция и размеры вставок должны соответствовать указанным на чертеже и в таблице.

с 01.01.2002г заменен
на ОСТ1 52458-01 Изм 1 7-9 2001г
05.09.02

Издание официальное

Перепечатка воспрещена

gost.e-ecolog.ru

2,5

Для шлица N1 и 2

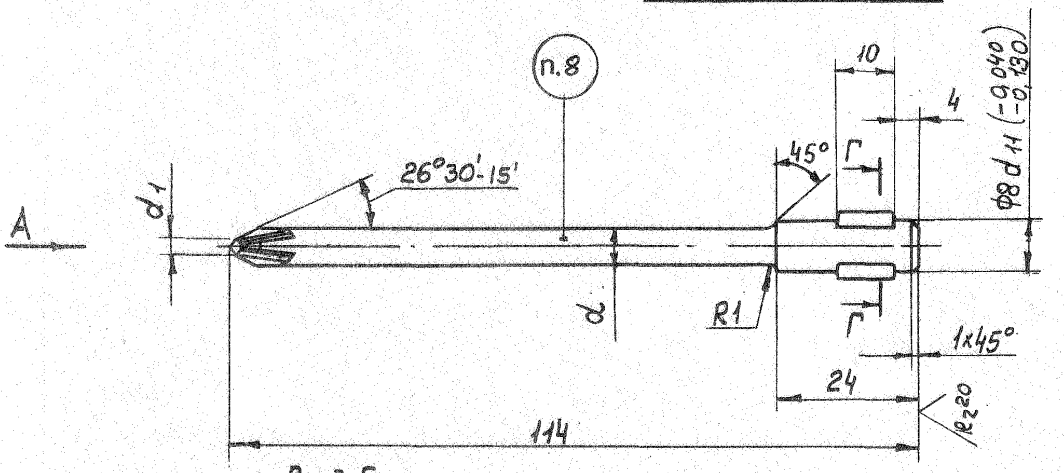

Вид Б
повернуто

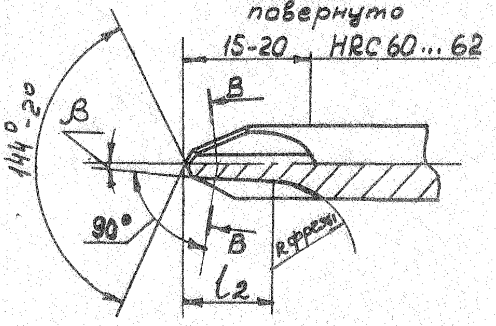

Для шлица N3 и 4

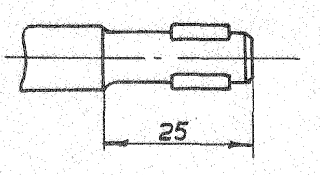

Вид А

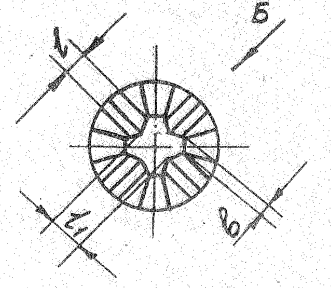

В-В

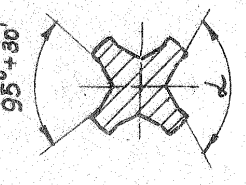

Г-Г

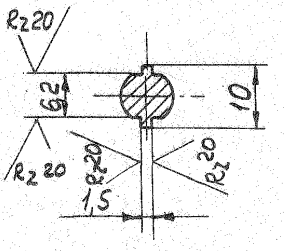

Размеры в мм

Обозначение вставок	Применяемость	№ шлица	d	d_1 Номин.	d_1 (пред. откл. по h I1)	b Номин	b (пред откл. по h I2)	l	l_1 Номин	l_1 (пред. откл. по HI2)	l_2	α (пред. откл. ±30')	β (пред. откл. ±I5')	Масса, кг
78I9-0I74		I	4	I,4	-0,060	0,5	-0,I00	0,53	I,0	+0,040	4	I38°	7°	0,0I8
78I9 -0I75		2	6	2,4		0,7		I,I0	I,6		5	I40°	5°43	0,030
78I9-0I76		3	8	4,0	-0,075	0,8		2,20	2,6		8	I46°		0,040
78I9-0I77		4	I2	5,3		I,I		2,80	3,7	+0,048	I0	I53°	7°	0,090

Пример условного обозначения вставки для шлица № 2:

Вставка 78I9-0I74 ОСТ I.52458-79

3. Материал - сталь марки ШХI5 по ГОСТ 80I-78.
4. Твердость HRC 40 ... 45, кроме места, обозначенного особо.
5. Неуказанные предельные отклонения размеров: отверстий HI4, валов h I4, общей длины h I6.
6. Покрытие - 999.7899-0000.
7. Технические требования по ГОСТ I7I99-7I.
8. Маркировать: обозначение, № шлица, товарный знак предприятия - изготовителя.

gost.e-ecolog.ru