УДК 7-II5-2

Группа Г24

ОТРАСЛЕВОЙ СТАНДАРТ

ВСТАВКИ СМЕННЫЕ ДЛЯ ВИНТОВ С ПРЯМЫМ ШЛИЦЕМ

ОСТ I.52457-79

Взамен 999.7819-0070 (АН-2374)

Конструкция и размеры

Распоряжением Министерства от 28.01. 1980 г. № 087-16

срок введения установлен с 01.07. 1980 г. по 01.07. 1985 г.

① Проверено в 1985 г. Срок действия продлен до 01.01.91

I. Настоящий стандарт распространяется на вставки сменные для винтов с прямым шлицем к отвертке универсальной с цанговым зажимом.

2. Конструкция и размеры вставок должны соответствовать указанным на чертеже и в таблице.

Издание официальное

Перепечатка воспрещена

gost.e-ecolog.ru

2,5 (V)

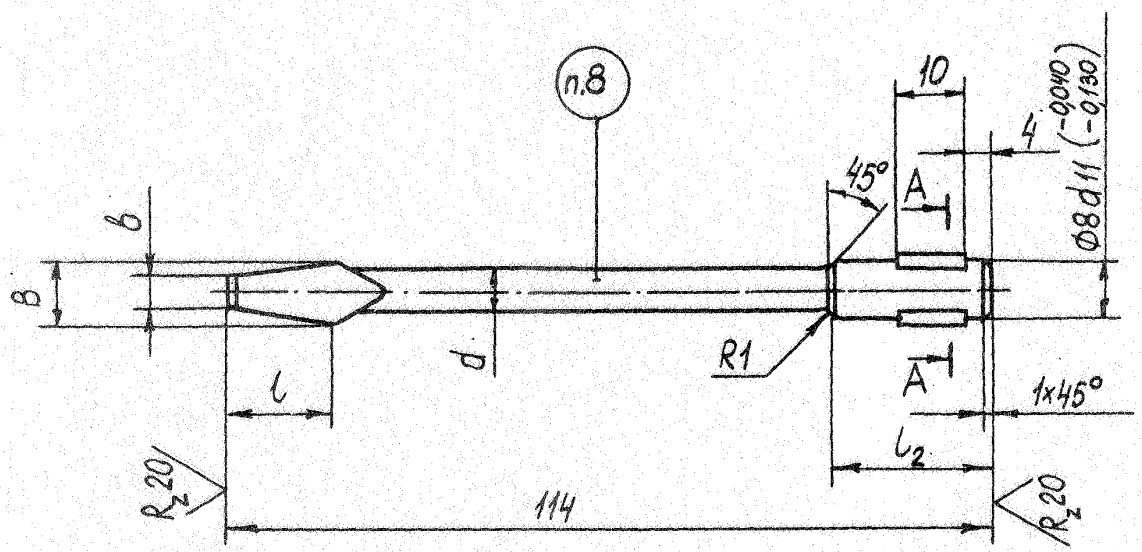
п.8
10
4
45°
A
Ø8 d11 (-0,040 / -0,130)
b
B
d
R1
A
1x45°
l
l2
R z 20
114
R z 20

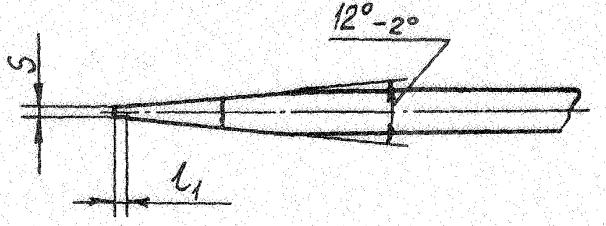
12°-2°
S
l1

A-A

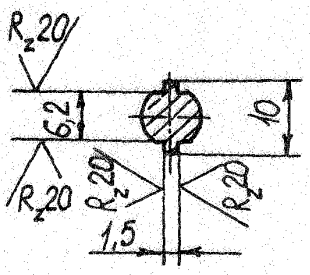
R z 20
6,2
10
R z 20
R z 20
R z 20
1,5

Размеры в мм

Обозначение вставок	Применяемость	S			b	B	d	l	l_1	l_2	Масса, кг
		Номин	(пред. откл. по h II)	(пред. откл. по h I2)							
78I9-0I70		0,4	-0060	-	3	5,5	4	I0	I,0	24	0,02
78I9-0I7I		0,6			4	7,0	5	I2	I,5		0,02
78I9-0I72		I,0	-	-0,I00	5	9,0	6	I6	2,0		0,03
78I9-0I73		I,6			8	II,0	8	20	3,0	-	0,04

Пример условного обозначения вставки S = 0,6 мм:

Вставка 78I0-0I7I ОСТ I.52457-79

3. Материал - сталь марки 40Х по ГОСТ 4543-7I.
4. Твердость - HRC 46 ... 52 на длине лопатки, остальное HRC 40 ... 45.
5. Неуказанные предельные отклонения размеров: отверстий H14, валов h I4, общей длины h I6.
6. Покрытие - 999.7899-0000.
7. Технические требования по ГОСТ I7I99-7I.
8. Маркировать: обозначение, товарный знак предприятия-изготовителя.

gost.e-ecolog.ru