УДК 621.883.7 Группа Г24

# ОТРАСЛЕВОЙ СТАНДАРТ

ОТВЕРТКА ТАРИРОВАННАЯ
с Мкр от 2 до 16 Н.м

Конструкция и размеры

ОСТ 1.52454-79

Взамен 999.7810-0015
(АН-2275)

Распоряжением Министерства
от 28.01. 1980 г. № 087-16

срок введения установлен
с 01.07. 1980 г.
по 01.07. 1985 г.

© Проверен в 1985 г.
срок действия продлен до 01.01.91

Настоящий стандарт распространяется на отвертку тарированную с Мкр от 2 до 16 Н.м.

## 1. КОНСТРУКЦИЯ И РАЗМЕРЫ ОТВЕРТКИ.

1.1. Конструкция и размеры отвертки должны соответствовать указанным на черт. 1 и в таблице.



gost.e-ecolog.ru

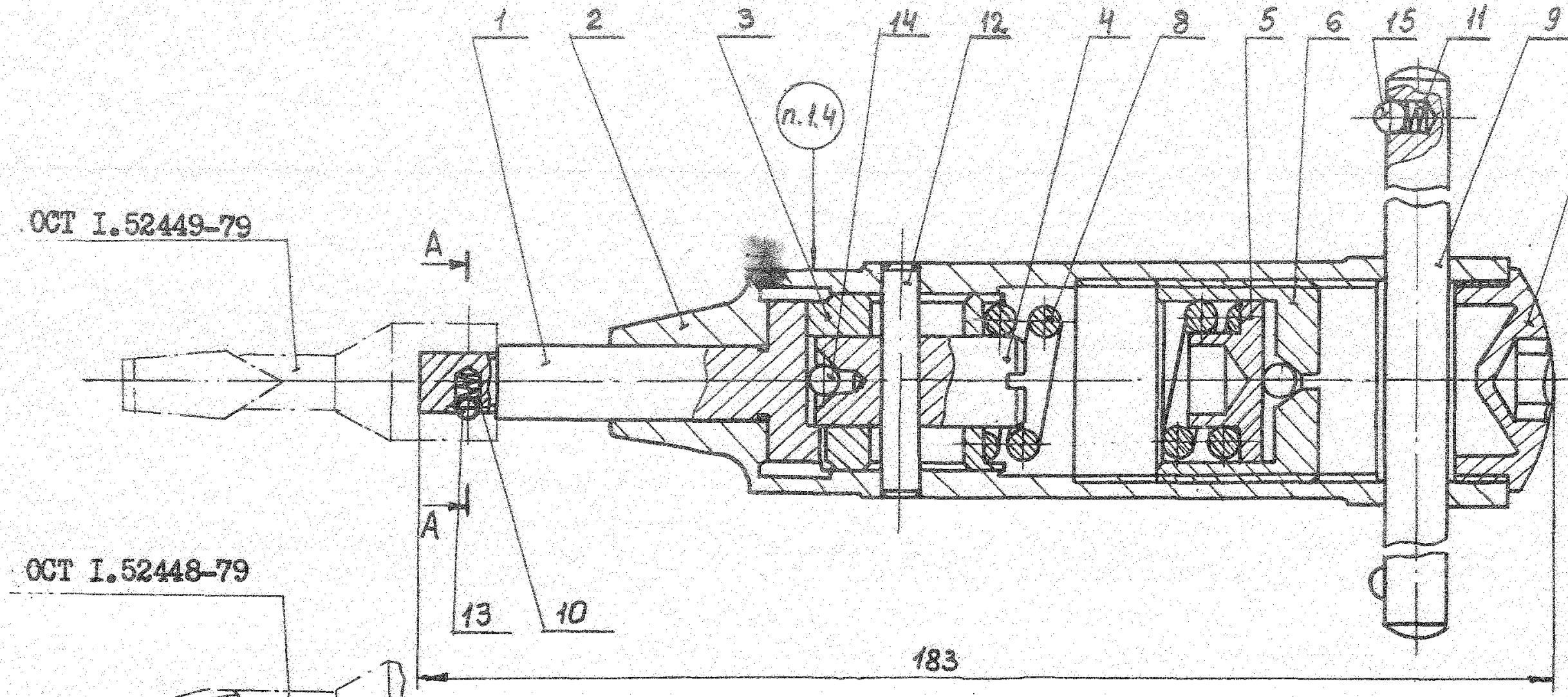


ОСТ I.52449-79

ОСТ I.52448-79

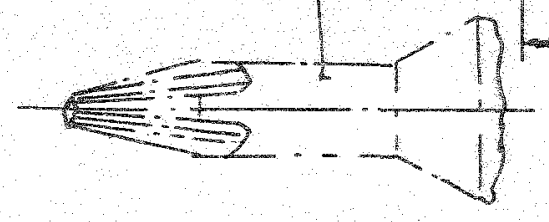

Черт. I

А-А
М2:1

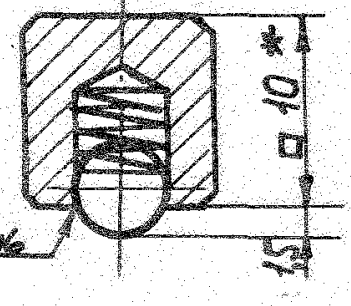


ОСТ I.52454-73

Стр.2

250

Размеры в мм

| Обозначение отвертки | Применяемость | Масса, кг | Дет.I Поводок кол.I | Дет.2 Корпус кол.I | Дет.3 Втулка кол.I | Дет.4 Упор кол.I | Дет.5 Подпятник кол.I |
|---|---|---|---|---|---|---|---|
| | | | Обозначения | | | | |
| 78I0-0054 | | I,I77 | 78I0-0054/00I | 78I0-0054/002 | 78I0-0054/003 | 78I0-0054/004 | 78I0-0054/005 |

Продолжение

Размеры в мм

| Обозначение отвертки | Дет.6 Винт кол.I | Дет.7 Крышка кол.I | Дет.8 Пружина кол.I | Дет.9 Поперечина 999.78I2 и кол.I | Дет.I0 Пружина ОСТ I.52437-79 кол.I | Дет.II Пружина ОСТ I.52437-79 кол. 2 |
|---|---|---|---|---|---|---|
| | Обозначения | | | | | |
| 78I0-0054 | 78I0-0054/006 | 78I0-0054/007 | 78I0-0054/008 | 78I0-0II4/004 | 78I0-0068/005 | 78I0-0068/005 |

Продолжение

Размеры в мм

| Обозначение отвертки | Дет.I2 Штифт ГОСТ 3I28-70 * кол.I | Дет.I3 Шарик ГОСТ 3722-60 кол.I | Дет.I4 Шарик ГОСТ 3722-60 кол. 2 | Дет.I5 Шарик ГОСТ 3722-60 кол. 2 |
|---|---|---|---|---|
| | Обозначение | | | |
| 78I0-0054 | 6 н 6 х 38 | IУ-5 мм Н | IУ - 5 мм Й | IУ - 4 мм Н |

Пример условного обозначения отвертки с Мкр от .2 до I.6 Н.м.:

Отвертка 78I0-0054 ОСТ I.52454-79

* Штифт - длина 38 мм, твердость - HRC 35 ... 40, материал - сталь марки 45 по ГОСТ I050-74, покрытие - 999.7899-0000.

I.2. После настройки на заданный крутящий момент шестигранное отв. дет. 7 залить сплавом с температурой плавления не выше 96°. Нанести значение Мкр и клеймо ОТК.

I.3. Технические требования- 999.7899-0000.

I.4. Маркировать: обозначение, номер отвертки по паспорту, товарный знак предприятия -изготовителя.

## 2. КОНСТРУКЦИЯ И РАЗМЕРЫ ПОВОДКА (Дет. I).

2.I. Конструкция и размеры поводка должны соответствовать указанным на черт. 2.

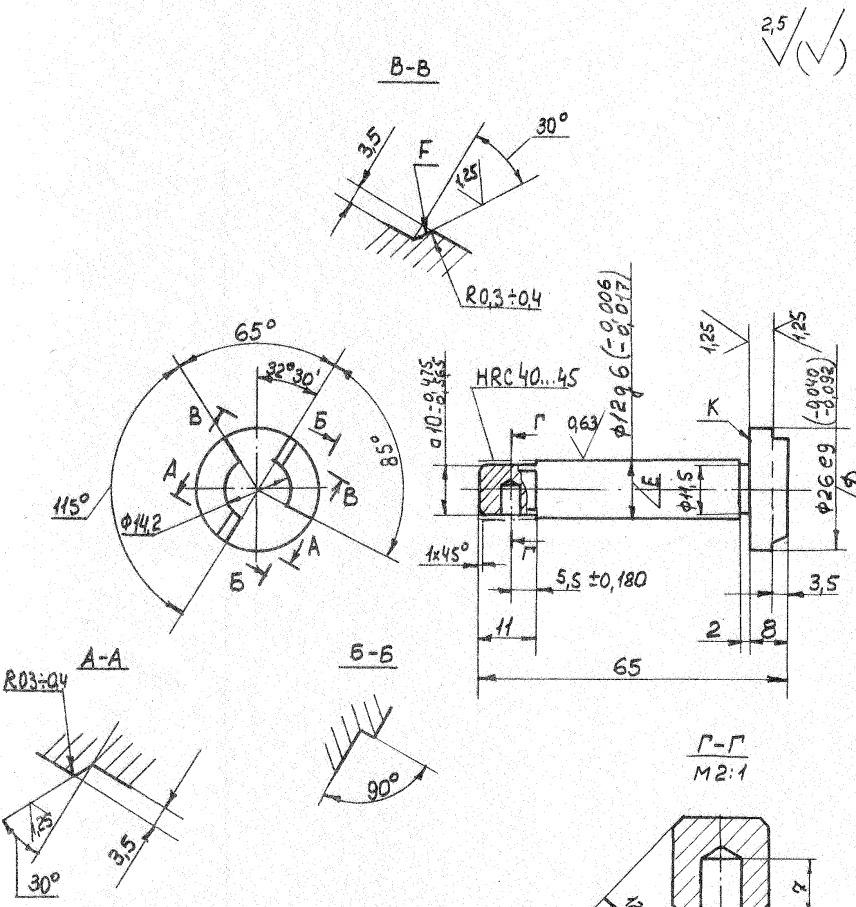


Масса - 0,075 кг.

Черт. 2

Пример условного обозначения поводка:

Поводок 78I0-0054/00I ОСТ I.52454-79

2.2. Материал – сталь марки ХВГ по ГОСТ 5950-73.

2.3. Твердость – HRC 50 ... 53, кроме места, обозначенного особо.

2.4. Неуказанные предельные отклонения размеров: отверстий – H12, валов h I2.

2.5. Поверхности F кулачков поводка при совмещении с поверхностями F кулачков втулки дет. 3 должны плотно соприкасаться.

2.6. Торцовое биение поверхн. К относительно оси не должно быть более 0,03 мм.

2.7. Несоосность поверхн. D относительно поверхн. Е не должна быть более 0,02 мм.

2.8. Покрытие – 999.7899-0000.

## 3. КОНСТРУКЦИЯ И РАЗМЕРЫ КОРПУСА ( Дет. 2).

3.I. Конструкция и размеры корпуса должны соответствовать указанным на черт. 3.

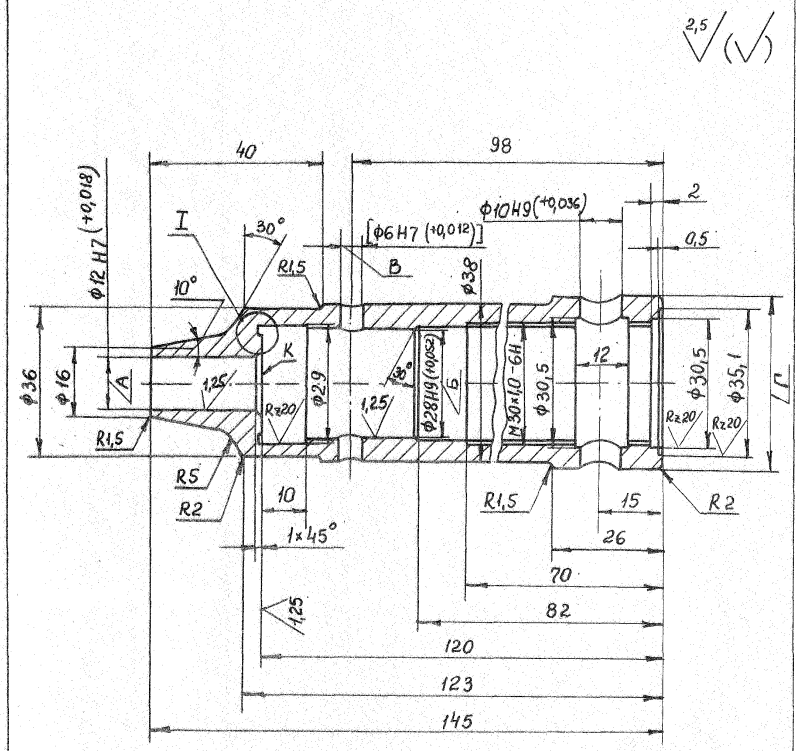


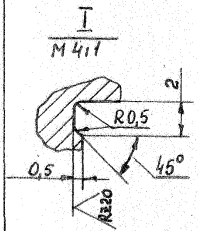


Масса -0,64 кг.

Черт.3

Пример условного обозначения корпуса:

Корпус 78I0-0054/002 ОСТ I.52454-79

3.2. Материал - алюминиевый сплав Д16Т по ГОСТ 4784-74.

3.3. Резьба - по СТ СЭВ I80-75, СТ СЭВ I82-75.
Допуски на резьбу - по ГОСТ I6093-70.

3.4. Неуказанные предельные отклонения размеров:
отверстий - H12, валов $h$ I2.

3.5. Неперпендикулярность, непересечение и скрещивание осей отв. В относительно отв. Б не должны быть более 0,08 мм.

3.6. Неперпендикулярность и пересечение, скрещивание осей отв. В относительно отв. Б не должна быть более 0,03 мм.

3.7. Неперпендикулярность оси корпуса Г к поверхн. К не должна быть более 0,03 мм.

3.8. Обработку по размерам в квадратных скобках производить совместно с дет. 4.

3.9. Покрытие - 999.7899-0000.

## 4. КОНСТРУКЦИЯ И РАЗМЕРЫ ВТУЛКИ (Дет. 3).

4.I. Конструкция и размеры втулки должны соответствовать указанным на черт. 4.

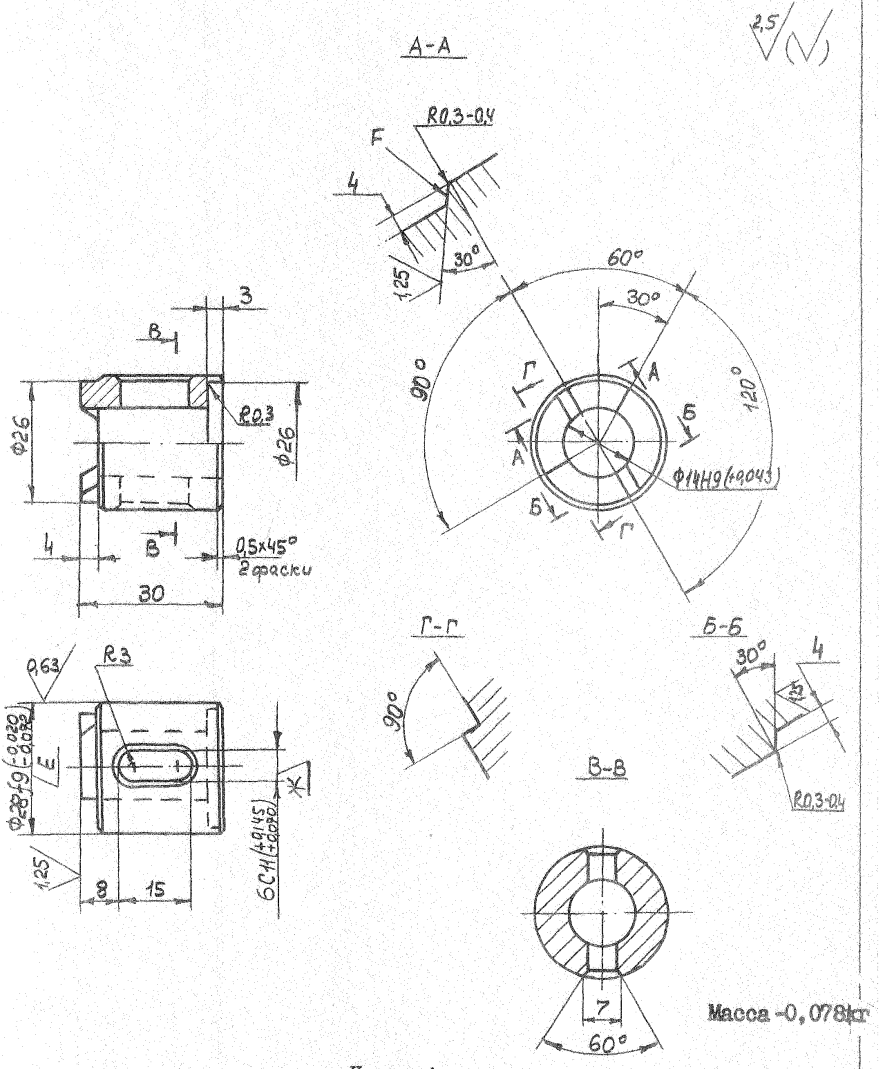


Масса -0,078кг

Черт. 4

Пример условного обозначения втулки:

Втулка 78I0-0054/003 ОСТ I.52454-79

4.2. Материал – сталь марки 20ХI7Н2 по ГОСТ 5632-72.

4.3. Твердость – HRC 45 ... 48.

4.4. Несимметричность отв. Ж относительно оси поверхн. Е не должно быть более 0,02 мм.

4.5. Поверхности F кулачков втулки при совмещении с поверхностями F кулачков поводка дет. I должны плотно соприкасаться.

4.6. Неуказанные предельные отклонения размеров: отверстий – H12, валов h I2.

4.7. Покрытие – 999.7899-0000.

## 5. КОНСТРУКЦИЯ И РАЗМЕРЫ УПОРА (Дет. 4).

5.I. Конструкция и размеры упора должны соответствовать указанным на черт. 5.

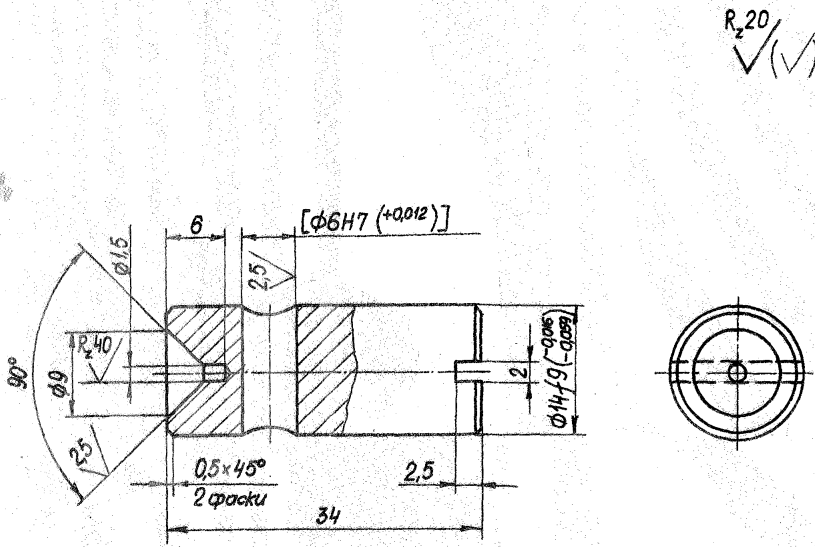


Масса- 0,040 кг.

Черт. 5

Пример условного обозначения упора:

Упор 7810-0054/004 ОСТ I.52454-79

5.2. Материал - сталь марки 45 по ГОСТ I050-74.

5.3. Твердость - HRC 40 ... 45.

5.4. Неуказанные предельные отклонения размеров: отверстий H12, валов h I2.

5.5. Обработку по размерам в квадратных скобках производить совместно с дет. 2.

5.6. Покрытие - 999.7899-0000.

## 6. КОНСТРУКЦИЯ И РАЗМЕРЫ ПОДПЯТНИКА (Дет. 5).

6.I. Конструкция и размеры подпятника должны соответствовать указанным на черт. 6.

R 20

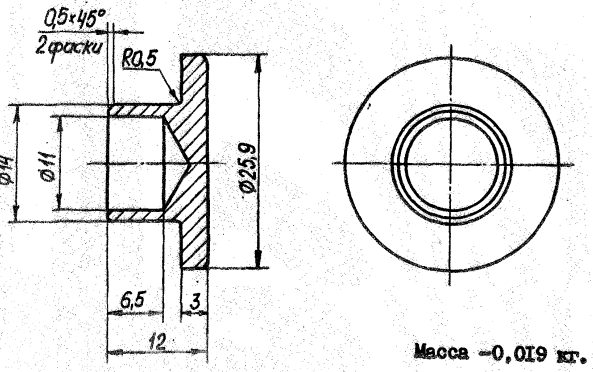


Масса ~0,0I9 кг.

Черт. 6

Пример условного обозначения подпятника:

Подпятник 78I0-0054/005 ОСТ I.52454-79

6.2. Материал – сталь марки 45 по ГОСТ I050-74.

6.3. Твердость – HRC 40 ... 45.

6.4. Неуказанные предельные отклонения размеров: отверстий H14, валов h I4.

6.5. Покрытие – 999.7899-0000.

## 7. КОНСТРУКЦИЯ И РАЗМЕРЫ ВИНТА (Дет. 6).

7.I. Конструкция и размеры винта должны соответствовать указанным на черт. 7.

$R_z 20$ (√)

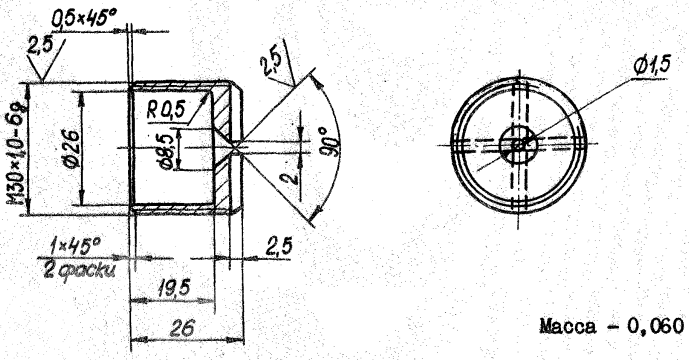


Масса – 0,060 кг.

Черт. 7

Пример условного обозначения винта:

Винт 78I0-0054/00 ОСТ I.52454-79

7.2. Материал – сталь марки 45 по ГОСТ I050-74.

7.3. Твердость – HRC 37 ... 40.

7.4. Резьба – СТ СЭВ I80-75, СТ СЭВ I82-75.
Допуски на резьбу – по ГОСТ I6093-70.

7.5. Неуказанные предельные отклонения размеров:
отверстий H12, валов h I2.

7.6. Покрытие – 999.7899-0000.

## 8. КОНСТРУКЦИЯ И РАЗМЕРЫ КРЫШКИ (Дет. 7).

8.I. Конструкция и размеры крышки должны соответствовать указанным на черт. 8.

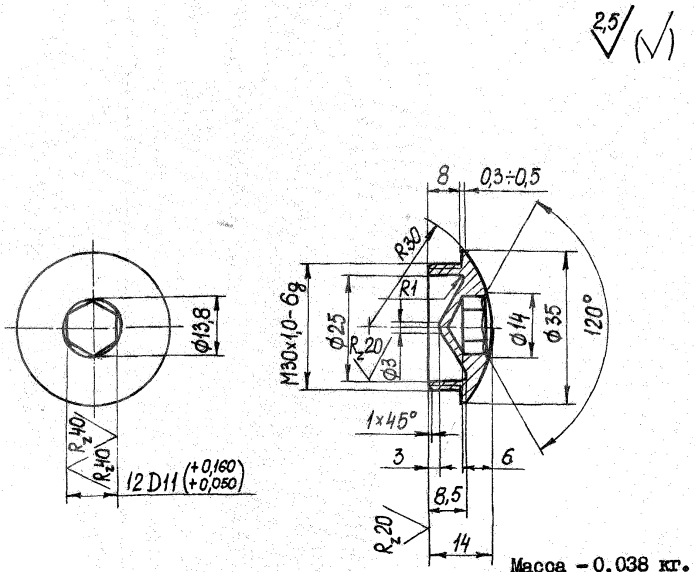


Масса – 0,038 кг.

Черт. 8

Пример условного обозначения крышки:

Крышка 78I0-0054/007 ОСТ I.52454-79

8.2. Материал – алюминиевый сплав Д16 по ГОСТ 4784-74.

8.3. Резьба – СТ СЭВ I80-75, СТ СЭВ I82-75.

Допуски на резьбу – ГОСТ I6093-70.

8.4. Неуказанные предельные отклонения размеров:

отверстий H12, валов h I2.

8.5. Покрытие – 999.7899-0000.

## 9. КОНСТРУКЦИЯ И РАЗМЕРЫ ПРУЖИНЫ (Дет.8 ).

9.I. Конструкция и размеры пружины должны соответствовать указанным на черт. 9.

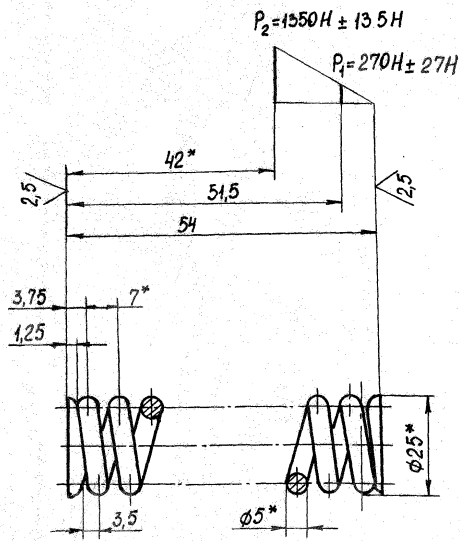


* Размеры для справок.

Масса -0,066 кг.

Черт. 9

Пример условного обозначения пружины:

Пружина 78I0-0054/008 ОСТ I.52454-79

9.2. Материал - проволока 50ХФА-Г-ХН-5,00 ГОСТ I4963-78.

9.3. Модуль упругости - $G$ = 270 ГПа.

9.4. Максимальное касательное напряжение при кручении - $\tau_3$ = 960 МПа.

9.5. Направление навивки - правое.

9.6. Число рабочих витков - 7.

9.7. Число витков полное - 8,5.

9.8. Твердость - HRC 43 ... 47.

9.9. Длина развернутой пружины - $L$ = 536 мм.

9.I0. Поджать по одному витку и шлифовать на 3/4 окружности опорных поверхностей.

9.II. Покрытие - 999.7899-0000.

9.I2. Технические требования - вторая группа точности по ГОСТ I6II8-70.

gost.e-ecolog.ru