УДК 621.883.7-2 Группа Г24

ОТРАСЛЕВОЙ СТАНДАРТ

ВСТАВКИ К ОТВЕРТКАМ

ОСТ I.52449-79

Взамен 999.7019-0160 (АН-2275)

Конструкция и размеры.

Распоряжением Министерства от 28.01. 19 80 г. №087-16

срок введения установлен с 01.07. 19 80 г. по 01.07. 1985 г.

О проверено в 1985г.
Срок действия продлен до 01.01.91.

1. Настоящий стандарт распространяется на вставки к отверткам.

2. Конструкция и размеры вставок должны соответствовать указанным на чертеже и в таблице.

gost.e-ecolog.ru

2.5 (√)

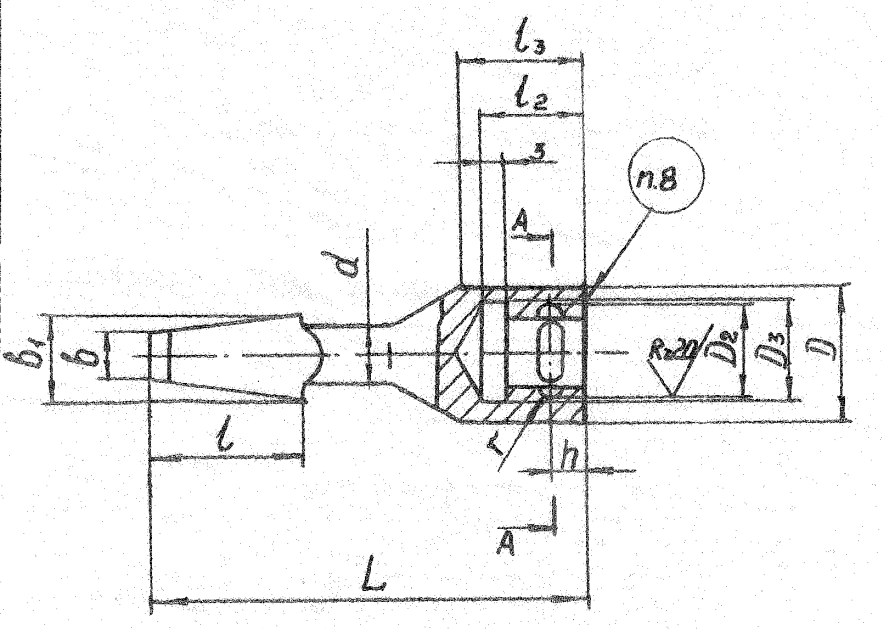

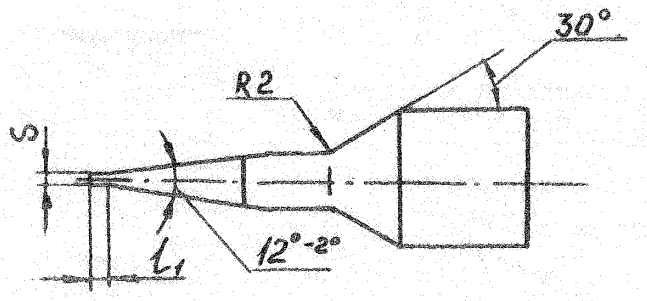

Размеры в мм

Обозначение вставок	Применяемость	S	L	D	D_1	D_2		D_3	d	b	b_1
						Номин.	(пред. откл. по H11)				
70I9-02I9		0,9	45	I4	8,5	8,5	+0,090	9,0	6	5	9
70I9-0220		I,4							8	8	II
70I9-022I			55	I8	I3,0	I3,0	+0,II0	I3,5			

продолжение

Размеры в мм

Обозначение вставок	l	l_1	l_2	l_3	a		h (пред. откл. ±0,I80)	r	Масса, кг
					Номин.	Пред. откл.			
70I9-02I9	I6	2	II	I3	6,3	+0,325 +0,I05	4,0	I,4	0,0I3
70I9-0220	20	3							0,02I
70I9-022I			I5	I7	I0,0	-0,200 -0,420	5,5	2,3	0,029

Пример условного обозначения вставок S = 0,9 мм., a = 6,3 мм:

Вставка 70I9-02I9 ОСТ I.52448-79

3. Материал - 40Х по ГОСТ 4543-7I.
4. Твердость рабочей части на длине I5-20 мм HRC 45 ... 52, остальное HRC 40 ... 45.
5. Неуказанные предельные отклонения размеров: отверстий H12, валов h I2.
6. Покрытие - 999.7899-0000.
7. Технические требования по ГОСТ I7I99-7I.
8. Маркировать: обозначение, товарний знак предприятия - изготовителя.

gost.e-ecolog.ru