УДК 621.883.7-2 Группа Г24

ОТРАСЛЕВОЙ СТАНДАРТ

ВСТАВКИ ДЛЯ ВИНТОВ
С КРЕСТООБРАЗНЫМ ШЛИЦЕМ
по ГОСТ 10753-64

Конструкция и размеры

ОСТ 1.52448-79/01

Взамен 999.7019-0150
(АН-2275)

Распоряжением Министерства
от 28.01. 1980 г. № 087-16

срок введения установлен
с 01.07. 1980 г.
по 01.07. 1985 г.

Проверено в 1985 г.
Срок действия продлен до 01.01.91

1. Настоящий стандарт распространяется на вставки для винтов с крестообразным шлицем по ГОСТ 10753-64 к отверткам.

2. Конструкция и размеры вставок должны соответствовать указанным на чертеже и в таблице.

с 01.01.2002 г. заменен
на ОСТ1 52448-01
ИУ № 7-9 2001 г
5.09.02

gost.e-ecolog.ru

2,5 (✓)

Вид А
М 4:1

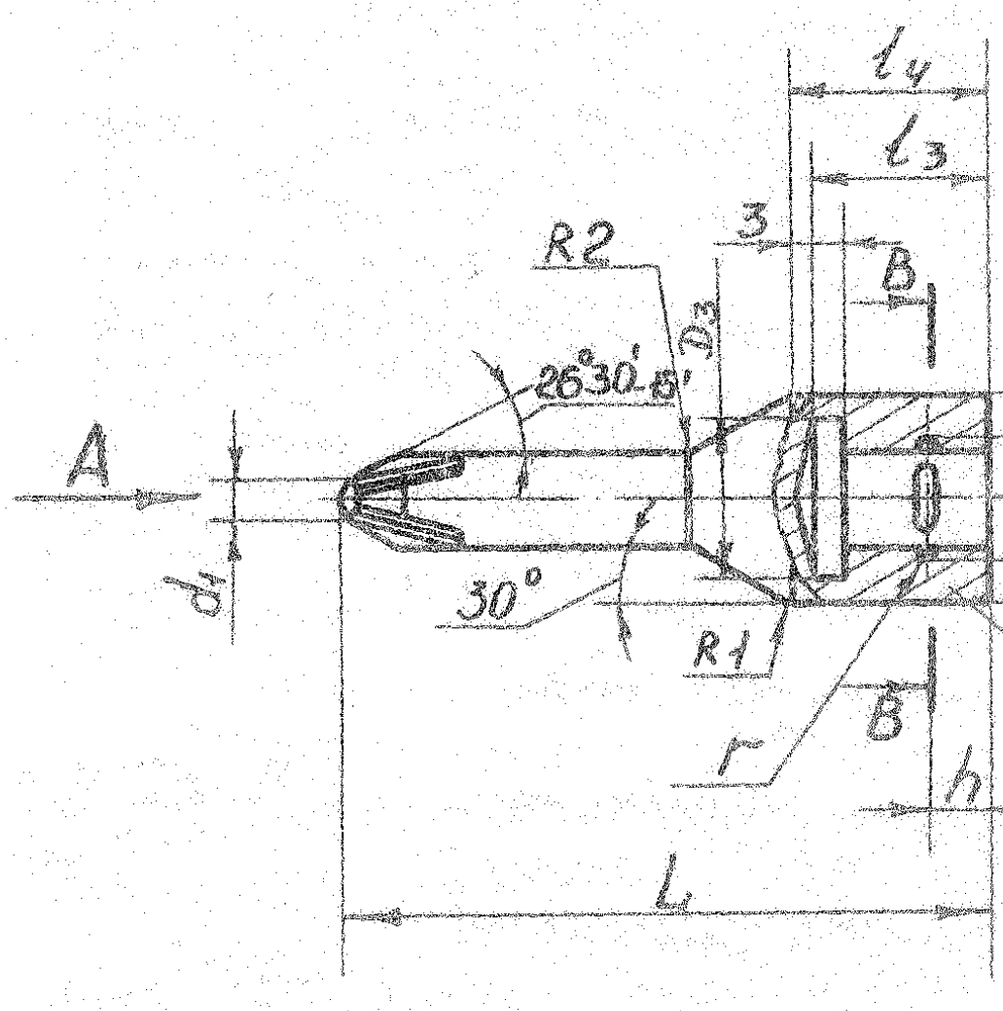

Вид Б

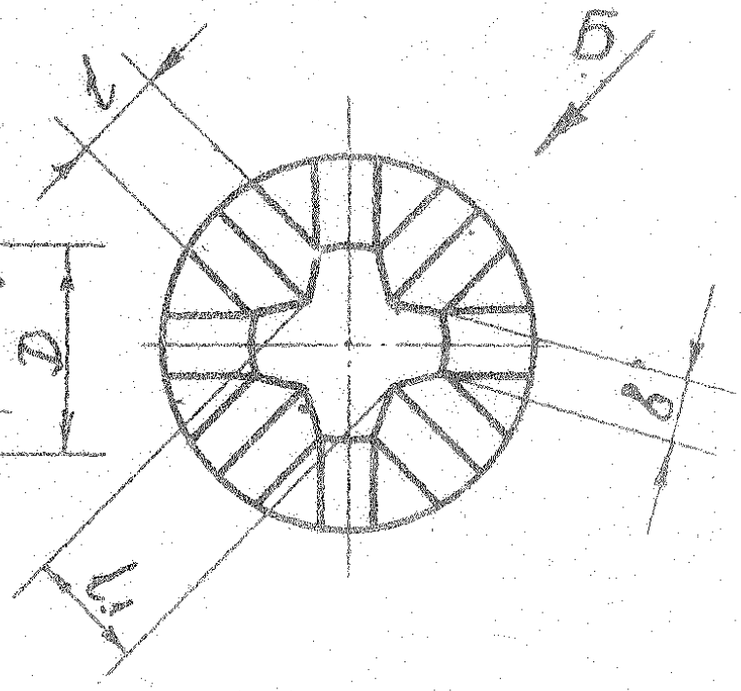

А-А

В-В

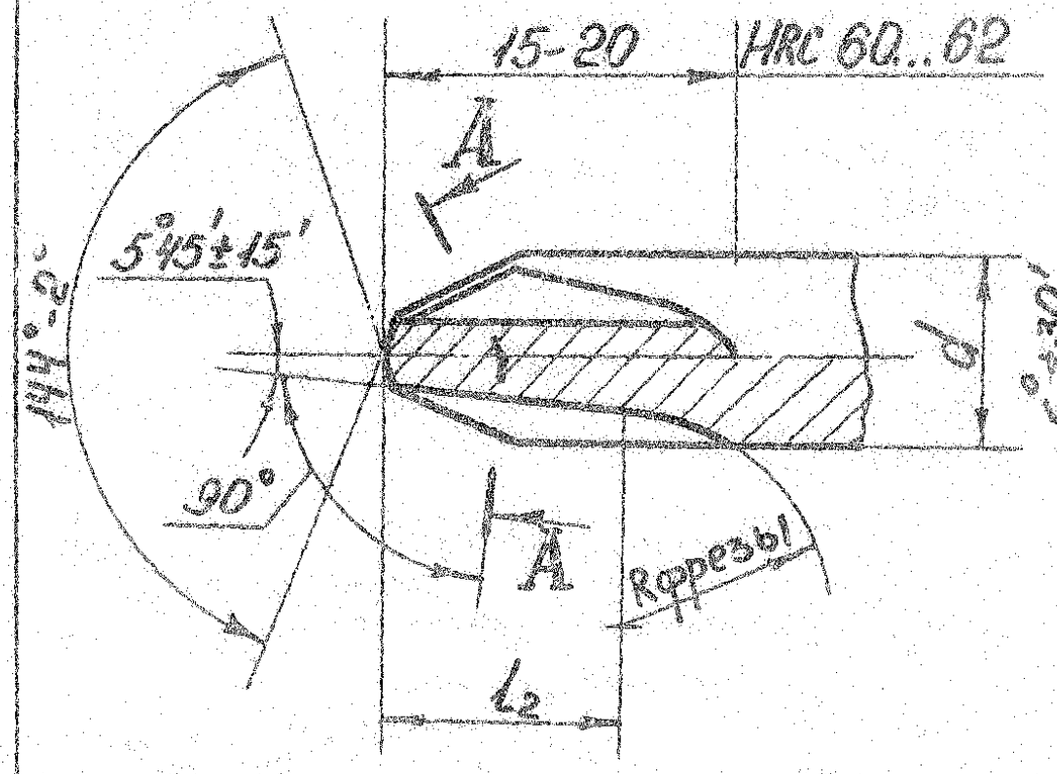

Размеры в мм

Обозначение вставок	Применяемость	№ шлица	d	d_1 Номин.	d_1 (пред. откл. по h II)	h	D	D_1	D_2 Номин.	D_2 (пред. откл. по H II)	D_3	l	l_1 Номин.	l_1 (пред. откл. по H I0)
70I9-02I6		2	6	2,4	-0,060	45	I4	8,5	8,5	+0,090	8,0	I,I	I,6	+0,040
70I9-02I7		3	8	4,0	-0,075	45	I4	I3,0	I3,0	+0,II0	I3,5	2,2	2,6	+0,040
70I9-02I8		3	8	4,0	-0,075	55	I8	I3,0	I3,0	+0,II0	I3,5	2,2	2,6	+0,040

Продолжение

Размеры в мм

Обозначение вставок	l_2	l_3	l_4	b Номин.	b (пред. откл. по h I2)	a Номин.	a (пред. откл.)	h Номин.	h (пред. откл.)	r	α (пред. откл. ±30')	Масса, кг
70I9-02I6	5	II	I3	0,7	-0,I00	6,3	+0,325 +0,I05	4,0	±0,I80	I,5	I40°	0,0I4
70I9-02I7	8	I5	I7	0,8	-0,I00	I0,0	-0,200 -0,420	5,5	±0,I80	2,5	I46°	0,020
70I9-02I8	8	I5	I7	0,8	-0,I00	I0,0	-0,200 -0,420	5,5	±0,I80	2,5	I46°	0,03I

Пример условного обозначения вставки для шлица № 2; d = 6,3 мм:

Вставка 70I9-02I6 ОСТ I.52448-79

3. Материал - сталь марки ШХI5 по ГОСТ 80I-78.
4. Твердость - HRC 40 ... 45, кроме места, обозначенного особо.
5. Неуказанные предельные отклонения размеров:
   отверстий H12, валов h I2.
6. Покрытие - 999.7899-0000.
7. Технические требования - по ГОСТ I7I99-7I.
8. Маркировать: обозначение, номер шлица, товарный знак предприятия - изготовителя.

gost.e-ecolog.ru