УДК 621.883.7-2

Группа Г24

ОТРАСЛЕВОЙ СТАНДАРТ

ВСТАВКИ
К ОТВЕРТКЕ - ДРЕЛИ

ОСТ 1.52447-79

Взамен 999.7019-0140
(АН-2275).

Конструкция и размеры

Распоряжением Министерства
от 28.01. 1980 г. № 087-16

срок введения установлен
с 01.07. 1980 г.
по 01.07. 1985 г.

① Проверено в 1985г.
Срок действия продлен до 01.01.91

Настоящий стандарт распространяется на вставки к отвертке - дрели.

1. КОНСТРУКЦИЯ И РАЗМЕРЫ ВСТАВКИ.

1.1. Конструкция и размеры вставок должны соответствовать указанным на черт. 1 и в табл. 1.

Издание официальное

Перепечатка воспрещена

gost.e-ecolog.ru

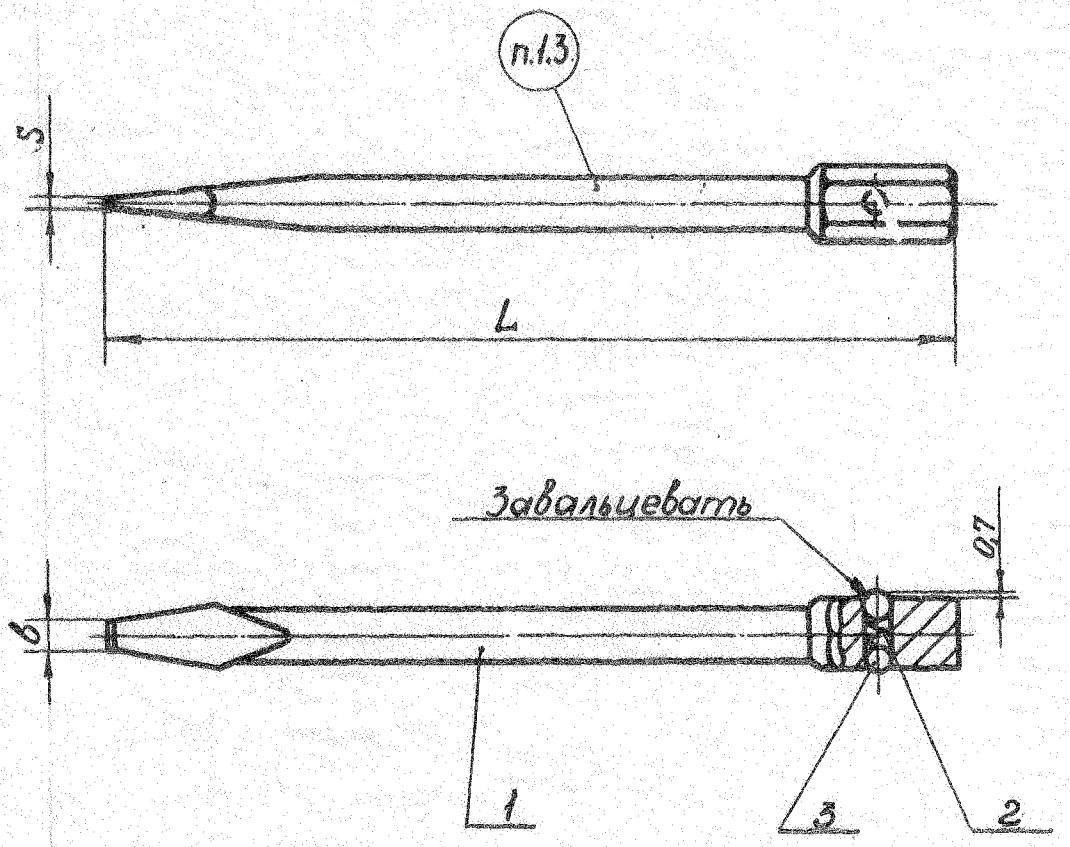

Черт. I

Таблица I

Размеры в мм

Обозначение вставки	Применяемость	S	b	L	Масса, кг	Дет.I Стержень кол.I	Дет.2 * Пружина ОСТ I.5245I-79 кол.I	Дет.3 Шарик ГОСТ 3722-60 кол.2
						Обозначения		
70I9-02I4		0,4	2,5	75	0,009	70I9-02I4/00I	78I0-005I/0I4	IУ 2 мм Н
70I9-02I5		0,6	4,0	90	0,0I4	70I9-02I5/00I		

* Пружина дет. 2 по ОСТ I.5245I-79.

Пример условного обозначения вставки S = 0,4 мм:

Вставка 70I9-02I4 ОСТ I.52447-79

I.2. Технические требования - по ГОСТ I7I99-7I.

I.3. Маркировать: обозначение, товарный знак предприятия - изготовителя.

2. КОНСТРУКЦИЯ И РАЗМЕРЫ СТЕРЖНЯ (Дет. I).

2.I. Конструкция и размеры стержня должны соответствовать указанным на черт. 2 и в табл. 2.

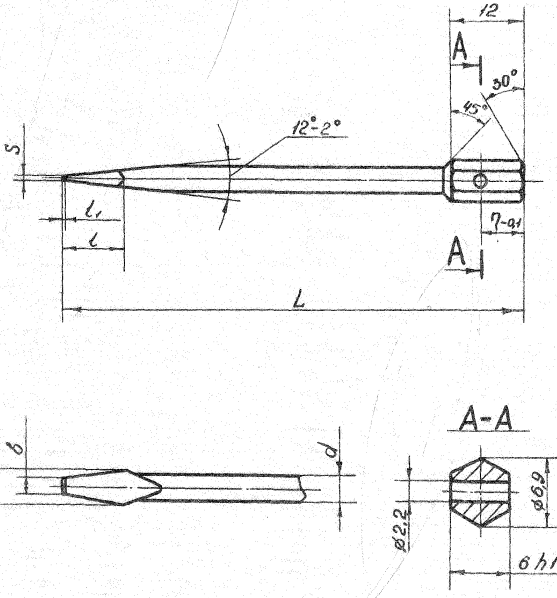

Черт. 2

Таблица 2

Размеры в мм

Обозначение стержня	S		b	L	d	B	l	l_1	Масса, кг
	Номин.	(пред. откл. по h II).							
70I9-02I4/00I	0,4	-0,060	2,5	75	4	5,5	I0	0,8	0,0I0
70I9-02I5/00I	0,6		4,0	90	5	7,0	I2	I,2	0,0I4

Пример условного обозначения стержня S =0,4 мм;

Стержень 70I9-02I4/00I ОСТ I.52447-79

2.2. Материал - 40Х по ГОСТ 4543-7I.

2.3. Твердость - HRC 46 ... 52 на длине лопатки, остальное HRC 40 ... 45.

2.4. Неуказанные предельные отклонения размеров: отверстий H I4, валов h I4.

2.5. Покрытие - 999.7899-0000.

gost.e-ecolog.ru