УДК 621.883-772 Группа Г24

ОТРАСЛЕВОЙ СТАНДАРТ

ГОЛОВКИ СМЕННЫЕ ШАРНИРНЫЕ С ШЕСТИГРАННИКОМ 10 - 27 мм

Конструкция и размеры

ОСТ 1.52444-79

Взамен 999.7019-0110 (АН-2275)

Распоряжением Министерства от 28.01. 1980 г. № 087-16

срок введения установлен с 01.07. 1980 г. по 01.07. 1985 г.

① Проверено в 1985.
Срок действия продлен до 01.01.91.

Настоящий стандарт распространяется на головки сменные шарнирные с шестигранником размером от 10 до 27 мм и присоединительным квадратом размером 10 и 12,5 мм.

1. КОНСТРУКЦИЯ И РАЗМЕРЫ ГОЛОВОК.

1.1. Конструкция и размеры головок должны соответствовать указанным на черт. 1 и в табл. 1.

gost.e-ecolog.ru

Вид А

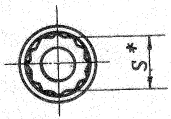

Для S = 10-12 мм

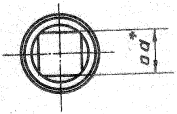

Для S = 14-27 мм

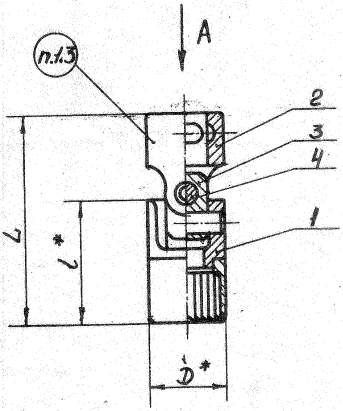

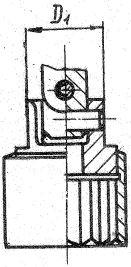

* Размеры для справок.

Черт. I

Таблица I

Размеры в мм

Обозначение головок	Применяемость	S	L	D	D1	a	l	Масса, кг
70I9 - 020I		I0	46	I6	–	I0	26	0,029
70I9 - 0202		I2	48	I8			28	0,035
70I9 - 0203		I4		22	I8			0,040
70I9 - 0204		I7	55	26	20		34	0,060
70I9 - 0205		I9		28	23			0,068
70I9 - 0206		22	68	32	27	I2,5	40	0,I08
70I9 - 0207		24	70	34	29		42	0,I24
70I9 - 0208		27	74	38	32		46	0,I68

Продолжение табл. I

Размеры в мм

Обозначение головок	Дет.I Головка кол. I	Дет.2 Поводок кол.I	Дет.3 Сухарь кол.I	Дет.4 Ось ГОСТ 3I28-7I кол.2
	Обозначения			
70I9 - 020I	70I9-020I/I00	70I9-020I/00I	70I9-020I/002	4 ∪8 x I6
70I9 - 0202	70I9-0202/I00	70I9-0202/00I		4 ∪8 x I8
70I9 - 0203	70I9-0203/I00			
70I9 - 0204	70I9-0204/I00	70I9-0204/00I	70I9-0204/002	
70I9 - 0205	70I9-0205/I00			
70I9 - 0206	70I9-0206/I00	70I9-0206/00I	70I9-0206/002	5 ∪8 x 25
70I9 - 0207	70I9-0207/I00			
70I9 - 0208	70I9-0208/I00			

Пример условного обозначения головки S = I0 мм:

Головка 70I9-020I ОСТ I.52444-79

I.2. Технические условия - 999.7899-0000.

I.3. Маркировать: обозначение, размер зева (S), товарный знак предприятия - изготовителя.

2. КОНСТРУКЦИЯ И РАЗМЕРЫ ГОЛОВКИ (Изделие, дет. I).

2.I. Конструкция и размеры головки должны соответствовать указанным на черт. 2 и в табл. 2.

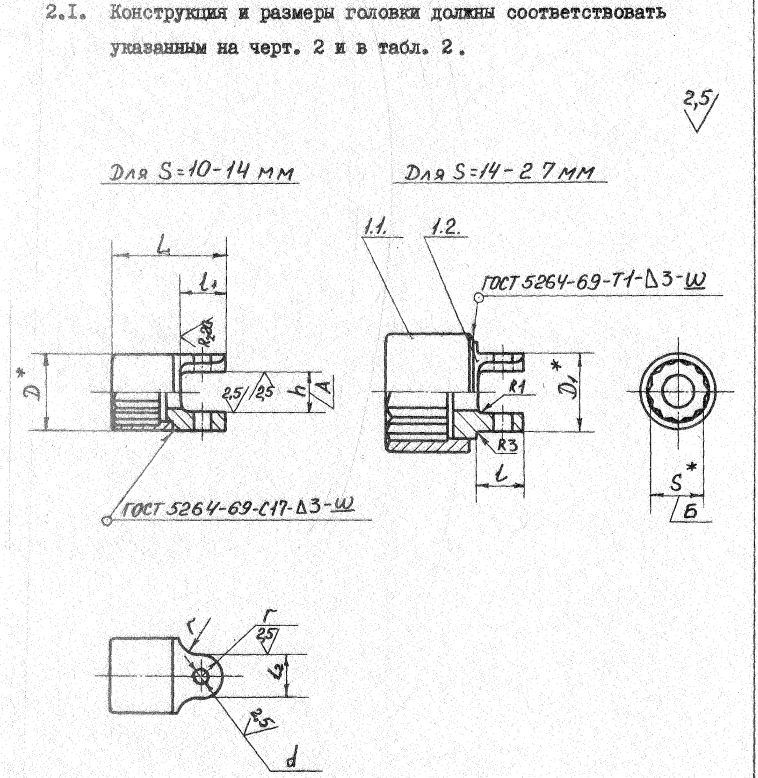

* Размеры для справок.

Черт. 2

Таблица 2

Размеры в мм

Обозначение головок	S	L	D	D_1	l	l_1	l_2	h	
								Номин.	пред. откл. по H11)
70I9-020I/I00	I0	26	I6	–	–	II,5	I0	I0	+0,090
70I9-0202/I00	I2	28	I8						
70I9-0203/I00	I4		22	I8					
70I9-0204/I00	I7	34	26	20	I2				
70I9-0205/I00	I9		28	23					
70I9-0206/I00	22	40	32	27	–	I5,0	I4	I4	+0,II0
70I9-0207/I00	24	42	34	29	I6				
70I9-0208/I00	27	46	38	32					

Продолжение табл. 2

Размеры в мм

Обозначение головок	d		r	Масса, кг	Дет.I.I Розетка кол.I	Дет. I.2 Вилка кол.I
	Номин.	(пред. откл. по H9)			Обозначения	
70I9-020I/I00	4	+0,030	5	0,0I5	70I9-020I/I0I	70I9-020I/I02
70I9-0202/I00				0,023	70I9 -0202/I0I	70I9-0202/I02
70I9-0203/I00				0,02I	70I9 -0203/I0I	70I9 -0203/I02
70I9 -0204/I00				0,024	70I9 -0204/I0I	70I9 -0204/I02
70I9 -0205/I00				0,032	70I9 -0205/I0I	70I9 -0205/I02
70I9 -0206/I00	5		7	0,057	70I9 -0206/I0I	70I9 -0206/I02
70I9 -0207/I00				0,066	70I9 -0207/I0I	70I9 -0207/I02
70I9-0208/I00				0,082	70I9-0208/I0I	70I9-0208/I02

Пример условного обозначения головки S = I9 мм:

Головка 70I9-0205/I00 ОСТ I.52444-79

2.2. Твердость - HRC 40 ... 45.

2.3. Несоосность отв. Б относительно отв. А не должна быть более 0,I мм.

2.4. Неуказанные предельные отклонения размеров: отверстий по H12, валов по h I2.

2.5. Покрытие - 999.7899-0000.

3. КОНСТРУКЦИЯ И РАЗМЕРЫ РОЗЕТКИ (Дет.I.I).

3.I. Конструкция и размеры розетки должны соответствовать указанным на черт. 3 и в табл. 3.

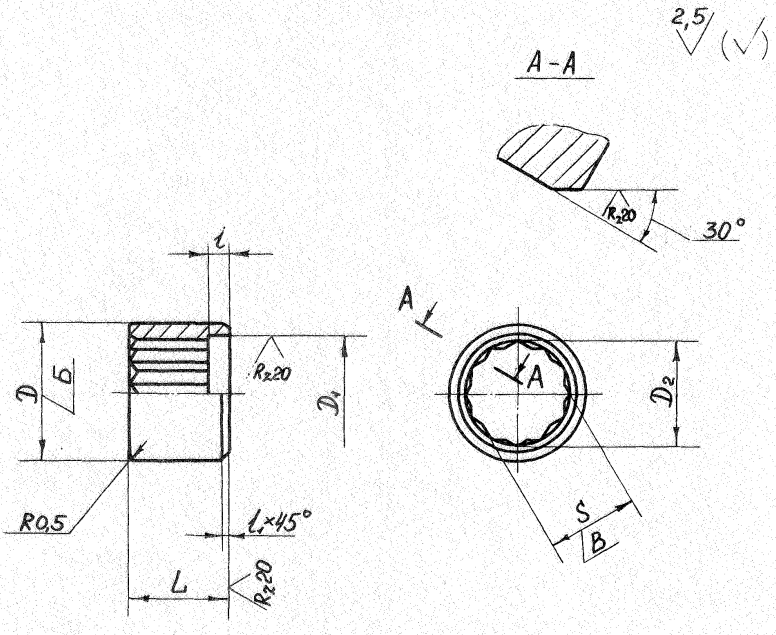

Черт. 3

Таблица 3

Размеры в мм

Обозначение розетки	S		L	D	D_1		D_2	l	l_1	Масса, кг
	Номин.	Пред. откл.			Номин.	(пред. откл. по Н11)				
7019-0201/101	10	+0,240 +0,040	13	16	13	+0,110	12,0	3,5	1	0,008
7019-0202/101	12		15	18	15		14,5			0,009
7019-0203/101	14	+0,270 +0,050		22	18		17,0		—	0,017
7019-0204/101	17	+0,300 +0,050	20	26	20	+0,130	20,5	4,5		0,032
7019-0205/101	19			28	23		22,8			0,031
7019-0206/101	22	+0,360 +0,060	22	32	27		26,2			0,044
7019-0207/101	24		24	34	29		28,6			0,050
7019-0208/101	27	+0,480 +0,080	28	38	32	+0,160	32,2			0,078

Пример условного обозначения розетки S = 19 мм:

Розетка 7019-0205/101 ОСТ 1.52444-79

3.2. Материал - 40Х ГОСТ 4543-71.

3.3. Несоосность отв. В относительно поверхн. Б не должна быть более 0,1 мм.

3.4. Неуказанные предельные отклонения размеров: отверстий Н12, валов h 12.

3.5. Отклонения размеров S указаны без учета толщины покрытий.

4. КОНСТРУКЦИЯ И РАЗМЕРЫ ВИЛКИ (Дет. I.2).

4.I. Конструкция и размеры вилки должны соответствовать указанным на черт. 4 и в табл. 4.

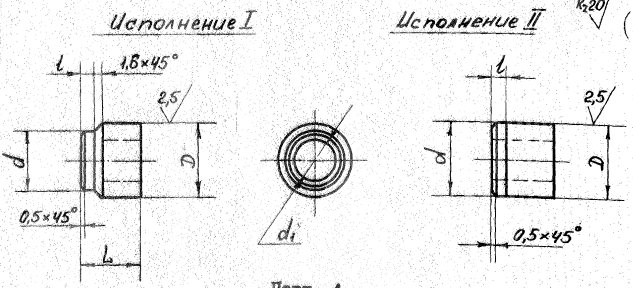

Черт. 4

Таблица 4

Размеры в мм

Обозначение вилки	Исполнение	L	D	d		d_1	l	Масса, кг
				Номин.	(пред. откл. по h I2)			
70I9-020I/I02	I	I6	I6	I3	-0,II0	I0	3	0,008
70I9-0202/I02			I8	I5				0,0I2
70I9-0203/I02	II			I8				0,0I0
70I9-0204/I02		I8	20	20	-0,I30		4	0,0I3
70I9-0205/I02			23	23				0,022
70I9-0206/I02		22	27	27		I4		0,036
70I9-0207/I02			29	29				0,046
70I9-0208/I02			32	32	-0,I60			0,062

Пример условного обозначения вилки D = 23 мм:

Вилка 70I9-0205/I02 ОСТ I.52444-79

4.2. Материал - 40Х по ГОСТ 4543-7I.

4.3. Неуказанные предельные отклонения размеров: отверстий H12, валов h I2.

5. КОНСТРУКЦИЯ И РАЗМЕРЫ ПОВОДКА (Дет. 2).

5.I. Конструкция и размеры поводка должны соответствовать указанным на черт. 5 и в табл. 5.

2,5 (V)

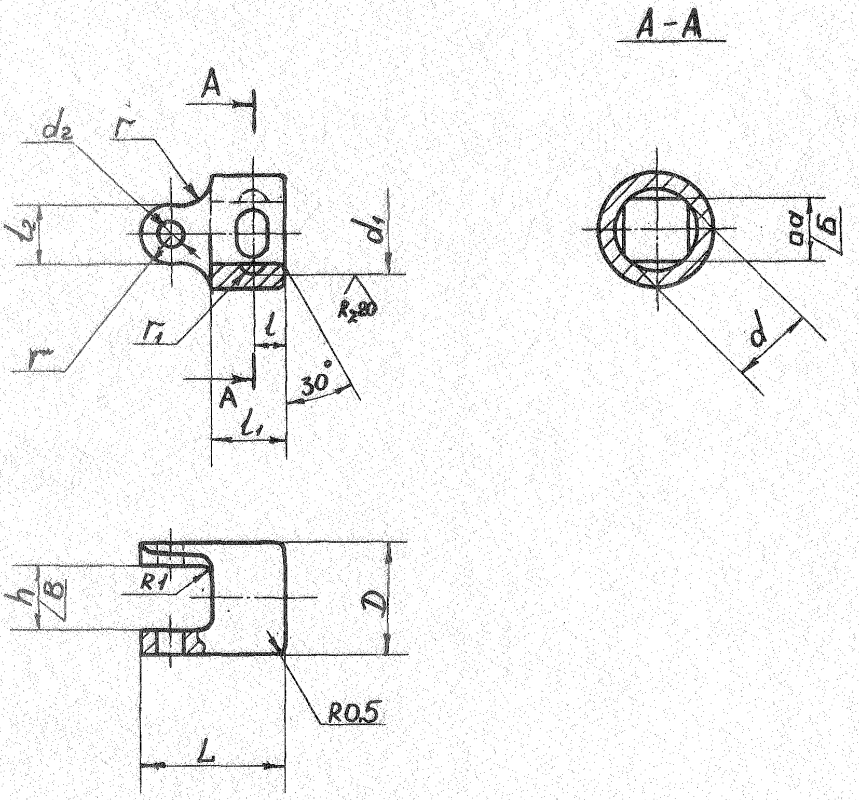

Черт. 5

Размеры в мм

Таблица 5

Обозначение поводка	a		L	D	l		l_1	l_2	h		d
	Номин.	Пред. откл.			Номин.	Пред. откл.			Номин.	(пред. откл. по H11)	
70I9-020I/00I	I0,0	-0,200 -0,420	23,5	I6	5,5	±0,I80	I2,0	I0	I0	+0,090	I3
70I9-0202/00I				I8							
70I9-0204/00I			24,0				I2,5				
70I9-0206/00I	I2,5	+0,525 +0,255	33,0	27	8,0	±0,220	I8,0	I4	I4	+0,II0	I6

Продолжение табл. 5

Размеры в мм

Обозначение поводка	d_1		d_2		r	r_1	Масса, кг
	Номин.	(пред. откл. по H11)	Номин.	(пред. откл. по H9)			
70I9-020I/00I	I3	+0,II0	4	+0,030	5	2,5	0,0I2
70I9-0202/00I							0,0I8
70I9-0204/00I							0,020
70I9-0206/00I	I6		5		7	3,0	0,080

Пример условного обозначения поводка d = I0 мм, D=I6 мм:

Поводок 70I9-020I/00I ОСТ I.52444-79

5.2. Материал - 40Х по ГОСТ 4543-7I.

5.3. Твердость - HRC 40 ..., 45.

5.4. Несоосность отв. Б относительно отв. В не должна быть более 0,I мм.

5.5. Неуказанные предельные отклонения размеров: отверстий H12, валов h I2.

5.6. Предельные отклонения размеров на квадрат даны без учета толщины слоя покрытия.

5.7. Покрытие - 999.7899-0000.

6. КОНСТРУКЦИЯ И РАЗМЕРЫ СУХАРЯ (Дет.3).

6.I. Конструкция и размеры сухаря должны соответствовать указанным на черт. 6 и в табл. 6.

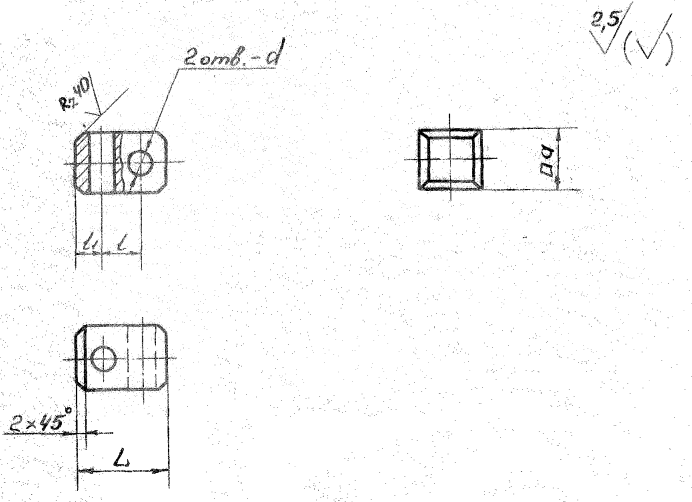

Черт. 6

Таблица 6

Размеры в мм

Обозначение сухаря	a		L	l	l_1	d		Масса, кг
	Номин.	(пред. откл. по h II)				Номин.	(пред. откл. по d II)	
70I9-020I/002	I0	-0,090	I5,5	6,5	4,5	4	+0,030 +0,I05	0,0II
70I9-0204/002			I6,0	7,0				0,0II
70I9-0206/002	I4	-0,II0	I9,0	9,0	5,0	5		0,020

Пример условного обозначения сухаря a = I0 мм:

Сухарь 70I9-020I/002 ОСТ I.52444-79

6.2. Материал - 40Х по ГОСТ 4543-7I.

6.3. Твердость - HRC 40 ... 45.

6.4. Непараллельность плоскостей квадрата не должна быть более 0,04 мм.

6.5. Неуказанные предельные отклонения размеров: отверстий H12, валов h I2.

6.6. Покрытие - 999.7899-0000.

gost.e-ecolog.ru