УДК 621.883-772 Группа Г-24

ОТРАСЛЕВОЙ СТАНДАРТ

ГОЛОВКИ
СМЕННЫЕ К КЛЮЧАМ ШРГ.

Конструкция и размеры

ОСТ 1.52442-79

Взамен 999.7019-0090
(АН-2275)

Распоряжением Министерства
от 28.01. 1980 г. № 087-16

срок введения установлен
с 01.01. 1980 г.
по 01.01. 1985 г.

① Проверено в 1985г.
Срок действия продлен до 01.01.91.

1. Настоящий стандарт распространяется на головки сменные к ключам ШРГ с присоединительным квадратом размером 12,5 мм.

2. Конструкция и размеры головок должны соответствовать указанным на чертеже и в таблице.

gost.e-ecolog.ru

Перепечатка воспрещена

2,5

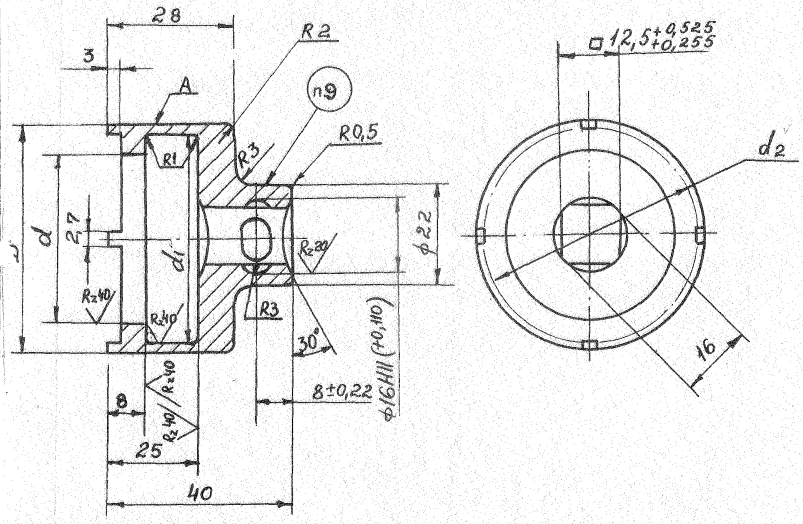

Размеры в мм

Обозначение головок	Применяемость	D	d	d1	d2	Масса, кг
70I9-0I92		38	26	34	35	0,088
70I9-0I93		44	32	40	4I	0,II8
70I9-0I94		50	39	46	47	0,I35
70I9-0I95		52	42	48	49	0,I40
70I9-0I96		58	47	54	55	0,I59
70I9-0I97		62	57	58	59	0,I64

Пример условного обозначения головки D = 38 мм:
Головка 70I9-0I92 ОСТ I.52442-79

3. Материал - 40Х по ГОСТ 4543-7I.

4. Твердость - HRC 40 ... 45.

5. Несоосность отв. I2,5 мм относительно поверхн. А не более 0,0I мм.

6. Неуказанные предельные отклонения размеров: отверстий H12, валов h I2.

7. Покрытие - 999.7899-0000

8. Технические требования - 999.7899-0000.

9. Маркировать: обозначение головки, товарный знак предприятия - изготовителя.

gost.e-ecolog.ru