УДК 621.883-772 Группа Г-24

ОТРАСЛЕВОЙ СТАНДАРТ

ГОЛОВКИ
СМЕННЫЕ С ОТКРЫТЫМ ЗЕВОМ.

Конструкция и размеры

ОСТ 1.52441-79

Взамен 999.7019-0070
(АН-2275)

Распоряжением Министерства
от 28.01. 1980 г. № 087-16

срок введения установлен
с 01.07. 1980 г.
по 01.07. 1985 г.

О проверено в 1985 г.
срок действия продлен до 01.01.91.

1. Настоящий стандарт распространяется на головки сменные с открытым шестигранным зевом размерами от 19 до 70 мм и присоединительными квадратными отверстиями размерами 12,5 и 20,0 мм.

2. Конструкция и размеры головок должны соответствовать указанным на чертеже и в таблице.

gost.e-ecolog.ru

Перепечатка воспрещена

$R_z 20$

Б-Б

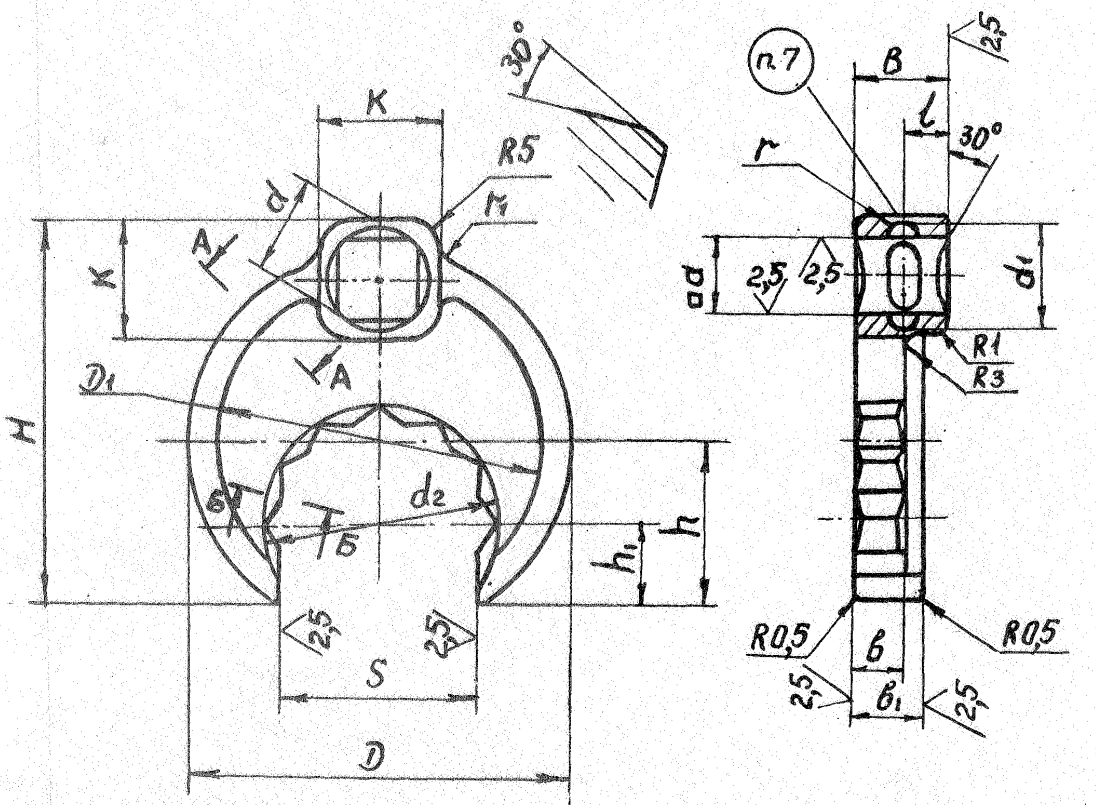
30°
K
R5
r1
d
A
k
A
D1
H
d2
6°
Б
h1
h
2,5
2,5
S
D
п.7
B
l
30°
r
2,5
d
2,5
2,5
d1
R1
R3
R0,5
R0,5
b
b1
2,5
2,5

А-А

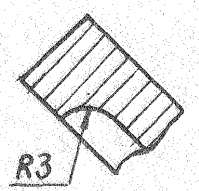
R3

Размеры в мм

Обозначение головки	Применяемость	S		a		D	D_1	d	d_1	d_2	H
		Номин.	Пред. откл.	Номин.	Пред. откл.						
70I9-0I79		I9	+0,360 +0,060	I2,5	+0,525 +0,255	40	32	I6,0	I6	22,8	40
70I9-0I80		22				44	36			26,2	44
70I9-0I8I		24				48	40			28,6	48
70I9-0I82		27	+0,480 +0,080			52	42			32,2	52
70I9-0I83		30				58	48			35,6	58
70I9-0I84		32				62	52			38,5	62
70I9-0I85		36	+0,600 +0,I00	20,0	-0,565 -0,895	74	64	25,6	24	43,0	74
70I9-0I86		4I				78	68			49,2	78
70I9-0I87		46				84	72			55,0	84
70I9-0I88		50				94	82			59,8	92
70I9-0I89		55	+0,720 +0,I00			I00	86			65,5	98
70I9-0I90		60				I06	92			7I,5	I03
70I9-0I9I		70				I22	I08			83,0	II6

Размеры в мм

Продолжение

Обозначение головки	h	h_1	B	b	B_1	K	l		r	r_1	Масса, кг
							Номин.	Пред. откл.	Пред. откл. +0,05)		
70I9-0I79	I6	7	I5	8	I2	20	8,0	±0,220	3,0	8	0,087
70I9-0I80	I8	8									0,I04
70I9-0I8I	2I	I0									0,I26
70I9-0I82	22	II									0,I37
70I9-0I83	24	I2									0,244
70I9-0I84	26	I3									0,268
70I9-0I85	3I	I4	25	I2	20	34	I0,2	±0,270	3,5	I2	0,320
70I9-0I86	32	I6									0,372
70I9-0I87	34	I7									0,448
70I9-0I88	38	I8									0,788
70I9-0I89	4I	20									0,884
70I9-0I90	43	22									0,99I
70I9-0I9I	48	25									I,30I

Пример условного обозначения головки S = 27 мм.

Головка 70I9-0I82 ОСТ I.5244I-79

2. Материал - 40Х ГОСТ 4543-7I.

3. Твердость - HRC 40 ... 45.

4. Неуказанные предельные отклонения размеров: отверстий H12, валов h I2.

5. Покрытие - 999.7899-0000.

6. Технические требования - 999.7899-0000.

7. Маркировать : обозначение, размер зева S , товарный знак предприятия - изготовителя.

gost.e-ecolog.ru