УДК 62-229.29 Группа Г-24

ОТРАСЛЕВОЙ СТАНДАРТ

ПЕРЕХОДНИКИ ТОРЦОВЫЕ

Конструкция и размеры

ОСТ I.52440-79

Взамен 999.7019-0000 (АН-2275)

Распоряжением Министерства от 28.01. 1980 г. №087-16

срок введения установлен с 01.07 1980 г. по 01.07. 1985 г.

© Проверено в 1985г. Срок действия продлен до 01.01.91.

Настоящий стандарт распространяется на переходники торцовые с внутренним шестигранником размерами от 7 до 24 мм и квадратом размерами от 6,3 до 12,5 мм.

I. КОНСТРУКЦИЯ И РАЗМЕРЫ ПОВОДКА.

I.I. Конструкция и размеры поводка должны соответствовать указанным на черт. I и в табл. I.

gost.e-ecolog.ru

Перепечатка воспрещена

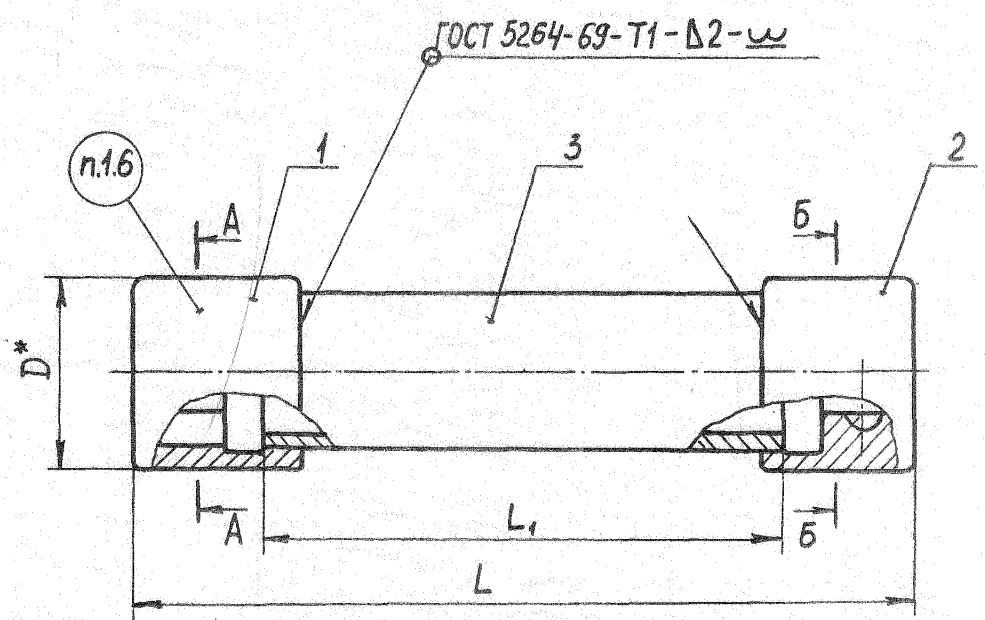

А-А

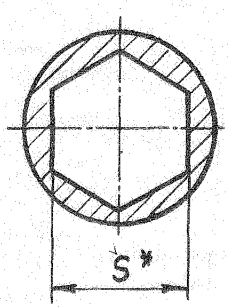

Б-Б

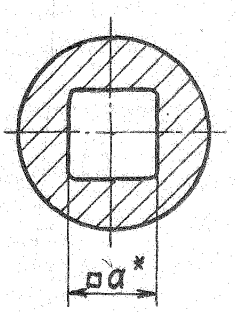

* Размеры для справок.

Черт. I

Размеры в мм

Таблица I

Обозначение переходников	Применяемость	S	D	L	L_1	a	Масса, кг	Дет. I Головка кол.I	Дет. 2 Поводок кол.I	Дет. 3 Труба кол.I
								Обозначения		
70I9-0I65		7	I3	I00	80	6,3	0,028	70I9-0I65/00I	70I9-0I65/002	I0пх1,5ГОСТ9567-75 / Б40Х ГОСТ 4543-7I
-0I66		8					0,027	-0I66/00I		
-0I67		I0	I5	I25	I05		0,063	-0I67/00I	-0I67/002	I2пх2 ГОСТ9567-75 / Б40Х ГОСТ 4543-7I
-0I68		I2	I8		I03		0,074	-0I68/00I	-0I68/002	I4пх2 ГОСТ9567-75 / Б40Х ГОСТ 4543-7I
-0I69		I4	20	I25	97	I0,0	0,093	-0I69/00I	-0I69/002	I6пх2 ГОСТ9567-75 / Б40Х ГОСТ 4543-7I
-0I70				I60	I32		0,I05			
-0I7I		I7	24	I25	95		0,I04	-0I7I/00I	-0I7I/002	20пх2 ГОСТ9567-75 / Б40Х ГОСТ 4543-7I
-0I72				I60	I30		0,I2I			
-0I73		I9	26	I25	95		0,I52	-0I73/00I	-0I73/002	22пх2 ГОСТ9567-75 / Б40Х ГОСТ 4543-7I
-0I74				I60	I30		0,I7I			
-0I75		22	30	I25	83	I2,5	0,239	-0I75/00I	-0I75/002	25пх2,5ГОСТ9567-75 / Б40Х ГОСТ 4543-7I
-0I76				200	I58		0,284			
-0I77		24	32	I25	83		0,300	-0I77/00I	-0I77/002	28пх3 ГОСТ9567-75 / Б40Х ГОСТ 4543-7I
70I9-0I78				200	I58		0,375			

Пример условного обозначения переходника S =I4мм, L =I25 мм:

Переходник 70I9-0I69 ОСТ I.52440-79

I.2. Твердость – HRC 40 ... 45.

I.3. Неуказанные предельные отклонения размеров: длины h I6.

I.4. Технические требования – 999.7899-0000

I.5. Покрытие – 999.7899-0000.

I.6. Маркировать: обозначение, размер зева S, товарный знак предприятия-изготовителя.

2. КОНСТРУКЦИЯ И РАЗМЕРЫ ГОЛОВКИ (Дет.I).

2.I. Конструкция и размеры головки должны соответствовать указанным на черт. 2 и в табл. 2.

2,5 (√)

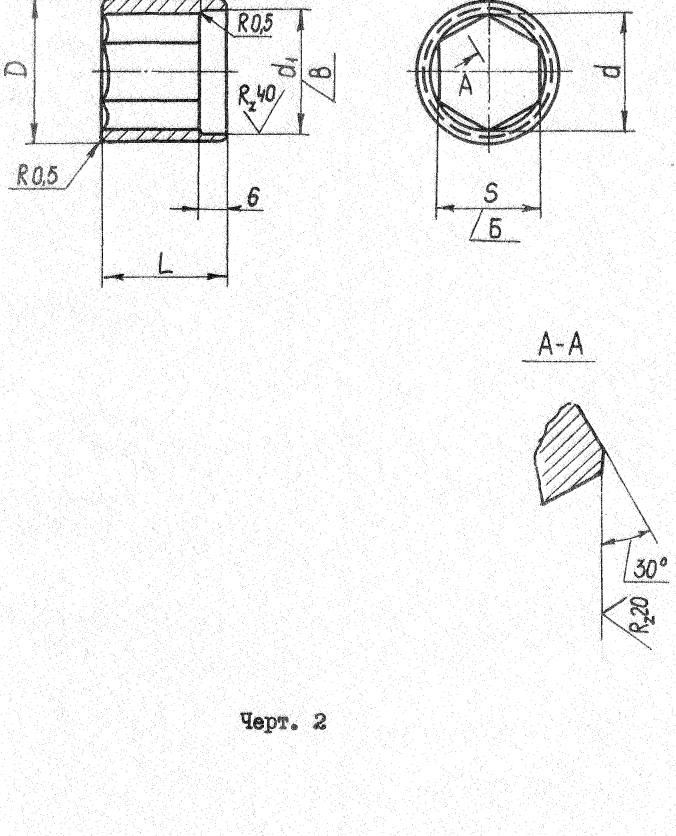

Черт. 2

Таблица 2

Размеры в мм

Обозначение головки	S		D	L	d	d_1	Масса, кг
	Номин.	Пред. откл.					
70I9-0I65/00I	7	+0,I50 +0,030	I3	I4	8,5	I0,I	0,009
-0I66/00I	8	+0,I80 +0,030			9,6		0,0I0
-0I67/00I	I0	+0,240	I5		I2,0	I2,I	0,0I3
-0I68/00I	I2	+0,040	I8	I6	I4,5	I4,I	0,022
-0I69/00I	I4	+0,270 +0,050	20	I8	I7,0	I6,I	0,03I
-0I7I/00I	I7	+0,300 +0,050	24	20	20,5	20,I	0,02I
-0I73/00I	I9		26		22,8	22,I	0,055
-0I75/00I	22	+0,360 +0,060	30	26	26,2	25,I	0,I00
70I9-0I77/00I	24		32		28,6	28,I	0,II8

Пример условного обозначения головки S =7 мм, D =I3 мм:

Головка 70I9-0I65/00I ОСТ I.52440-79

2.2. Материал - 40Х по ГОСТ 4543-7I.

2.3. Несоосность отв. Б относительно отв. В не должна быть более 0,I мм.

2.4. Неуказанные предельные отклонения размеров: отверстий H12, валов h I2.

2.5. Отклонения размеров Б указаны без учета толщины покрытия.

3. КОНСТРУКЦИЯ И РАЗМЕРЫ ПОВОДКА (Дет.2).

3.I. Конструкция и размеры поводка должны соответствовать указанным на черт. 3 и в табл. 3.

2,5 (▽)

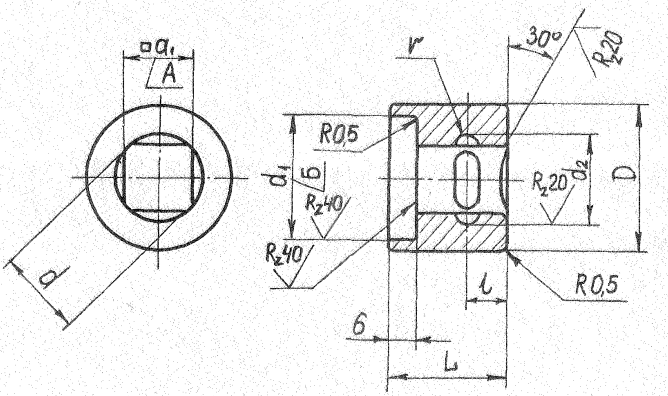

Черт. 3

Таблица 3

Размеры в мм

Обозначение поводка	a		D	L	d	d_1	d_2		l		r	Масса, кг
	Номин.	Пред. откл.					Номин.	(пред. откл. по HII)	Номин.	Пред. откл.		
70I9-0I65/002	6,3	+0,325 +0,I05	I3	I4	8,5	I0,I	8,5	+0,090	4,0	±0,I80	I,5	0,008
-0I67/002			I5			I2,I						0,0I2
-0I68/002			I8			I4,I						0,0I9
-0I69/002	I0,0	-0,200 -0,420	20	I8	I3	I6,I	I3	+0,II0	5,5		2,5	0,026
-0I7I/002			24			20,I						0,040
-0I73/002			26			22,I						0,048
-0I75/002	I2,5	+0,525 +0,255	30	24	I6	25,I	I6		8,0	±0,220	3,0	0,090
70I9-0I77/002			32			28,I						0,I02

Пример условного обозначения поводка a = 6,3 мм, D = I3 мм:

Поводок 70I9-0I65/002 ОСТ I.52440-79

3.I. Материал - 40Х по ГОСТ 4543-7I.

3.2. Несоосность отв. А относительно отв. Б не должна быть более 0,I мм.

3.3. Неуказанные предельные отклонения размеров:

отверстий HI2, валов h I2.

3.4. Отклонения размеров А указаны без учета толщины покрытий.

gost.e-ecolog.ru