УДК 62-229.29

Группа Г24

ОТРАСЛЕВОЙ СТАНДАРТ

УДЛИНИТЕЛИ

Конструкция и размеры

ОСТ I.52439-79

Взамен 999.6918-0000 (АН-2374)

Распоряжением Министерства от 28.01. 1980 г. №087-16

срок введения установлен с 01.07 1980 г. по 01.07. 1985 г.

О проверено в 1985г. срок действия продлен до 01.01.91.

Настоящий стандарт распространяется на удлинители.

I. КОНСТРУКЦИЯ И РАЗМЕРЫ УДЛИНИТЕЛЕЙ.

I.I. Конструкция и размеры удлинителей должны соответствовать указанным на черт. I и в табл. I.

gost.e-ecolog.ru

Перепечатка воспрещена

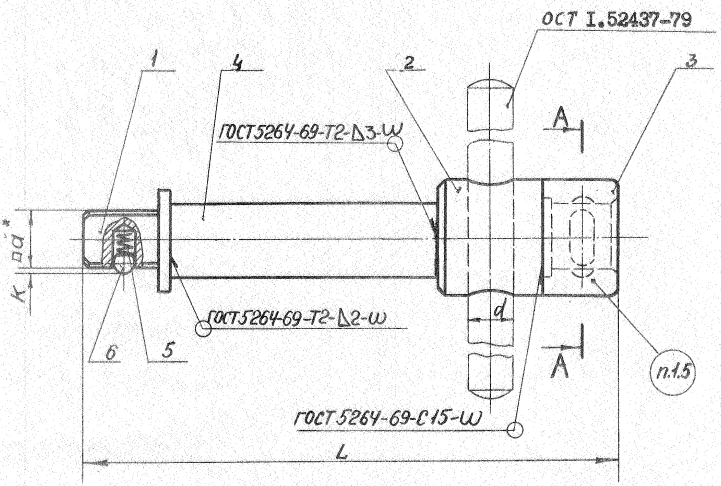

A-A

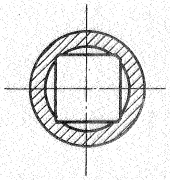

* Размеры для справок.

Черт. I

Таблица I

Размеры в мм

Обозначение удлинителя	Применяемость	a	L	d	K (пред. откл. ±0,I)	Масса, кг	Дет.I Поводок кол.I	Дет.2 Муфта кол.I
							Обозначения	
69I8-0007		6,3	80	6,2	I,3	0,049	69I8-0007/00I	69I8-0007/002
69I8-0008			I60			0,065		
69I8-0009		I0,0	I00	I0,2	I,5	0,098	69I8-0009/00I	69I8-0009/002
69I8-00I0			200			0,I30		
69I8-00II		I2,5	I25	I2,2	2,0	0,I00	69I8-00II/00I	69I8-00II/002
69I8-00I2			250			0,I52		

Продолжение табл.I

Обозначение удлинителя	Дет. 3 Втулка кол. I	Дет.4 Стержень кол.I	Дет.5 Пружина ОСТ I.52437-79 кол.I	Дет.6 Шарик ГОСТ 3722-60 кол.I
	Обозначения			
69I8-0007	69I8-0007/003	69I8-0007/004	69I0-0067/005	IУ-3 мм Н
69I8-0008		69I8-0008/004		
69I8-0009	69I8-0009/003	69I8-0009/004	69I0-0068/005	IУ-4 мм Н
69I8-00I0		69I8-00II/004		
69I8-00II	69I8-00II/003	69I8-00II/004	69I0-0069/005	IУ - 5мм Н
69I8-00I2		69I8-00I2/004		

Пример условного обозначения удлинителя a = 6,3 мм, L = 80 мм:

Удлинитель 69I8-0007 ОСТ I.52439-79

I.2. Неуказанные предельные отклонения размеров: общей длины h I6.

I.3. Покрытие - 999.7899-0000.

I.4. Технические требования - 999.7899-0000

I.5. Маркировать: обозначение, размер квадрата „a", товарный знак предприятия-изготовителя.

3. КОНСТРУКЦИЯ И РАЗМЕРЫ ПОВОДКА (Дет.I).

3.I. Конструкция и размеры поводка должны соответствовать указанным на черт. 2 и в табл. 2.

25 (√)

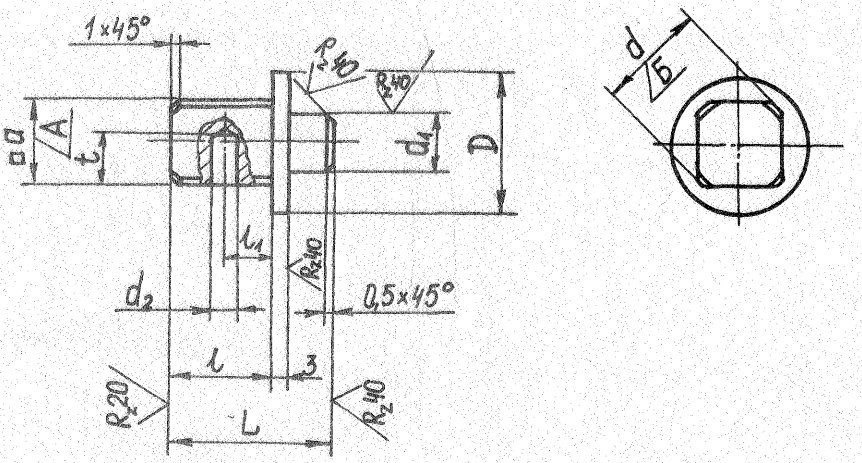

Черт. 2

Таблица 2

Размеры в мм

Обозначение поводка	a		L	D	d		d_1 (пред. откл. -0,I)	d_2	l	l_1		t	Масса, кг
	Номин.	Пред. откл.			Номин.	Пред. откл.				Номин.	Пред. откл.		
69I8-0007/00I	6,3	+0,050 -0,040	I6	I3	8,4	-0,040	7,2	3,2	7,5	4,0	±0,I80	5,0	0,006
69I8-0009/00I	I0,0	-0,475 -0,565	22	20	I2,7	-0,050	8,5	5,2	II,0	5,5		7,0	0,020
69I8-00II/00I	I2,5	+0,200 +0,090	30	25	I5,7	-0,060	II,5	6,2	I5,5	8,0	±0,220	I0,0	0,022

Пример условного обозначения поводка a = 6,3 мм, L = I6 мм :

Поводок 69I8-0007/00I ОСТ I.52439-79

3.2. Материал - сталь марки 40Х ГОСТ 4543-7I.

3.3. Твердость HRC 40 ... 45.

3.4. Несоосность поверхн. А относительно поверхн. Б не должна быть более 0,I мм.

3.5. Неуказанные предельные отклонения размеров: отверстий H12, валов h I2.

4. КОНСТРУКЦИЯ И РАЗМЕРЫ МУФТЫ (Дет.2).

4.I. Конструкция и размеры муфты должны соответствовать указанным на черт. 3 и в табл. 3.

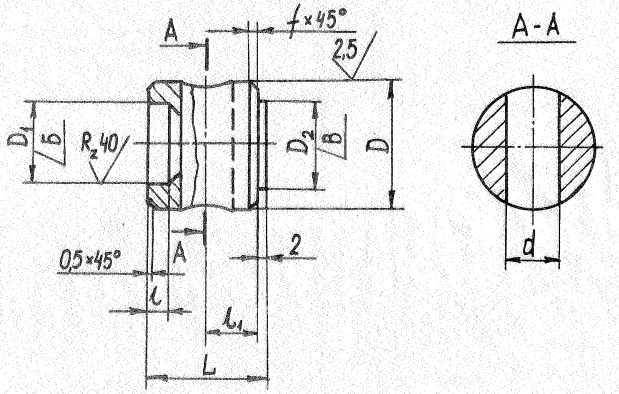

Черт. 3

Таблица 3

Размеры в мм

Обозначение муфты	L	D	D_1	D_2		l	l_1	d	f	Масса, кг
				Номин.	(пред. откл. по h 11)					
6918-0007/002	16	16	10,1	10	-0,090	3	9	6,2	1,6	0,018
6918-0009/002	22	20	14,1	13	-0,110		12	10,2	2,0	0,035
6918-0011/002	26	28	18,1	20	-0,130	4	14	12,2	2,5	0,011

Пример условного обозначения муфты L = 16 мм, D = 16 мм:

Муфта 6918-0007/002 ОСТ 1.52439-79

4.2. Материал - сталь марки 40Х ГОСТ 4543-71.

4.3. Твердость HRC 40 ... 45.

4.4. Несоосность отв. Б относительно поверхн. В не должна быть более 0,1 мм.

4.5. Неуказанные предельные отклонения размеров: отверстий H12, валов h 12.

5. КОНСТРУКЦИЯ И РАЗМЕРЫ ВТУЛКИ (Дет.3).

5.I. Конструкция и размеры втулки должны соответствовать указанным на черт. 4 и в табл. 4.

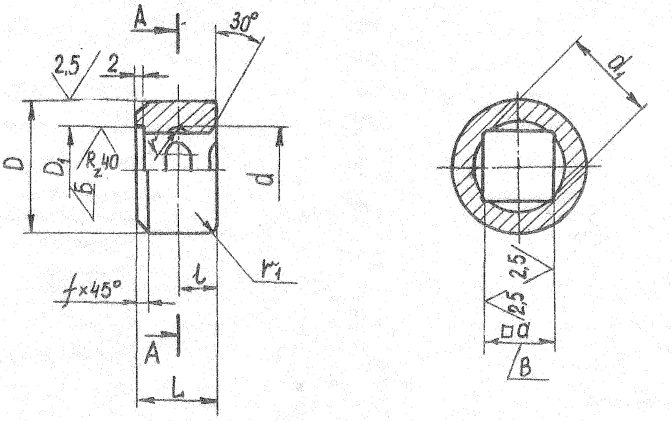

Черт. 4

Таблица 4

Размеры в мм

Обозначение втулки	a		L	D	D_1		d	d_1	t		r	r_1	f	Масса, кг
	Номин	Пред. откл.			Номин	Пред. откл. по H11)			Номин	Пред. откл.				
6918-0007/003	6,3	$^{+0,325}_{+0,105}$	II	I6	I0	+0,090	8,5	8,5	4,0	±0,I80	I,5	I,0	I,6	0,0I3
6918-0009/003	I0,0	$^{-0,200}_{-0,420}$	I5	20	I3	+0,II0	I3,0	I3,0	5,5		2,5	I,5	2,0	0,022
6918-00II/003	I2,5	$^{+0,525}_{+0,255}$	I8	28	20	+0,I30	I6,0	I6,0	8,0	±0,220	3,0	2,0	2,5	0,050

Пример условного обозначения втулки a = 6,3 мм, L = II мм:
Втулка 6918-0007/003 ОСТ I.52439-79

5.2. Материал-сталь марки 40Х, ГОСТ 4543-7I.

5.3. Твердость - HRC 40 ... 45.

5.4. Несоосность отв. В относительно отв.Б не должна быть более 0,I мм.

5.5. Неуказанные предельные отклонения размеров: отверстий H12, валов h I2.

6. КОНСТРУКЦИЯ И РАЗМЕРЫ СТЕРЖНЯ (Дет. 4).

6.I. Конструкция и размеры стержня должны соответствовать указанным на черт. 5 и в табл. 5.

Rz 40

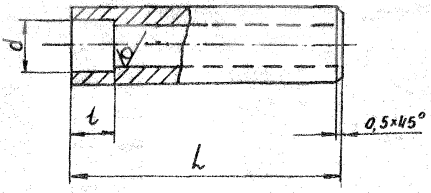

Черт. 5

Таблица 5

Размеры в мм

Обозначение стержня	L	l	d (пред. откл. + 0,I)	Заготовка — труба	Масса, кг
69I8-0007/004	47	6	7,3	I0пх2 ГОСТ 9567-75	0,0II
69I8-0008/004	I27			Б40Х-А ГОСТ8733-74	0,028
69I8-0009/004	53	8	8,6	I4пх3 ГОСТ 9567-75	0,02I
69I8-00I0/004	I53			Б40Х-А ГОСТ8733-74	0,053
69I8-00II/004	66	I0	II,6	I8пх3,5 ГОСТ9567-75	0,036
69I8-00I2/004	I9I			Б40Х-А ГОСТ8733-74	0,084

Пример условного обозначения стержня L = 47 мм:

Стержень 69I8-0007/004 ОСТ I.52439-79

gost.e-ecolog.ru

6.2. Материал – сталь марки 40Х ГОСТ 4543-7I.

6.3. Неуказанные предельные отклонения размеров:

валов h I4.