УДК 621.993.1 Группа Г 24

ОТРАСЛЕВОЙ СТАНДАРТ

ВОРОТКИ
ДЛЯ СМЕННЫХ ГОЛОВОК

Конструкция и размеры

ОСТ 1.52438-79

Взамен 999.6910-0060
(АН-2374)

Распоряжением Министерства
от 28.01. 1980 г. № 087-16

срок введения установлен
с 01.07. 1980 г.
по 01.07. 1985 г.

© Проверено в 1985г.
Срок действия продлен до 01.01.91

Настоящий стандарт распространяется на воротки с наружным квадратом размерами от 12,5 до 20,0 мм.

1. КОНСТРУКЦИЯ И РАЗМЕРЫ ВОРОТКОВ.

1.1. Конструкция и размеры воротков должны соответствовать указанным на черт. 1 и в табл. 1.

gost.e-ecolog.ru

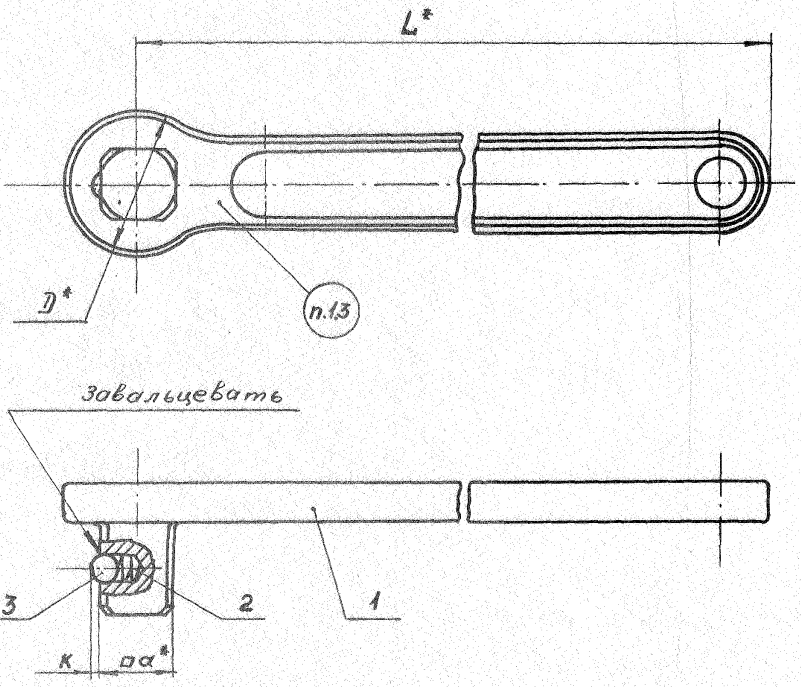

* Размеры для справок.

Черт. I

Таблица I

Размеры в мм

Обозначение воротка	Применяемость	a	L	D	К (пред. откл. ±0,I)	Масса, кг	Дет.I Корпус кол.I	Дет.2 Пружина ОСТ I.52437-79 кол.I	Дет.3 Шарик ГОСТ 3722-60 кол.I
							Обозначения		
69I0 - 0074		I2,5	250	30	2,5	0,I79	69I0-0074/00I	69I0-0069/002	IУ - 6 ммН
69I0 - 0075		20,0	300	38	3,0	0,304	69I0-0075/00I	69I0-0072/002	IУ - 7 мм Н

Пример условного обозначения воротка с размером стороны a = I2,5 мм:

Вороток 69I0- 0074 ОСТ I.52438-79

I.2. Технические требования - 999.7899-0000.

I.3. Маркировать: обозначение, размер квадрата „a", товарный знак предприятия - изготовителя.

2. КОНСТРУКЦИЯ И РАЗМЕРЫ КОРПУСОВ (Дет.I).

2.I. Конструкция и размеры корпусов должны соответствовать указанным на черт. 2 и в табл. 2.

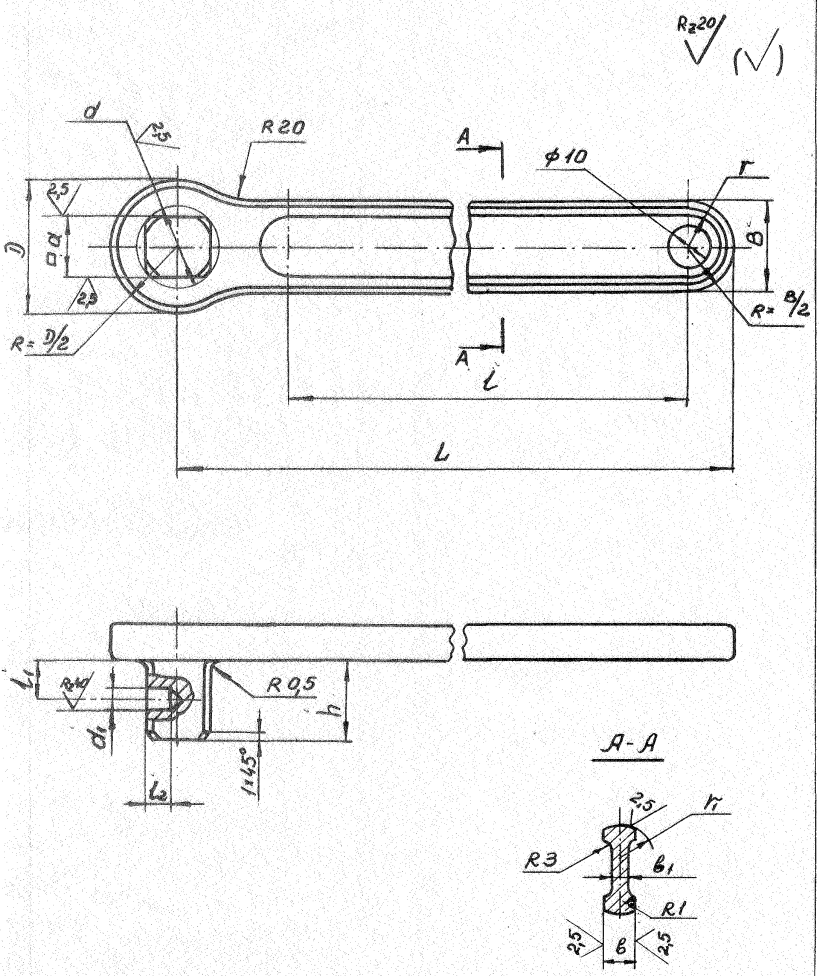

Черт.2

gostgee-cooo.ru

Таблица 2

Размеры в мм

Обозначение корпусов	a		L	D	B	b	B_1	h	d		d_1	l	l_0		l_2	r	r_1	Масса, кг
	Номин	Пред. откл.							Номин.	Пред откл.			Номин.	Пред откл.				
6910-0074/001	12,5	$^{+0,200}_{+0,090}$	250	30	20	8	2,5	18	15,7	-0,600	6,2	210	8,0	±0,220	6	7	12	0,177
6910-0075/001	20,0	$^{-0,950}_{-1,080}$	300	38	26	10	3,0	24	25,3	-1,00	7,2	250	10,2	±0,270	10	9	15	0,301

Пример условного обозначения корпуса с размером стороны a = 12,5 мм :

Корпус 6910-0074/001 ОСТ1.52438-79

2.2. Материал - 40Х по ГОСТ 4543-71.

2.3. Твердость - HRC 40 ... 45.

2.4. Неуказанные предельные отклонения размеров: отверстий H 14 , валов h 14, общей длины h 16.

2.5. Покрытие - 999.7899-0000.