УДК 62I.993.I

Группа Т24

ОТРАСЛЕВОЙ СТАНДАРТ

ВОРОТКИ
ДЛЯ СМЕННЫХ ГОЛОВОК
(сварные)

Конструкция и размеры

ОСТ I.52437-79

Взамен 999.69I0-00I0
(АН-2275)

Распоряжением Министерства
от 28.0I. 1980 г. № 087-I6

срок введения установлен
с 0I.07. 1980 г.
по 0I.07. 1985 г.

© Проверено в 1985 г.
Срок действия продлен до 01.01.91.

Настоящий стандарт распространяется на воротки для сменных головок.

I. КОНСТРУКЦИЯ И РАЗМЕРЫ ВОРОТКА ДЛЯ СМЕННЫХ ГОЛОВОК.

I.I. Конструкция и размеры воротка для сменных головок должны соответствовать указанным на черт. I и в табл. I.

gost.e-ecolog.ru

Перепечатка воспрещена

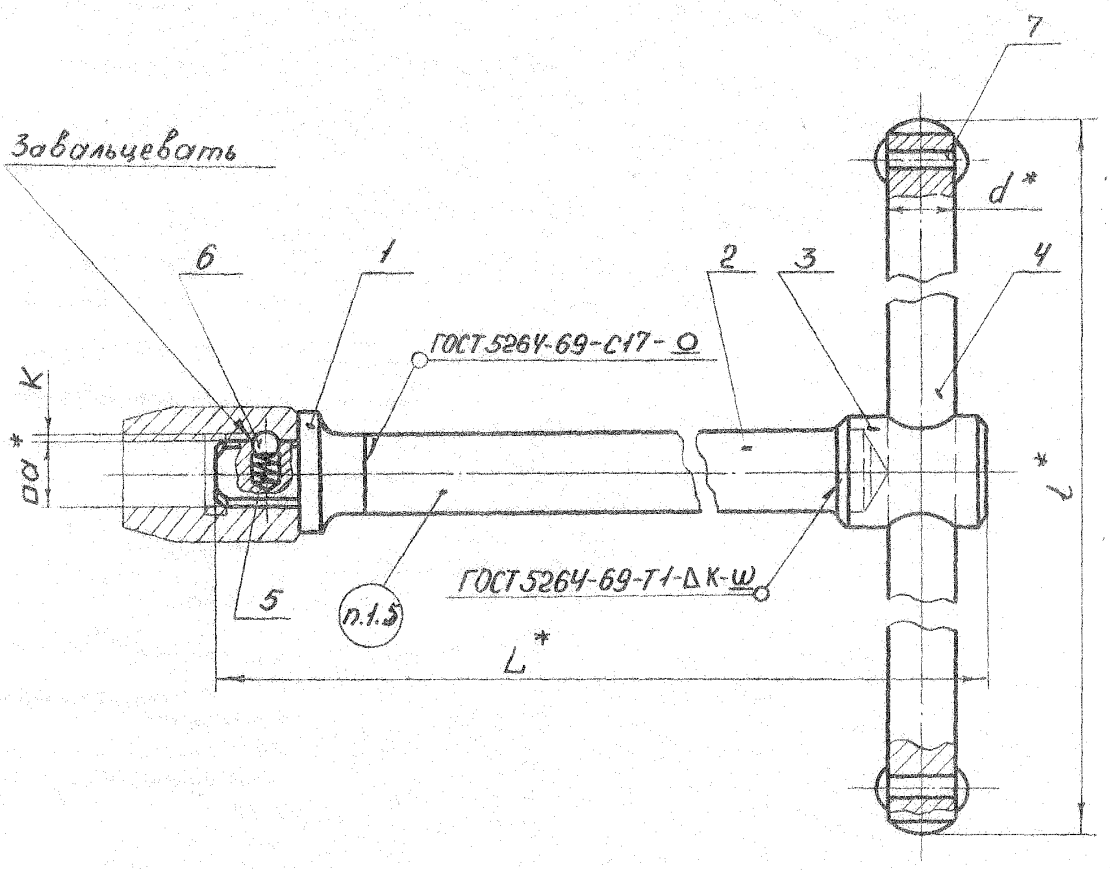

* Размеры для справок.

Черт. I

Таблица I

Размеры в мм

Обозначение воротка	Применяемость	a	L	l	d	R	Масса, кг.	Дет.I Поводок кол.I	Дет.2 Стержень кол.I
								Обозначения	
69I0 - 0067		6,3	I60	I25	8	I,3	0,I58	69I0-0067/00I	69I0-0067/002
69I0 - 0068		I0,0			I0	2,0	0,250	69I0-0068/00I	69I0-0068/002
69I0 - 0069		I2,5		I60	I2	2,5	0,360	69I0-0069/00I	69I0-0069/002
6 9I0- 0070			200				0,400		69I0-0070/002
69I0 - 007I			250	250			0,777		69I0-007I/002
69I0 - 0072		20,0	I60	320	20	3,0	I,956	69I0-0072/00I	69I0-0072/002
69I0 - 0073			320				2,588		69I0-0073/002

Размеры в мм

Обозначение воротка	Дет.3 Головка кол.I	Дет.4 Поперечина кол.I	Дет.5 Пружина кол.I	Дет.6 Шарик ГОСТ 3722-60 кол.I	Дет.7 Заклепка ГОСТ I0299-68 кол.2
	Обозначения				
6 9I0-0067	69I0-0067/003	69I0-0067/004	69I0-0067/005	IУ - 3 мм Н	3 х I0
69I0-0068	69I0-0068/003	69I0-0068/004	69I0-0068/005	IУ - 5 мм Н	3 х I2
69I0-0069	69I0-0069/003	69I0-0069/004	69I0-0069/005	IУ - 6 мм Н	3 х I4
69I0-0070					
69I0-007I					
69I0-0072	69I0-0072/003	69I0-0072/004	69I0-0072/005	IУ - 7 мм Н	4 х 24
69I0-0073					

Пример условного обозначения воротка a = I0 мм, l = I60 мм:

Вороток 69I0-0068 ОСТ I.52437-79

I.2. Твердость - HRC 40 ... 45.

I.3. Покрытие - 999.7899-0000.

I.4. Технические требования - 999.7899-0000.

I.5. Маркировать: обозначение, размер квадрата "a", товарный знак предприятия-изготовителя.

2. КОНСТРУКЦИЯ И РАЗМЕРЫ ПОВОДКА (Дет. I).

2.I. Конструкция и размеры поводка должны соответствовать указанным на черт. 2 и в табл. 2.

2,5/(√)

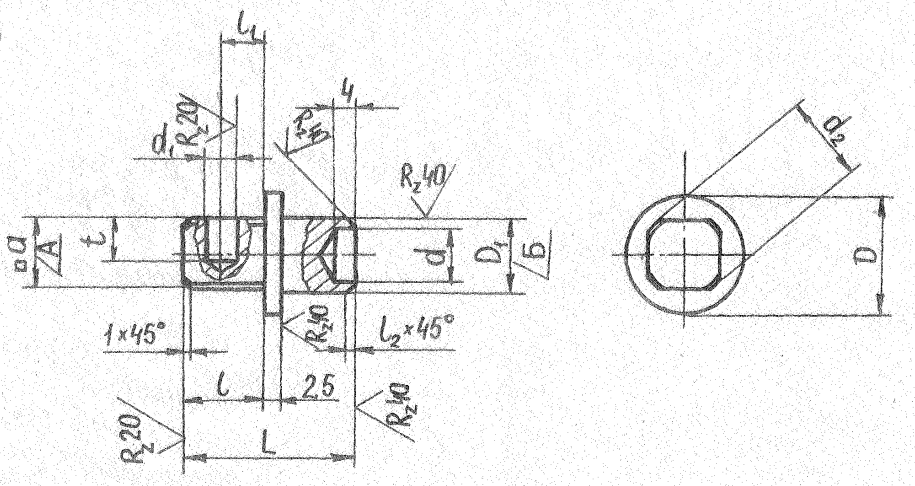

Черт. 2

Размеры в мм

Таблица 2

Обозначение поводка	a		D	D_1	L	d	d_1	d_2		l	l_1		l_2	t	Масса, кг
	Номин.	Пред. откл.						Номин.	Пред. откл.		Номин.	Пред. откл.			
69I0-0067/00I	6,3	$^{+0,050}_{-0,040}$	I4	I0	I6	6	3,2	8,4	-0,400	7,5	4,0	±0,I80	2,0	5,0	0,007
69I0-0068/00I	I0,0	$^{-0,475}_{-0,565}$	I6	I2	22	8	5,2	I2,7	-0,500	II,0	5,5			7,0	0,0I7
69I0-0069/00I	I2,5	$^{+0,200}_{+0,090}$	22	I4	32	I0	6,2	I5,7	-0,600	I5,5	8,0	±0,220		I0,0	0,040
69I0-0072/00I	20,0	$^{-0,950}_{-I,080}$	40	25	40	20	7,2	25,4	-I,000	23,0	I0,2	±0,270	2,5	I2,0	0,I47

Пример условного обозначения поводка a = I0,0 мм :

Поводок 69I0-0068/00I ОСТ I.52437-79

2.2. Материал - сталь марки 40Х по ГОСТ 4543-7I.

2.3. Несоосность поверх. А относительно поверхн. Б не должна быть более 0,I мм.

2.4. Неуказанные предельные отклонения размеров: отверстий H12, валов h I2.

3. КОНСТРУКЦИЯ И РАЗМЕРЫ СТЕРЖНЯ (Дет. 2).

3.I. Конструкция и размеры стержня должны соответствовать указанным на черт. 3 и в табл.3.

2,5 (√)

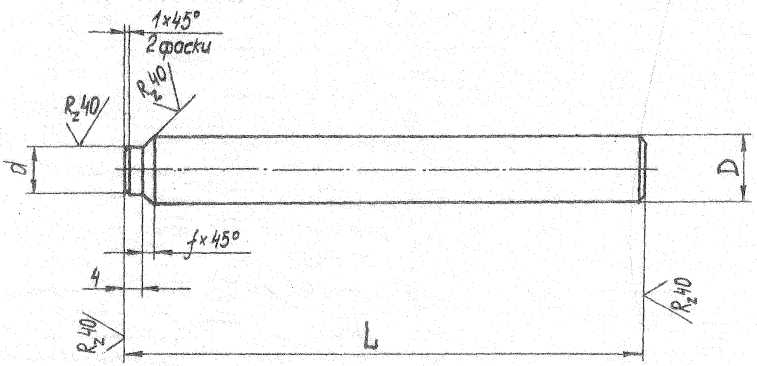

Черт. 3

Таблица 3

Размеры в мм

Обозначение стержня	D	L	d	f	Масса, кг
69I0-0067-002	I0	I32	6	2,0	0,080
69I0-0068/002	I2	I24	8		0,I08
69I0-0069/002	I4	II7	I0		0,I39
69I0-0070/002		I57			0,I87
69I0-007I/002		I9I			0,227
69I0-0072/002	25	80	20	2,5	0,327
69I0-0073/002		240			0,9I9

Пример условного обозначения стержня D = I2 мм:

Стержень 69I0-0068/002 ОСТ I.52437-79

3.2. Материал - сталь марки 40Х по ГОСТ 4543-7I.

3.3. Неуказанные предельные отклонения размеров: валов h I2.

4. КОНСТРУКЦИЯ И РАЗМЕРЫ ГОЛОВКИ (Дет.3).

4.I. Конструкция и размеры головки должны соответствовать указанным на черт. 4 и в табл. 4.

$\sqrt{2,5}$ (√)

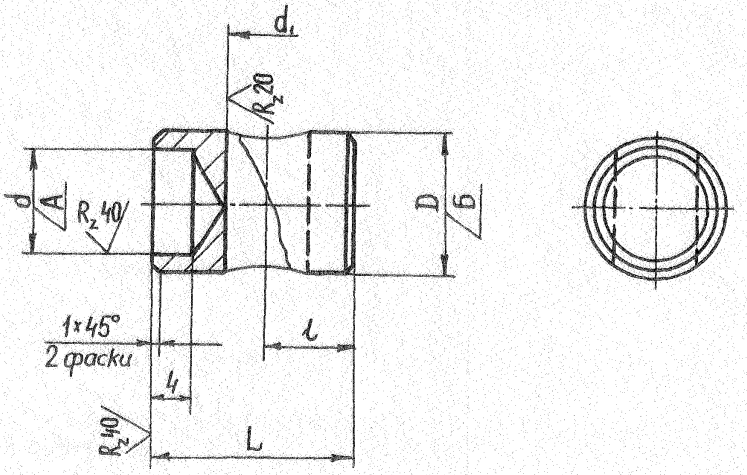

Черт. 4

Таблица 4

Размеры в мм

Обозначение головки	D	L	d	d_1	l	Масса, кг
69I0-0067/003	I4	20	I0	8,2	9	0,0I7
69I0-0068/003	I6	22	I2	I0,2	I0	0,02I
69I0-0069/003	22	25	I4	I2,2	II	0,050
69I0-0072/003	40	48	25	20,2	20	0,350

Пример условного обозначения головки D =I6 мм:

Головка 69I0-0068/003 ОСТ I.52437-79

4.2. Материал - сталь марки 40Х по ГОСТ 4543-7I.

4.3. Несоосность отв. А относительно поверхн. Б не должна быть более 0,I мм.

4.4. Неуказанные предельные отклонения размеров:

отверстий H12, валов h I2 .

5. КОНСТРУКЦИЯ И РАЗМЕРЫ ПОПЕРЕЧИНЫ (Дет.4).

5.I. Конструкция и размеры поперечины должны соответствовать указанным на черт. 5 и в табл. 5.

2,5 (√)

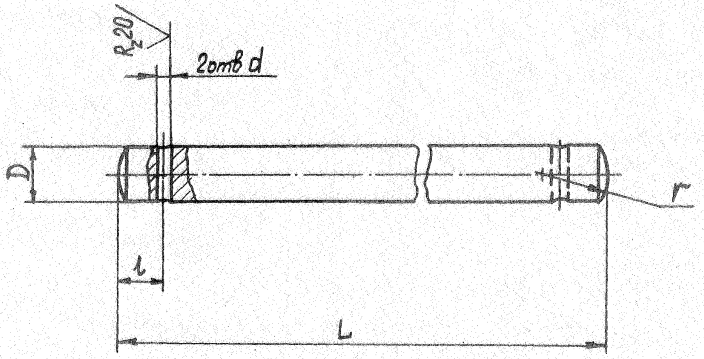

Черт. 5

Таблица 5

Размеры в мм

Обозначение поперечины	D	L	d	l	r	Масса, кг.
69I0-0067/004	8	I25	3,I	6	4	0,05
69I0-0068/004	I0	I60			6	0,I0
69I0-0069/004	I2				8	0,I4
		260	4,I	8		0,56
69I0-0072/004	20	320			I5	0,78

Пример условного обозначения поперечины D =I0 мм:

Поперечина 69I0-0068/004 ОСТ I.52437-79

5.2. Материал - сталь марки 45 по ГОСТ I050-74.

5.3. Твердость - HRC 35 ... 40.

5.4. Неуказанные предельные отклонения размеров:

отверстий H12, валов h I2.

5.5. Покрытие - 999.7899-0000.

6. КОНСТРУКЦИЯ И РАЗМЕРЫ ПРУЖИНЫ (Дет. 5).

6.I. Конструкция и размеры пружины должны соответствовать указанным на черт. 6 и в табл. 6.

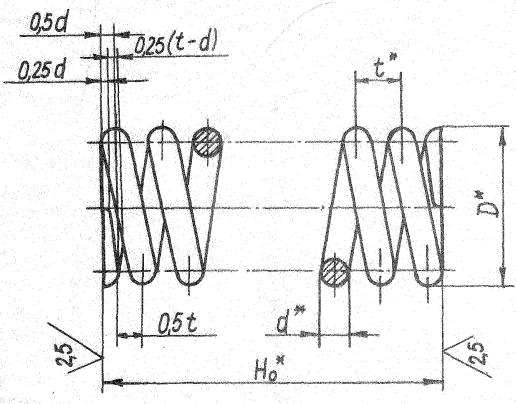

* Размеры для справок.

Черт. 6

Таблица 6

Размеры в мм

Обозначение пружины	D	H_0	d	t	Длина развернутой пружины	Масса, кг.
69I0-0067/005	2,8	6	0,5	I,5	32	0,000I
69I0-0068/005	4,5	9			63	0,0003
69I0-0069/005	5,5	I2	0,8	2	88	0,0004
69I0-0072/005	6,5	I4			I25	0,0005

Пример условного обозначения пружины диаметром D = 2,8 мм:

Пружина 69I0-0067/005 ОСТ I.52437-79

6.2. Материал - проволока II - d ГОСТ 9389-75.

6.3. Поджато 3/4 витка, шлифовано 3/4 дуги окружности (кроме пружины из проволоки d = 0,5 мм).

6.4. Модуль упругости 80 ГПа.

6.5. Максимальное касательное напряжение при кручении τ_3 = 2400 МПа.

6.6. Направление навивки - правое.

6.7. Технические требования - 2 группы точности по ГОСТ I6II8-70.

gost.e-ecolog.ru