УДК 621.993.1 Группа Г 24

ОТРАСЛЕВОЙ СТАНДАРТ

ВОРОТКИ
ДЛЯ СМЕННЫХ ГОЛОВОК

Конструкция и размеры

ОСТ 1.52436-79

Взамен 999.6910-0000
(АН-2275)

Распоряжением Министерства
от 28.01. 19 80 г. № 087-16

срок введения установлен
с 01.07. 19 80 г.
по 01.07. 1985 г.

© Проверено в 1985г.
Срок действия продлен до 01.01.91.

Настоящий стандарт распространяется на воротки для сменных головок.

1. КОНСТРУКЦИЯ И РАЗМЕРЫ ВОРОТКА ДЛЯ СМЕННЫХ ГОЛОВОК.

1.1. Конструкция и размеры воротка должны соответствовать указанным на черт. 1 и в табл. 1.

gost.e-ecolog.ru

Перепечатка воспрещена

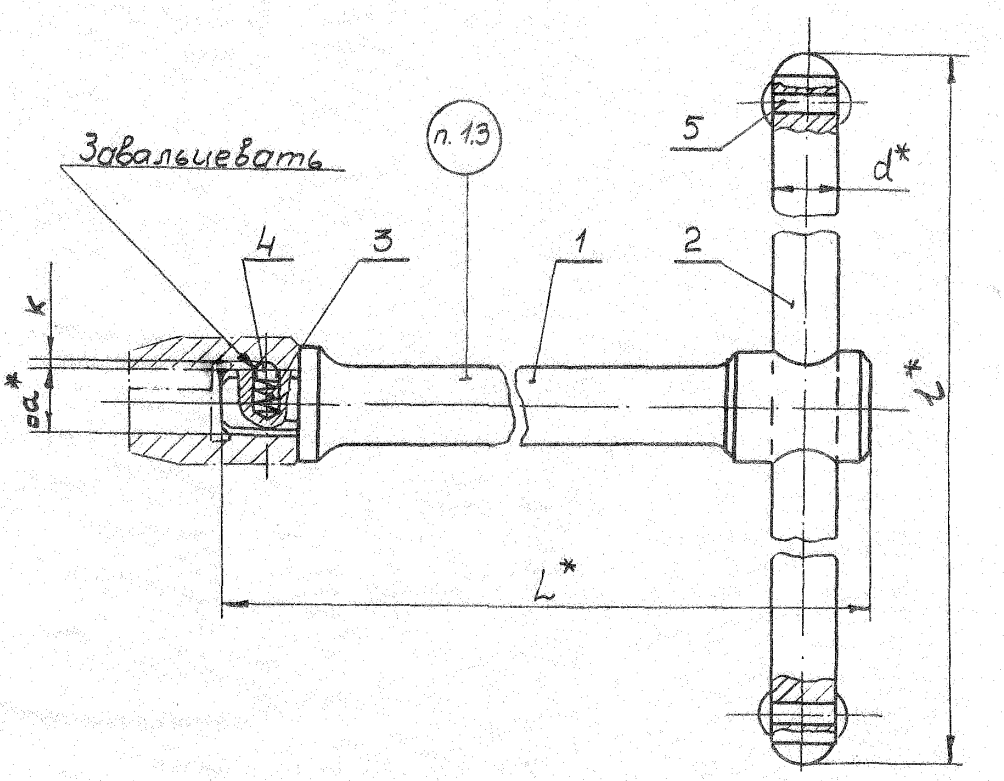

* Размеры для справок.

Черт. I

Таблица I

Размеры в мм

Обозначение воротка	Применяемость	a	L	l	d	K	Масса, кг	Дет.I Стержень кол.I
								Обозначения
69I0 - 0063		6,3	80	I25	8	I,3	0,II2	69I0-0063/00I
69I0 - 0064			I25				0,I32	69I0-0064/00I
69I0 - 0065		I0,0		I60	I0	I,5	0,200	69I0-0065/00I
69I0 - 0066		I2,5			I2	2,0	0,300	69I0-0066/00I

Продолжение табл.I

Размеры в мм

Обозначение воротка	Дет.2 Поперечина ОСТI.52437-79 кол.I	Дет.3 Пружина ОСТI.52437-79 кол.I	Дет.4 Шарик ГОСТ 3722-60 кол.I	Дет.5 Заклепка ГОСТ I0299-68 кол.2
	Обозначения			
69I0 - 0063	69I0-0067/004	69I0-0067/005	IУ - 3мм Н	3 х I0
69I0 - 0064				
69I0 - 0065	69I0-0068/004	69I0-0068/005	IУ - 5мм Н	3 х I2
69I0 - 0066	69I0-0069/004	69I0-0069/005	IУ - 6мм Н	3 х I5

Пример условного обозначения воротка a = 6,3 мм, L = I25 мм:

Вороток 69I0- 0064 ОСТ I.52436 - 79

I.2. Технические требования - 999.7899-0000.

I.3. Маркировать: обозначение, размер квадрата "а", товарный знак предприятия - изготовителя.

2. КОНСТРУКЦИЯ И РАЗМЕРЫ СТЕРЖНЯ (Дет.I).

2.I. Конструкция и размеры стержня должны соответствовать указанным на черт. 2 и в табл. 2.

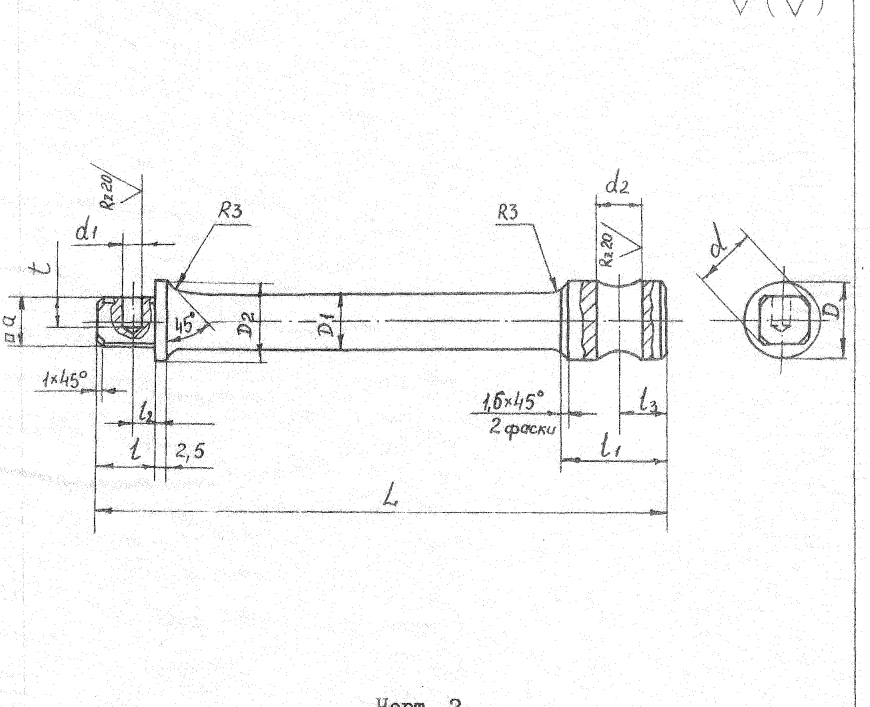

Черт. 2.

Таблица 2

Размеры в мм

Обозначение стержня	a		L	D	D_1	D_2	d		d_1	d_2
	Номин	Пред. откл.					Номин.	Пред. откл.		
69I0 - 0063	6,3	+0,050 -0,040	80	I4	I0	I2	8,4	-0,040	3,2	8,2
69I0 - 0064			I25							
69I0 - 0065	I0,0	-0,475 -0,565		I6	I2	I6	I2,7	-0,050	5,2	I0,2
69I0 - 0066	I2,5	+0,200 +0,090		22	I4	I8	I5,7	-0,060	6,2	I2,2

Размеры в мм

Продолжение табл.2

Обозначение стержня	l	l_1	l_2		l_3	t	Масса, кг.
			Номин.	Пред. откл.			
69I0 - 0063	7,5	20	4,0	±0,I80	9	5,0	0,056
69I0 - 0064							0,080
69I0 - 0065	II,0	22	5,5		I0	7,0	0,I00
69I0 - 0066	I5,5	25	8,0	±0,220	II	I0,0	0,200

Пример условного обозначения стержня d =6,3 мм, L =80 мм:

Стержень 6910-0063 ОСТ I.52436-79

2.2. Материал - сталь марки 40Х по ГОСТ 4543-71.

2.3. Твердость - HRC 40 ... 45.

2.4. Неуказанные предельные отклонения размеров:

отверстий H14, валов h 14, общей длины h 16.

2.5. Покрытие - 999.7899-0000.

gost.e-ecolog.ru