СССР

ОТРАСЛЕВЫЕ СТАНДАРТЫ

ИНСТРУМЕНТ СЛЕСАРНО-СБОРОЧНЫЙ

Часть I

ОСТ 1.52433—79 ÷ ОСТ 1.52462—79

Издание официальное

gost.e-ecolog.ru

УДК 621.966

Группа Г 24

ОТРАСЛЕВОЙ СТАНДАРТ

НОЖНИЦЫ
ШАРНИРНЫЕ КРИВЫЕ

Конструкция и размеры

ОСТ 1.52433-79

Взамен 999.1921-0000
(АН-2275)

Распоряжением Министерства
от 28.01. 19 80 г. № 087-16

срок введения установлен
с 01.07. 1980 г.
по 01.07. 1985 г.

© проверено в 1985 г.
срок действия продлен до 01.01.199

Настоящий стандарт распространяется на ножницы шарнирные кривые, предназначенные для резки листового материала.

1. Конструкция и размеры ножниц.

1.1. Конструкция и размеры ножниц должны соответствовать указанным на черт. 1 и в таблице.

Издание официальное

Перепечатка воспрещена

© - 11.4.2536-85 лист 07.07.87.

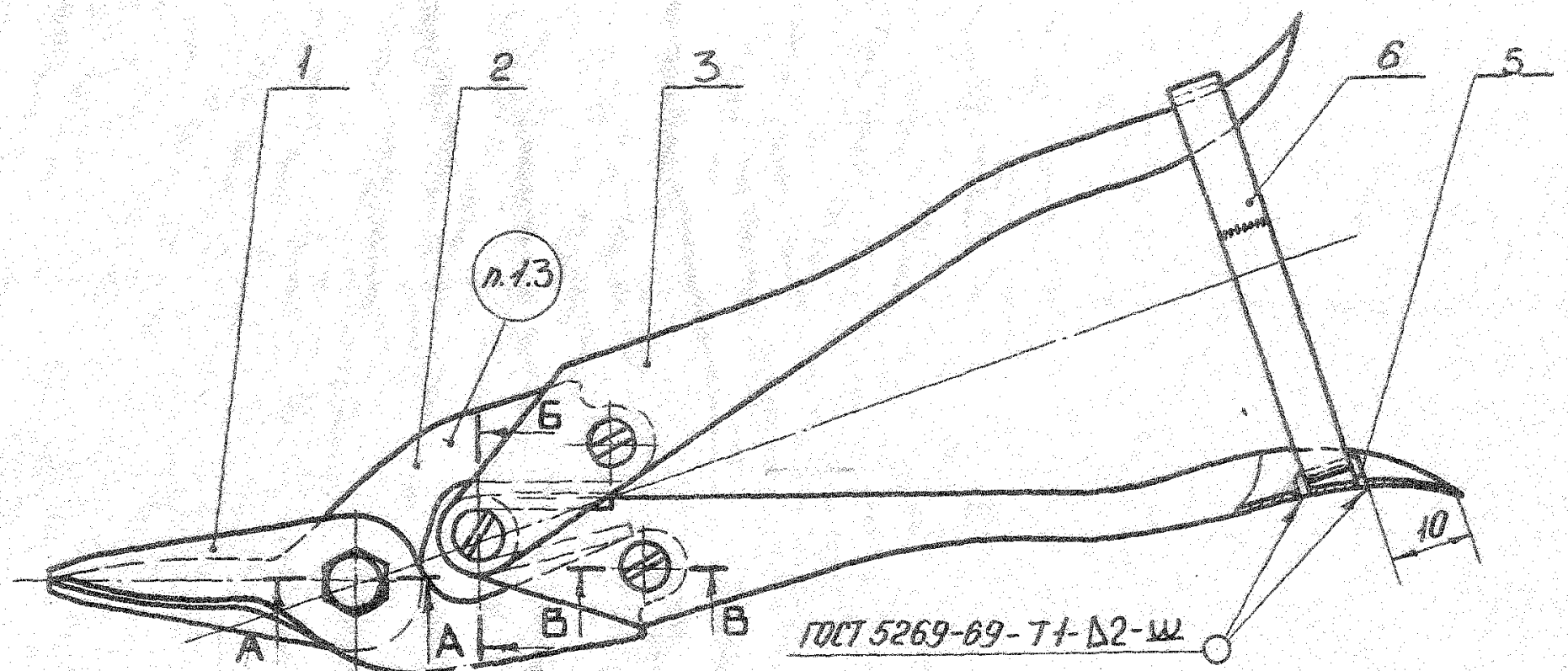

А-А

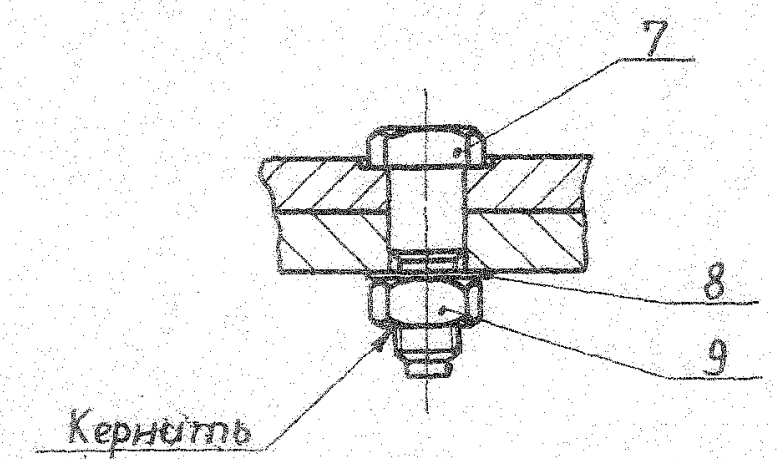

Б-Б

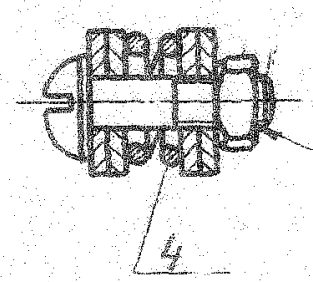

В-В

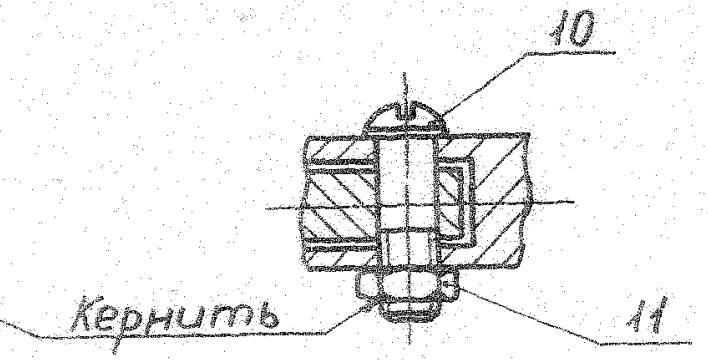

Черт. I

Примечание: На чертеже изображены ножницы левые, правые - отраженный вид.

Размеры в мм

Правые	Левые	Применяемость	Масса, кг	Дет. 1 Нож верхний кол.1	Дет.2 Нож нижний кол.1	Дет.3 Рукоятка кол.2
Обозначение ножниц				Обозначения		
I92I- 00I4	-		0,383	I92I-00I4 /00I	I92I-00I4 /002	I92I-00I4 /003
-	I92I- 00I5			I92I-00I5/00I	I92I-00I5 /002	

Продолжение

Размеры в мм

Правые	Левые	Дет.4 Пружина кол.1	Дет.5 Скоба кол.1	Дет.6 Кольцо ГОСТ I562-69 кол.1	Дет.7 Болт ГОСТ 78I7-72* кол.1
Обозначение ножниц		Обозначения			
I92I - 00I4	-	I92I-00I4/004	I92I-00I4/005	2xI0x80	M6x22
-	I92I-00I5				

ОСТ I 52433-79 Стр. 3

Продолжение

Размеры в мм

Правые	Левые	Дет.8 Шайба ГОСТ 10450-68 кол.1	Дет.9 Гайка ГОСТ 5927-70 кол.1	Дет.10 Винт * ГОСТ 17473-72 кол.3	Дет.11 Гайка ГОСТ 5927-70 кол.3
Обозначение ножниц		Обозначения			
1921 - 0014	-	6	М6.5	М5х18.66	М5.5
	1921 - 0015				

* Материал: сталь марки 45 по ГОСТ 1050-74, длина резьбы для детали 10, l_0 = 8 мм.

Пример условного обозначения ножниц левых:

Ножницы левые 1921 - 0015 ОСТ 1.52433-79

1.2. Технические требования-по ГОСТ 7210-75.

1.3. Маркировать: обозначение, товарный знак предприятия-изготовителя.

2. КОНСТРУКЦИЯ И РАЗМЕРЫ НОЖА ВЕРХНЕГО (Дет.I),

2.I. Конструкция и размеры ножа верхнего должны соответствовать указанным на черт. 2.

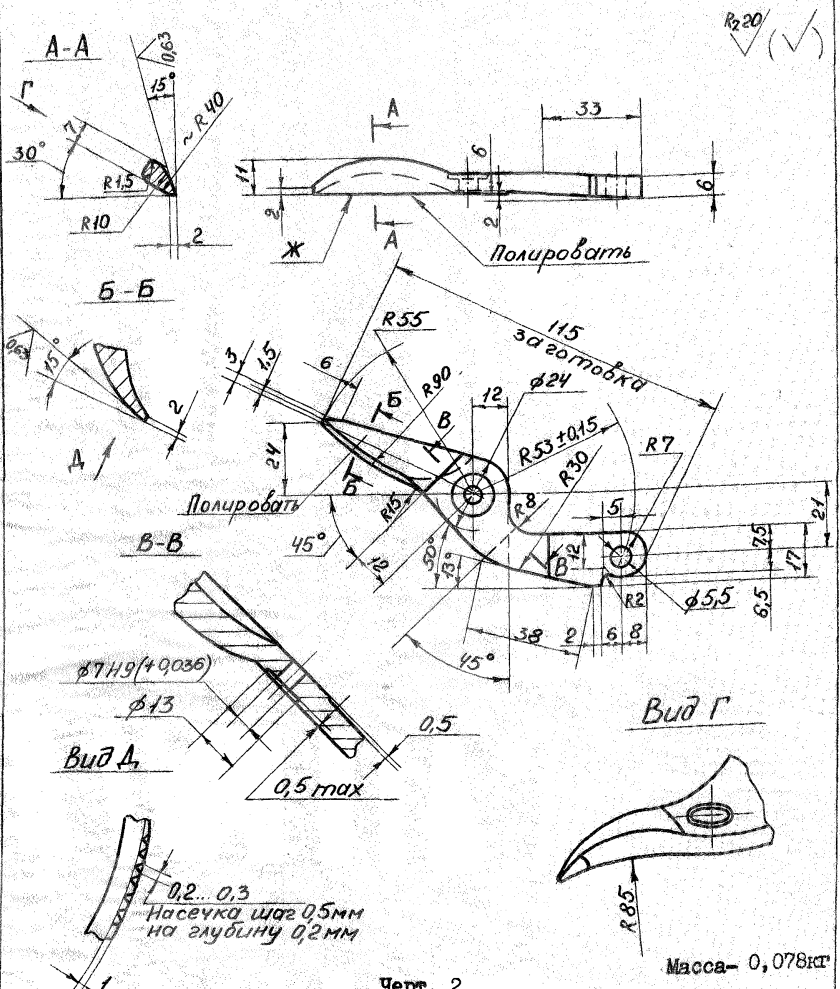

Масса- 0,078кг

Черт. 2

Примечание: На чертеже изображен нож для левых ножниц, для правых - отраженный вид.

Пример условного обозначения ножа верхнего левого :

Нож верхний I92I-00I5/00I ОСТ I.52433-79

2.2. Материал - сталь марки XI2M по ГОСТ 5950-73.

2.3. Твердость - на режущих элементах HRC 58 ... 6I.

2.4. Неуказанные предельные отклонения размеров:
отверстий H14, валов h I4.

2.5. Острые нерабочие кромки скруглить R 0,3...0,5 мм.

2.6. Неплоскостность поверхн. Ж не должна быть более 0,03 мм.

2.7. Покрытие - 999.7899-0000.

3. КОНСТРУКЦИЯ И РАЗМЕРЫ НОЖА НИЖНЕГО (Дет.2).

3.I. Конструкция и размеры ножа нижнего должны соответствовать указанным на черт. 3.

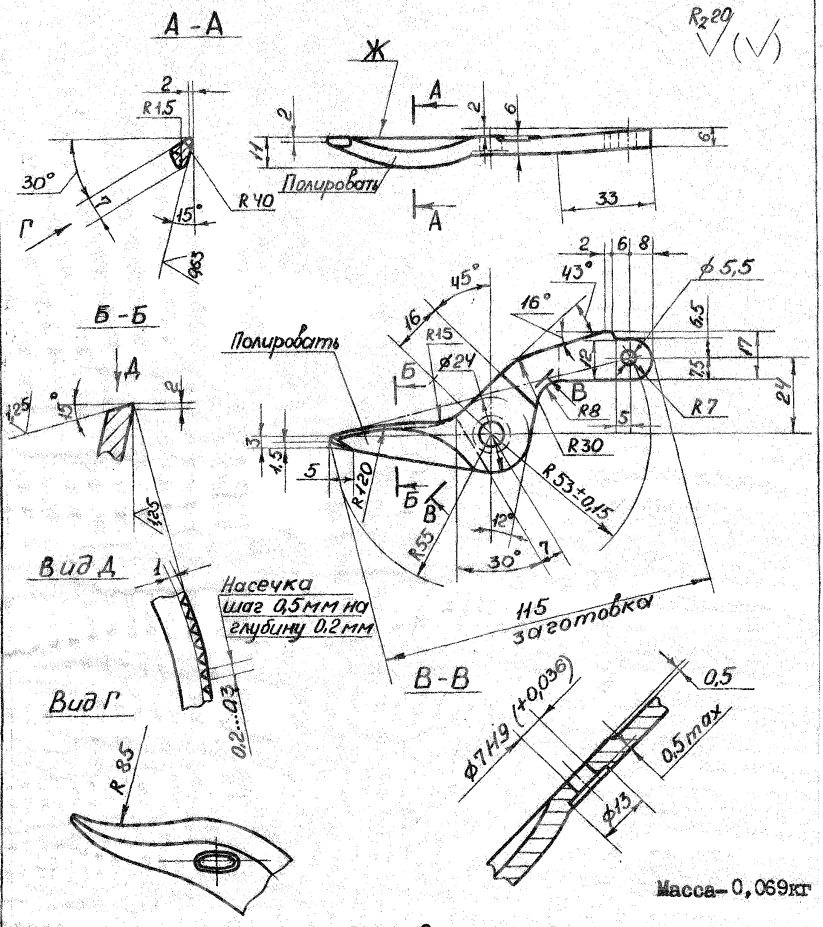

Черт. 3

Примечание: на чертеже изображен нож для левых ножниц, для правых-отраженный вид.

Пример условного обозначения ножа нижнего левого:

Нож нижний I92I- 00I5/002 ОСТ I.52433-79

3.2. Материал - сталь марки XI2M по ГОСТ 5950-73.

3.3. Твердость - на режущих элементах HRC 58 ... 6I.

3.4. Неуказанные предельные отклонения размеров:
отверстий H14, валов h I4.

3.5. Острые нерабочие кромки скруглить R 0,3...0,5 мм.

3.6. Неплоскостность поверхн. Ж не должна быть более 0,03 мм.

3.7. Покрытие - 999.7899-0000.

4. КОНСТРУКЦИЯ И РАЗМЕРЫ РУКОЯТКИ (Дет. 3).

4.I. Конструкция и размеры рукоятки должны соответствовать указанным на черт. 4.

$R_z 20$ (✓)

Развертка

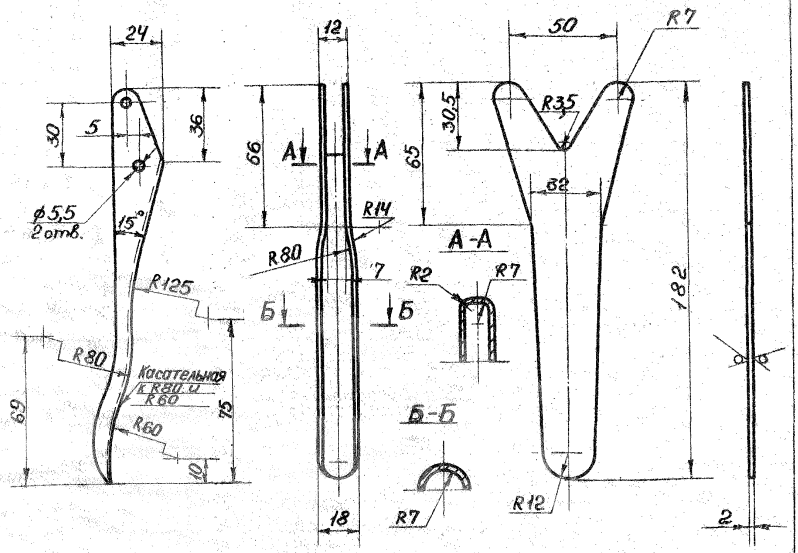

Масса -0,09Iкг

Черт. 4

Пример условного обозначения рукоятки:

Рукоятка I92I -00I4/003 ОСТ I.52433-79

4.2. Материал - лист 2,0 ГОСТ I9903-74
30ХГСА ГОСТ I542-7I.

4.3. Твердость - HRC 48 ... 52.

4.4. Неуказанные предельные отклонения размеров: отверстий H14, валов h I4.

4.5. Покрытие - 999.7899-0000.

5. КОНСТРУКЦИЯ И РАЗМЕРЫ ПРУЖИНЫ (Дет.4).

5.I. Конструкция и размеры пружины должны соответствовать указанным на черт. 5.

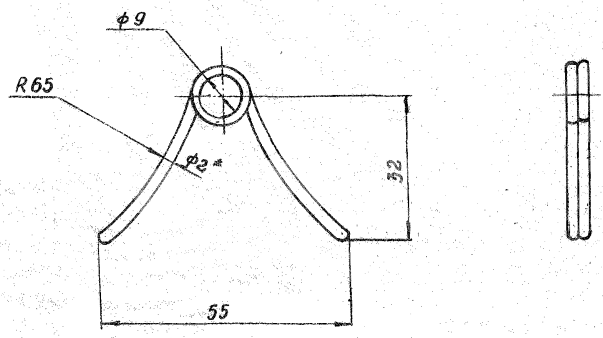

Масса-0,025 кг

* Размеры для справок.

Черт.5

Пример условного обозначения пружины:

Пружина I92I-00I4/004 ОСТ I.52433-79

5.2. Материал- проволока II - 2,0 ГОСТ 9389-75.

5.3. Твердость - HRC 43 ... 47.

5.4. Неуказанные предельные отклонения размеров: отверстий H14, валов h I4.

5.5. Длина заготовки - проволока II6 мм.

5.6. Покрытие - 999.7899-0000.

6. КОНСТРУКЦИЯ И РАЗМЕРЫ СКОБЫ (Дет. 5).

6.I. Конструкция и размеры скобы должны соответствовать указанным на черт. 6.

$R_z 40$ (√)

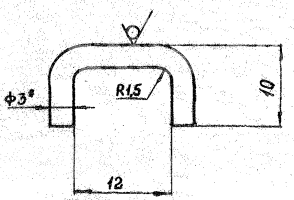

Масса - 0,002 кг

* Размеры для справок.

Черт. 6

Пример условного обозначения скобы:

Скоба I92I-00I4/005 ОСТ I.52433-79

6.2. Материал - проволока 3,0 ГОСТ 3282-74.

6.3. Неуказанные предельные отклонения размеров: отверстий H14, валов h I4.

6.4. Длина заготовки - проволока 30 мм.

6.5. Покрытие - 999.7899-0000.

gost.e-ecolog.ru