УДК 531.7.084

Группа П04

ОТРАСЛЕВОЙ СТАНДАРТ

СТОЙКА УГЛОВАЯ ДЛЯ ИЗМЕРИТЕЛЬНЫХ ГОЛОВОК
Конструкция и размеры

ОСТ I.52386-79

Взамен ОСТ I.76059-71

Распоряжением Министерства
от 25. 07 1979 г. № 087-16

срок введения установлен
с 01.01 1981 г.

Настоящий стандарт распространяется на стойки угловые для измерительных головок, применяемых в контрольно-измерительных приспособлениях.

Стандарт устанавливает конструкцию и размеры стойки угловой для измерительных головок.

Издание официальное ★

Перепечатка воспрещена

gost.e-ecolog.ru

I. КОНСТРУКЦИЯ И РАЗМЕРЫ СТОЙКИ.

I.I Конструкция и размеры стойки должны соответствовать черт. I...3 и табл. I...3.

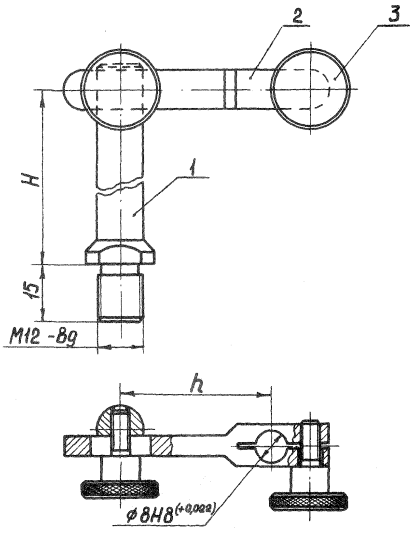

Черт. 1

Зак. 1357

мм

Таблица I

Обозначение стоек	H	h	Дет.I Стойка	Деталь 2 Державка	Дет.3 Винт ГОСТ 2I33I-75
			Количество		
			I	I	2
			обозначение деталей		
80II-000I	30	30	000I/00I	000I/002	IIM5xI2-055
80II-0002	40		0002/00I		
80II-0003	50	40	0003/00I	0004/002	
80II-0004	60		0005/00I		
80II-0005	80		0006/00I		
80II-0006	I00		0007/00I		
80II-0007					

Пример условного обозначения стойки H = 30 мм L = 30 мм:

Стойка 80II-000I ОСТ I.52386-79

2. КОНСТРУКЦИЯ И РАЗМЕРЫ СТОЙКИ (Деталь I)

2.I Конструкция и размеры стойки должны соответствовать указанным на чертеже 2.

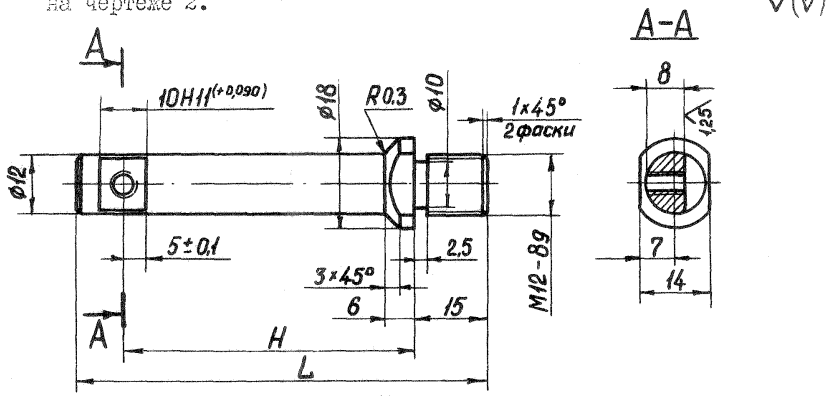

Черт. 2

Таблица 2 мм

Обозначение	H	L
80II-000I/00I	30	55
80II-0002/00I	40	65
80II-0003/00I	50	75
80II-0004/00I	60	85
80II-0005/00I	80	105
80II-0006/00I	I00	I25
80II-0007/00I		

2.2 Материал – сталь марки 45 по ГОСТ I050-74

2.3 HRC 40...45 , кроме резьбы

2.4 Резьба по СТ СЭВ I80-75,I82-75. Поле допуска 8g ГОСТ I6093-70.

2.5 Остальные технические требования по ОСТ I.5I896-75.

2.6 Покрытие: Хим. Окс. по ГОСТ 9791-68.

Пример условного обозначения стойки H = 60 мм, L = 85 мм:

Стойка 80II-0005/00I ОСТ I.52386-79

3. КОНСТРУКЦИЯ И РАЗМЕРЫ ДЕРЖАВКИ (Деталь 2)

3.I Конструкция и размеры державки должны соответствовать указанным на чертеже 3.

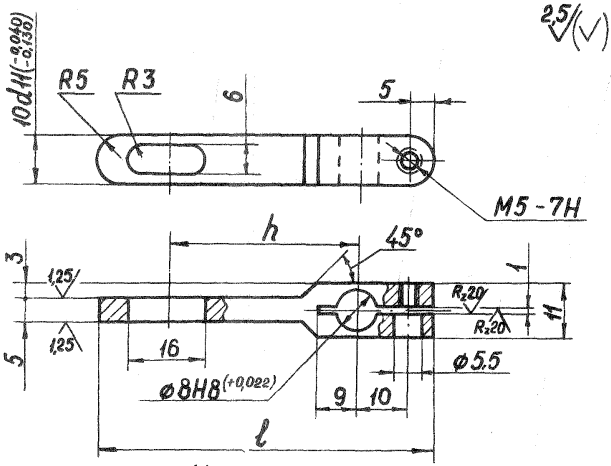

Черт.3

Таблица 3

мм

Обозначение	h	l
80II-0001/002	30	60
80II-0004/002	40	70

Зак. 1357

3.2 Материал - сталь марки 45 по ГОСТ I050-74

3.3 HRC 30... 35

3.4 Резьба по СТ СЭВ I80-75,I82-75. Поле допуска 7Н ГОСТ I6093-70

3.5 Остальные технические требования по ОСТ I.5I896-75

3.6 Покрытие - Хим.Окс.прм. по ГОСТ 979I-68.

Пример условного обозначения державки h = 30 мм, l = 60мм:

Державка 80II-000I/002 ОСТ I.52386-79

gost.e-ecolog.ru