УДК 531.7.084 Группа П04

ОТРАСЛЕВОЙ СТАНДАРТ

СТОЙКА УГЛОВАЯ ДЛЯ ИЗМЕРИТЕЛЬНЫХ ГОЛОВОК (ПОВОРОТНАЯ) Конструкция и размеры.

ОСТ I.52385-79

Взамен ОСТ I.76058-71

Распоряжением Министерства от 25.07 1979 г. № 087-16

срок введения установлен с 01.01 1981 г.

Настоящий стандарт распространяется на стойки угловые для измерительных головок, применяемых в контрольно-измерительных приспособлениях.

Стандарт устанавливает конструкцию и размеры стойки угловой для измерительных головок.

Издание официальное ★ Перепечатка воспрещена

gost.e-ecolog.ru

I. КОНСТРУКЦИЯ И РАЗМЕРЫ СТОЙКИ.

I.I Конструкция и размеры стойки должны соответствовать черт. I...3 и табл. I...2.

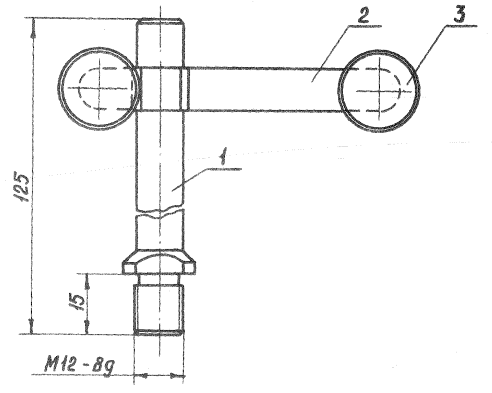

Черт. 1

Зак 1551

Таблица I

Обозначение стоек	h, мм	Деталь I Стойка	Деталь 2 Державка	Деталь 3. Винт ГОСТ 2I33I-75
		количество		
		I	I	2
		обозначение		
80II-002I 80II-0022 80II-0023 80II-0024	25 35 45 55	80II-002I/00I	80II-002I/002 80II-0022/002 80II-0023/002 80II-0024/002	IIM5xI2 - 055

Пример обозначения стойки h = 45 мм:

Стойка 80II-0023 ОСТ I.52385-79

2. КОНСТРУКЦИЯ И РАЗМЕРЫ СТОЙКИ (Деталь I)

2.I Конструкция и размеры стойки должны соответствовать указанным на чертеже 2.

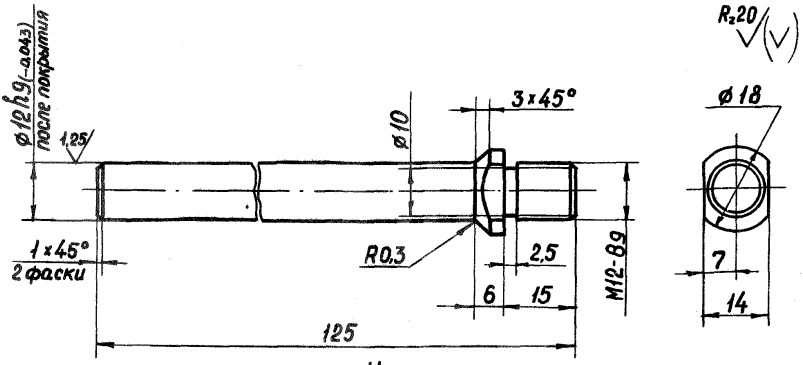

Черт. 2

2.2 Материал - сталь марки 45 ГОСТ I050-60

2.3 HRC 40 ... 45, кроме резьбы.

2.4 Резьба по СТ СЭВ I80-75, I82-75. Поле допуска 8g ГОСТ I6093-70.

2.5 Остальные технические требования по ОСТ I.5I896-75.

2.6 Покрытие - Х.6.м по ГОСТ 979I-68

Пример условного обозначения стойки: Стойка 80II-002I/00I

ОСТ I.52385-79

3. КОНСТРУКЦИЯ И РАЗМЕРЫ ДЕРЖАВКИ (Деталь I)

3.I Конструкция и размеры державки должны соответствовать указанным в чертеже 3.

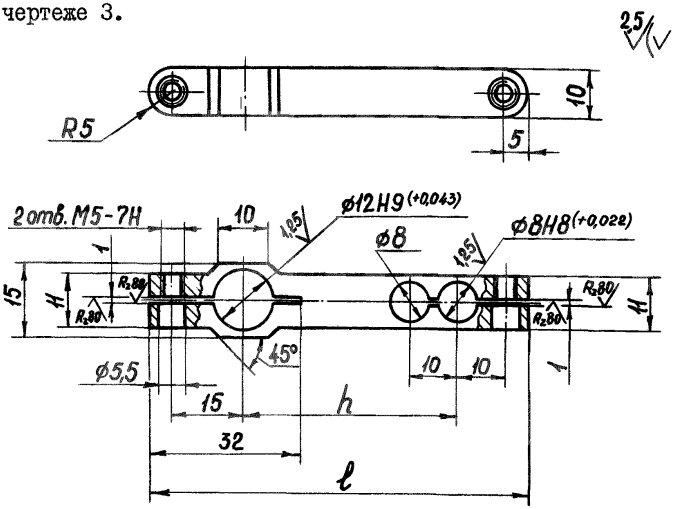

Черт.3

мм

Таблица 2

Обозначение	h	ℓ
80II-0021/002	25	60
80II-0022/002	35	70
80II-0023/002	45	80
80II-0024/002	55	90

3.2 Материал - сталь марки 45 ГОСТ I050-74

3.3 HRC 30 ... 35

3.4 Резьба по СТ СЭВ I80-75,I80-75. Поле допуска 7H ГОСТ I6093-70.

3.5 Остальные технические требования по ОСТ I.5I896-75.

3.6 Покрытие: Хим.Окс.прм. по ГОСТ 9791-68

Пример условного обозначения державки h = 35 мм: ℓ = 70 мм:

Державка 80II-0022/002 ОСТ I.52385-79

gost.e-ecolog.ru