УДК 531.7.084 Группа П04

ОТРАСЛЕВОЙ СТАНДАРТ

ЗАЖИМ

Конструкция и размеры

ОСТ 1 52384-79

Вводится впервые

Распоряжением Министерства срок введения установлен

от 25.07 1979 г. № 087-16 с 01.01 1981 г.

Настоящий стандарт распространяется на зажимы, предназначенные для крепления деталей.

Стандарт устанавливает конструкцию и размеры зажима в двух исполнениях.

gost.e-ecolog.ru

I. КОНСТРУКЦИЯ И РАЗМЕРЫ.

I.I Конструкция и размеры зажима должны соответствовать черт.I,2 и табл.I,2.

Исполнение I

$R_z 20$

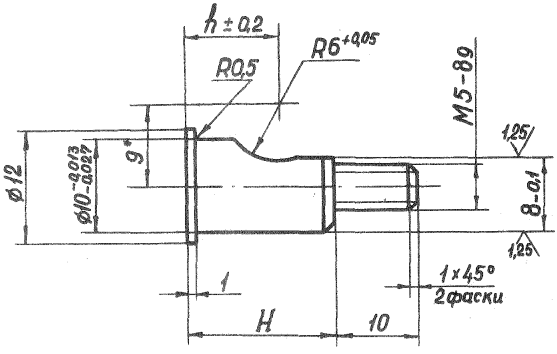

Черт.1

мм Таблица I

Обозначение	h	H
8029-0093	9	I6
8029-0094	I0	I8
8029-0095	II	20
8029-0096	I2	22
8029-0097	I3	24
8029-0098	I4	26

Пример условного обозначения зажима H = I6 мм, h = 9 мм:

Зажим 8029-0093 ОСТ I.52384-79

Зак. 1357

Исполнение II

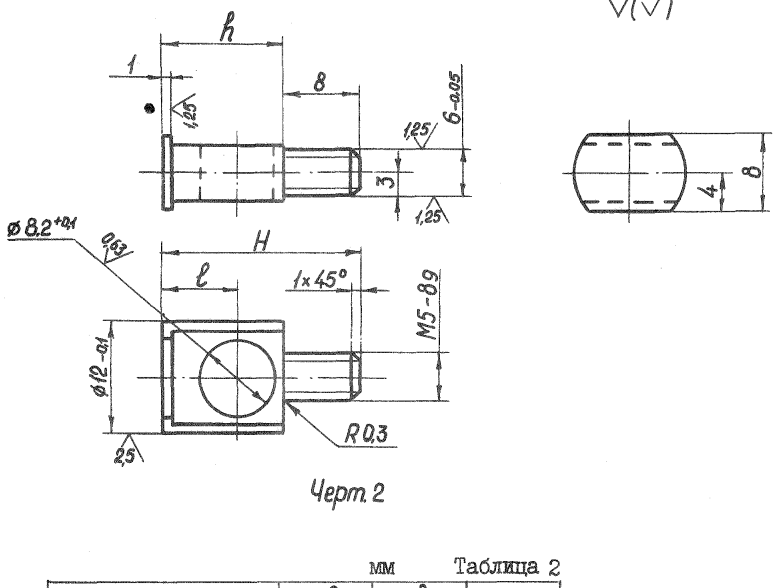

Черт. 2

мм Таблица 2

Обозначение	l	h	H
8029-0099	8	I3,5	2I,5
8029-0I00	9	I5	23
8029-0I0I	I0	I7	25
8029-0I02	II	I9	27
8029-0I03	I2	2I	29
8029-0I04	I3	23	3I

Пример условного обозначения зажима H = 2I,5 мм, l = 8 мм, h = I3,5 мм

Зажим 8029-0099 ОСТ I.52384-79

I.2 Материал - сталь 45 по ГОСТ I050-74

I.3 HRC 33...38

I.4 Острые кромки притупить, r = 0,2 мм

I.5 Остальные технические требования по ОСТ I.5I896-75

I.6 Покрытие - Хим.Окс.прм.по ГОСТ 979I-68

① 1.7 * Размер для справок

Зак. 1337

gost.e-ecolog.ru

① - Изв. И1.4.1330-82 (см. в ОГШ) [illegible] 16.05.84.