УДК 531.7.084 Группа П04

ОТРАСЛЕВОЙ СТАНДАРТ

ЗАЖИМЫ ДЛЯ ИНДИКАТОРОВ
Конструкция и размеры

ОСТ 1.52383-79

Вводится впервые

Распоряжением Министерства срок введения установлен

от 25.07. 1979 г. № 087-16 с 01.01 1981 г.

Настоящий стандарт распространяется на элементы конструкции деталей средств измерений, обеспечивающих зажим индикаторов.

Стандарт устанавливает конструкцию и размеры зажима в трех исполнениях.

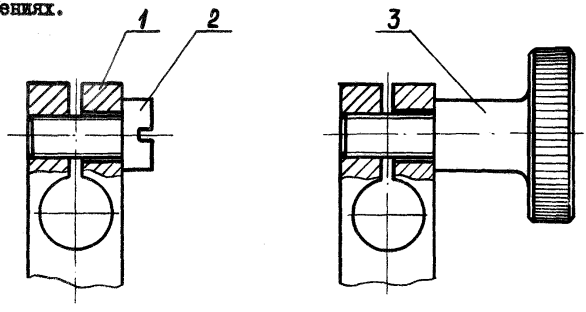

Черт.1

Примечание: Деталь поз.2 – Винт М5х10.66.05 ГОСТ 1491-72

Инв. 1357

gost.e-ecolog.ru

ЗАЖИМ ПРОРЕЗНОЙ (деталь I)

Исполнение I

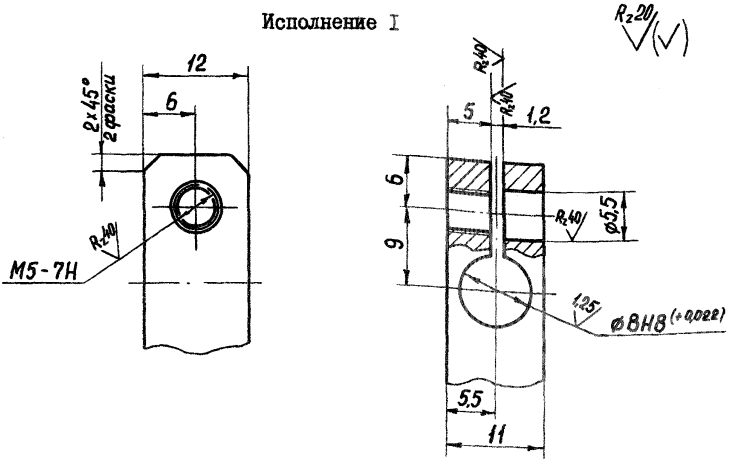

Черт. 2

I. Материал - сталь 45 по ГОСТ I050-74

2. HRC 30 ... 35

3. Резьба по СТ СЭВ I80-75, I82-75. Поле допуска 7H ГОСТ I6093-70

4. Остальные технические требования по ОСТ I.5I896-75

5. Покрытие - Х.6.м по ГОСТ 979I-6I

Пример условного обозначения зажима прорезного:

Зажим 8029-0050 ОСТ I.52383-79

ЗАЖИМ ПРОРЕЗНОЙ

Исполнение II

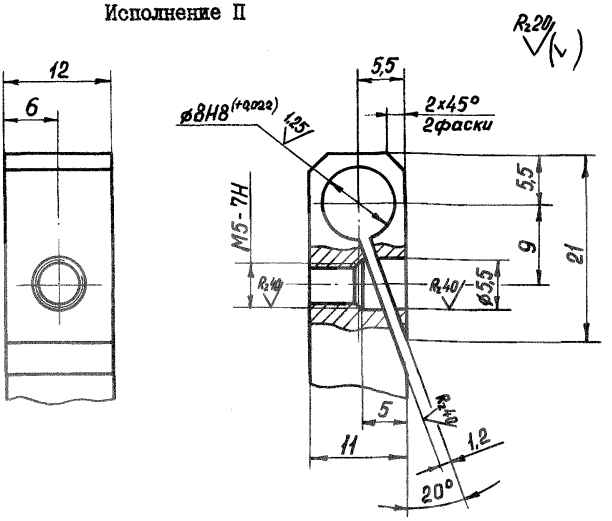

Черт. 3

I. Материал – сталь 45 по ГОСТ I050-74

2. HRC 30 ... 35

3. Резьба по СТ СЭВ I80-75, I82-75. Поле допуска 7H ГОСТ I6093-70

4. Остальные технические требования по ОСТ I.5I896-75

5. Покрытие – Х.6.м по ГОСТ 979I-6I

Пример условного обозначения зажима прорезного:

Зажим 8029-005I ОСТ I.52383-79

Зак. 1851

ЗАЖИМ ПРОРЕЗНОЙ КОРПУСНОЙ

Исполнение III

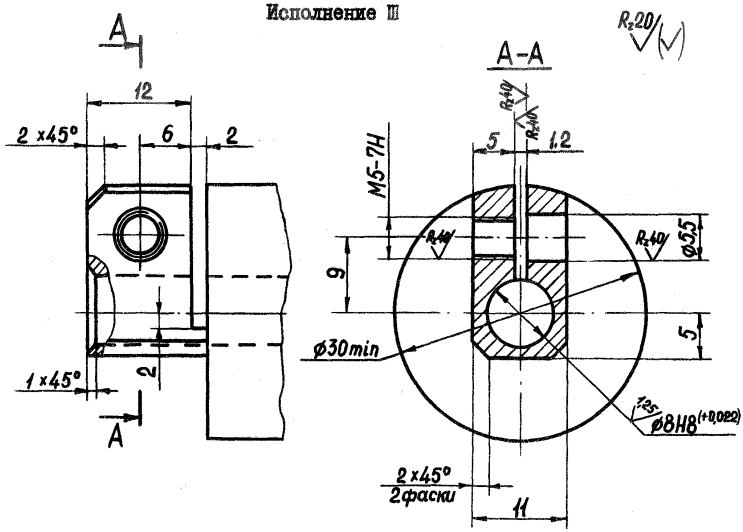

Черт. 4

1. Материал – сталь 45 по ГОСТ I050-74
2. HRC 30 ... 35
3. Резьба по СТ СЭВ I80-75, I82-75. Поле допуска 7H ГОСТ I6093-70
4. Остальные технические требования по ОСТ I.5I896-75
5. Покрытие – Х.6.м по ГОСТ 9791-6I

Пример условного обозначения зажима прорезного корпусного:

Зажим 8029-0052 ОСТ I.52383-79

В И Н Т (деталь 3)

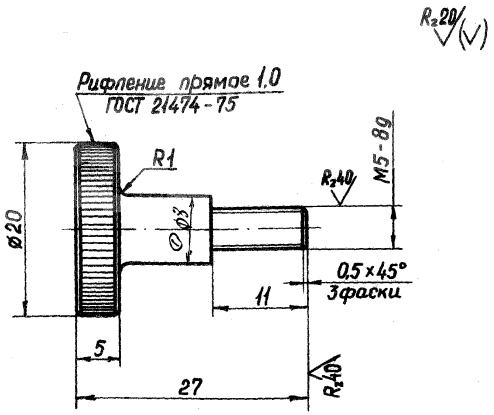

Черт. 5

I. Материал - сталь 45 ГОСТ I050-74

2. HRC 30 ... 35

3. Резьба по СТ СЭВ I80-75,I82-75. Поле допуска 8g ГОСТ I6093-70

4. Остальные технические требования по ОСТ I.5I896-75

5. Покрытие - Х.6.м по ГОСТ 979I-6I

Пример условного обозначения винта;

Винт 8029-0053 ОСТ I.52383-79

gost.e-ecolog.ru

① - 2138.Ш.4.1329-82 (см. в ОСТ) 20.04.84