УДК 531.7.084 Группа П04

ОТРАСЛЕВОЙ СТАНДАРТ

ЗАЖИМ ДЛЯ ИНДИКАТОРОВ ЧАСОВОГО ТИПА
Конструкция и размеры

ОСТ 1.52382-79

Взамен ОСТ I.76057-7I

Распоряжением Министерства срок введения установлен

от 25.07 1979 г. № 087-16 с 01.01 1981 г.

Настоящий стандарт распространяется на элементы конструкции деталей средств измерений, обеспечивающих зажим индикаторов.

Стандарт устанавливает конструкцию и размеры зажима.

I. КОНСТРУКЦИЯ И РАЗМЕРЫ ЗАЖИМА.

I.I Конструкция и размеры зажима для индикаторов часового типа должны соответствовать указанным на черт.I и табл.

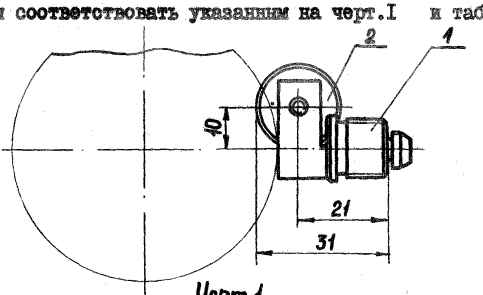

Черт.1

Пример условного обозначения зажима: Зажим 8029-0048 ОСТ I.52382-79

gost.e-ecolog.ru

2. КОНСТРУКЦИЯ И РАЗМЕРЫ ДЕРЖАВКИ (Деталь I)

2.I Конструкция и размеры державки должны соответствовать указанным на чертеже 2.

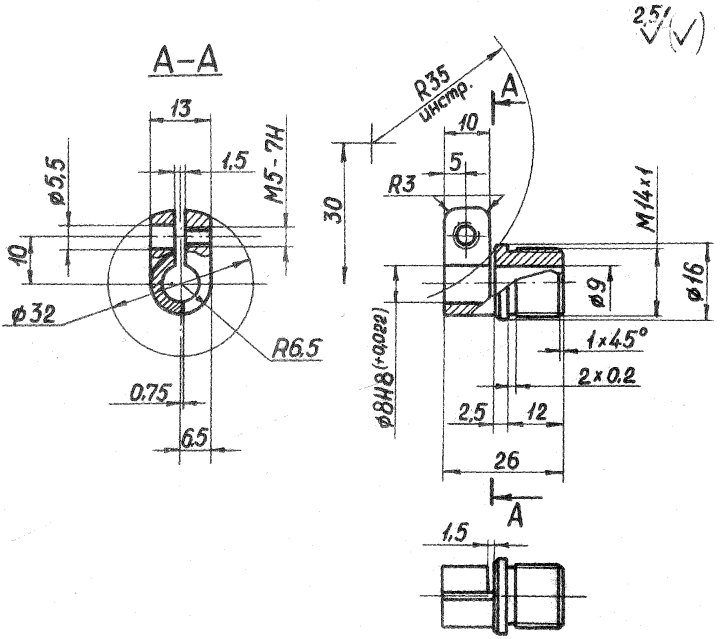

Черт. 2

Обозначение зажима	Деталь I Державка	Дет.2 Винт ГОСТ 2I33I-75
	количество	
	I	I
	обозначение	
8029-0048	8029-0048/I	IIM5xI2-055

Зак. 1351

2.2 Материал - сталь марки 45 по ГОСТ I050-74

2.3 HRC35 ...38

2.4 Остальные технические требования по ОСТ I.5I896-75

2.5 Покрытие - Хим.Окс.прм. по ГОСТ 979I-68

Пример условного обозначения державки:

Державка 8029-0048/I ОСТ I.52382-79

gost.e-ecolog.ru