УДК 551.7.084 Группа П04

# ОТРАСЛЕВОЙ СТАНДАРТ

ЗАЖИМ ДЛЯ ИНДИКАТОРОВ. **ОСТ 1.52381-79**

Конструкция и размеры Взамен ОСТ I.76056-7I

Распоряжением Министерства срок введения установлен

от 25.07 1979 г. № 087-16 с 01.01 1981 г.

Настоящий стандарт распространяется на элементы конструкции деталей средств измерений, обеспечивающих зажим индикаторов.

Стандарт устанавливает конструкцию и размеры зажима.

## I. КОНСТРУКЦИЯ И РАЗМЕРЫ ЗАЖИМА.

I.I Конструкция и размеры зажима для индикаторов часового типа должны соответствовать указанным на черт.I и табл.

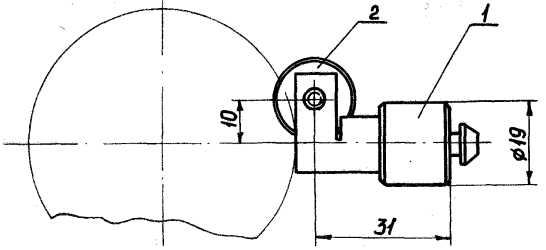


Черт.1

Пример условного обозначения зажима: Зажим 8029-0046 ОСТ I.5238I-79



Перепечатка воспрещена

gost.e-ecolog.ru

## 2. КОНСТРУКЦИЯ И РАЗМЕРЫ ДЕРЖАВКИ
(деталь I)

2.I Конструкция и размеры державки должны соответствовать указанным на чертеже 2.

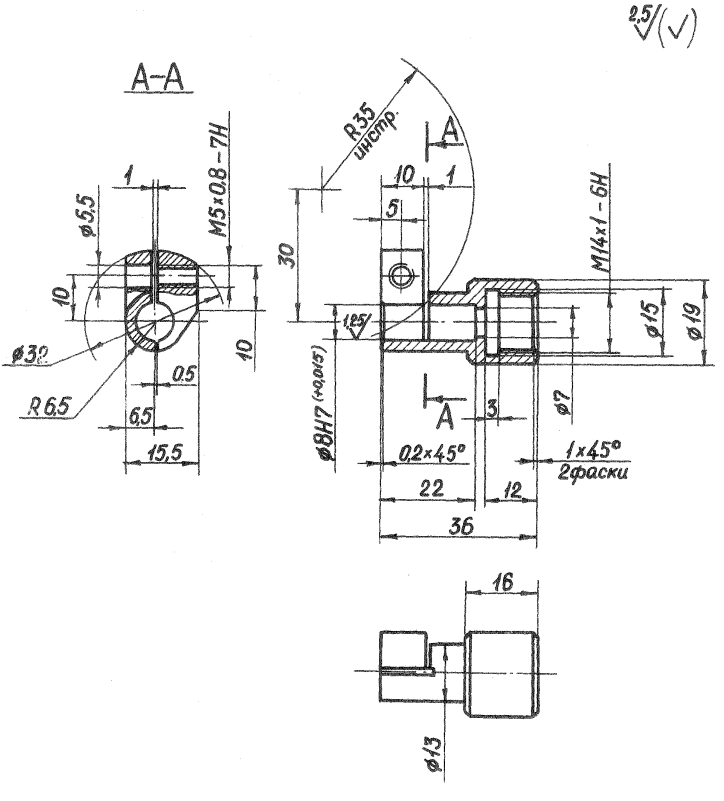


Черт. 2

| Обозначение зажима | Деталь I Державка | Дет.2 Винт ГОСТ I049I-63 |
|---|---|---|
| | Количество | |
| | I | I |
| | Обозначение | |
| 8029-0046 | 8029-0046/I | IIM5xI2-055 |

2.2 Материал- сталь марки 45 по ГОСТ I050-74.

2.3 HRC 35... 38.

2.4 Остальные технические требования по ОСТ I.5I896-75.

2.5 Покрытие - Хим.Окс.прм. по ГОСТ 979I-68.

Пример условного обозначения державки:

Державка 8029-0046/I ОСТI.5238I-79

№ 1357

gost.e-ecolog.ru