УДК 531.7.084 Группа П04

ОТРАСЛЕВОЙ СТАНДАРТ

ОСИ НА ШАРИКОВЫХ ОПОРАХ.
Конструкция и размеры.

ОСТ 1.52380-79

Вводится впервые

Распоряжением Министерства от 25.07 1979 г. № 087-16

срок введения установлен с 01.01 1981 г.

Настоящий стандарт распространяется на оси на шариковых опорах, они предназначены для использования в конструкциях контрольно-измерительных средств.

Стандарт устанавливает конструкцию и размеры осей на шариковых опорах.

Издание официальное *

Перепечатка воспрещена

gost.e-ecolog.ru

I. КОНСТРУКЦИЯ И РАЗМЕРЫ ОСИ НА ШАРИКОВЫХ ОПОРАХ. I.I Конструкция и размеры оси на шариковых опорах должны соответствовать черт. I и табл. I.

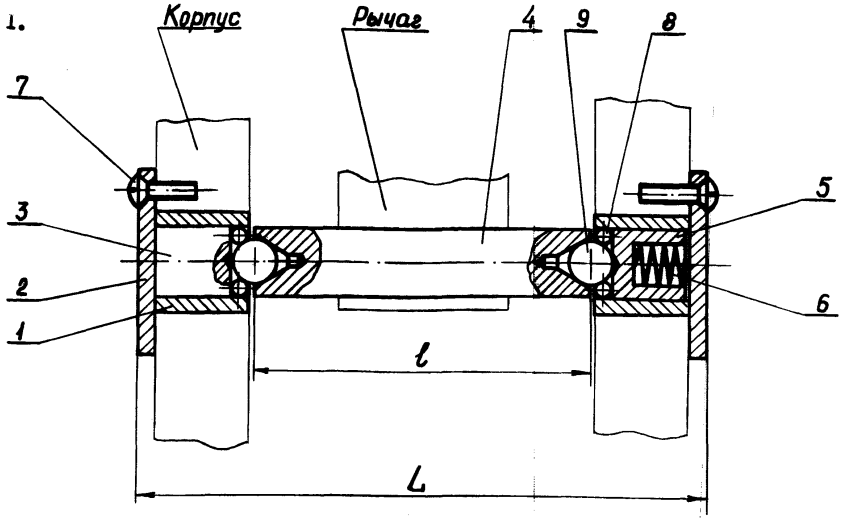

Черт. 1

Таблица I

Обозначение	L, мм	ℓ, мм	Деталь I втулка	Деталь 2 крышка	Деталь 3 втулка	Деталь 4 ось	Деталь 5 стакан	Деталь 6 пружина	Деталь 7 винт	Деталь 8 шарик	Деталь 9 шарик
			Количество на I исполнение								
			2	2	I	I	I	I	6	I8	2
			Обозначение								
			802I-						ГОСТ I747-72	ГОСТ 3722-60	
802I-00II	30	I6	00II/00I	00II/002	00II/003	00II/004	00II/005	00II/006	M2x6.66.043	П I мм Н	П 2,5 мм Н
802I-00I2	42	20	00I2/00I	00I2/002	00I2/003	00I2/004	00I2/005	00I2/006		П I,588мм Н	П 3,969мм Н
802I-00I3	47	25				00I3/004					
802I-00I4	56	32	00I4/00I	00I4/002	00I4/003	00I4/004	00I4/005	00I4/006		П 2 мм Н	П 5 мм Н
802I-00I5	64	40				00I5/004					

ПРИМЕЧАНИЕ: При поворотах оси на угол меньше $I0^{0}$ должны быть приняты шарики II степени точности.
При поворотах оси на угол больше $I0^{0}$, в зависимости от требуемой точности, должны быть приняты шарики I или OI степени точности.

Пример условного обозначения оси на шариковых опорах с L = 30 мм и ℓ = I6 мм:

Ось 802I-00II ОСТ I.52380-79

2. КОНСТРУКЦИЯ И РАЗМЕРЫ ВТУЛКИ (деталь I)

2.I Конструкция и размеры втулки должны соответствовать указанным на чертеже 2 и таблице 2.

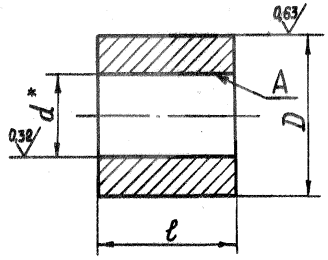

Черт. 2

Таблица 2

мм

Обозначение	d		D		ℓ	
	номин.	пред. откл.	номин.	пред. откл.	номин.	пред. откл.
802I-00II/00I	4,0	+0,008	8,0	+0,038	7	- 0,I
802I-00I2/00I	6,4	+0,009	I0,0	+0,023	II	
802I-00I4/00I	8,I		I2,0	+0,046 +0,028	I2	

2.2 Материал - сталь ШХI5 ГОСТ 80I-78.

2.3 HRC 58 ... 64.

2.4 Старить.

2.5 Остальные технические требования по ОСТ I.5I896-75.

2.6 Покрытие - Хим.Окс.прм. по ГОСТ 979I-68, кроме поверхности А.

2.7 * Размер - после сборки.

Пример условного обозначения втулки d = 4 мм и ℓ = 7 мм:

Втулка 802I-00II/00I ОСТ I.52380-79

Зак. 1351

3. КОНСТРУКЦИЯ И РАЗМЕРЫ КРЫШКИ (деталь 2)

3.I Конструкция и размеры крышки должны соответствовать указанным на чертеже 3 и таблице 3.

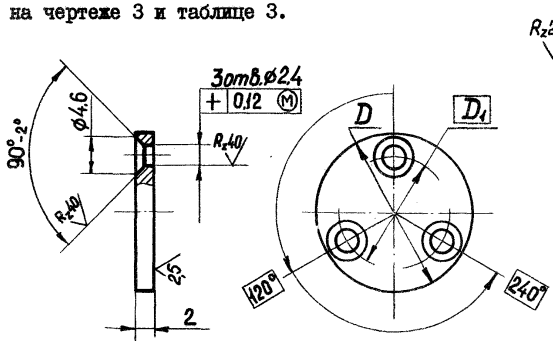

Черт.3

Таблица 3

мм

Обозначение	D	D1
802I-00II /002	I8	I3
802I-00I2 /002	20	I5
802I-00I4 /002	22	I7

3.2 Материал - сталь 45 ГОСТ I050-74.

3.3 Остальные технические требования по ОСТ I.5I896-75.

3.4 Покрытие - Хим.Окс.прм. по ГОСТ 979I-68.

Пример условного обозначения D = I8 мм:

Крышка 802I-00II/002 ОСТ I.52380-79

4. КОНСТРУКЦИЯ И РАЗМЕРЫ ВТУЛКИ (деталь 3)

4.I Конструкция и размеры втулки должны соответствовать указанным на чертеже 4 и таблице 4.

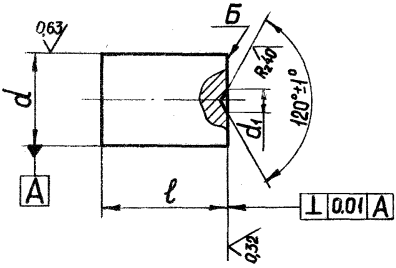

Черт.4

Таблица 4

мм

Обозначение	d		d_1	ℓ	
	номин.	пред. откл.		номин.	пред. откл.
802I-00II/003	4,0	-0,008	I,0	5,6	-0,030
802I-00I2/003	6,4	-0,009	I,5	8,8	-0,036
802I-00I4/003	8,I		2,0	9,3	

4.2. Материал - сталь ШХI5 ГОСТ 80I-78.

4.3. HRC 58 ... 64.

4.4. Произвести искусственное старение.

4.5. Остальные технические требования по ОСТ I.5I896-75.

4.6. Покрытие - Хим.Окс. прм. по ГОСТ 979I-68, кроме поверхности Б.

Пример условного обозначения втулки d = 4 мм, ℓ = 5,6 мм:

Втулка 802I-00II/003 ОСТ I.52380-79

Зак. 1351

5. КОНСТРУКЦИЯ И РАЗМЕРЫ ОСИ (деталь 4)

5.I Конструкция и размеры оси должны соответствовать указанным на чертеже 5 и таблице 5.

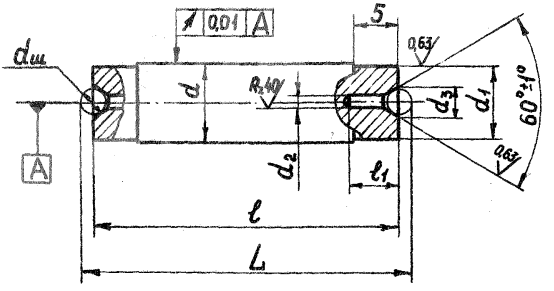

Черт. 5

Таблица 5

мм

Обозначение	d ном.	d Пред. откл.	d_1	d_2	d_3	$d_ш$	l ном	l пред. откл.	l_1	L ном.	L пред. откл.
802I-00II/004	4	-0,008	3,8	I,0	2,88	2,50	I6	-0,05	3,0	I8,50	-0,05
802I-00I2/004	6		5,8		4,58	3,969	20		4,0	23,97	
802I-00I3/004							25			28,97	
802I-00I4/004	8	-0,009	7,8	I,5	5,77	5,00	32		5,5	37,00	
802I-00I5/004							40			45,00	

5.2 Материал - сталь ШХI5 ГОСТ 80I-78.

5.3 HRC 58 ... 64.

5.4 Произвести искусственное старение.

5.5 Остальные технические требования по ОСТ I.5I896-75.

5.6 Покрытие - Хим.Окс.прм. по ГОСТ 979I-68 .

Пример условного обозначения оси d = 4 мм, l = I6 мм:

Ось 802I-00II /004 ОСТ I.52380-79

6. КОНСТРУКЦИЯ И РАЗМЕРЫ СТАКАНА (деталь 5)

6.1 Конструкция и размеры стакана должны соответствовать указанным на чертеже 6 и таблице 6.

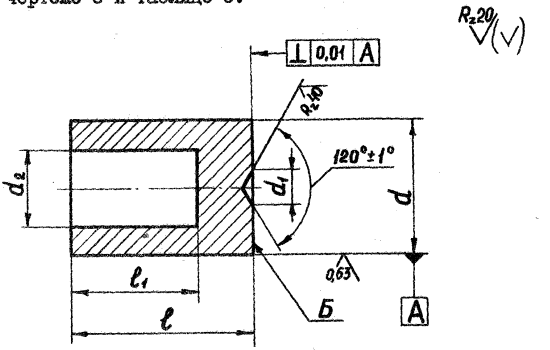

Черт. 6

Таблица 6

мм

Обозначение	d ном.	d пред. откл.	d_1	d_2	ℓ ном.	ℓ пред. откл.	ℓ_1
802I-00II/005	4,0	-0,008	I,0	2,0	5,4	-0,I	3,5
802I-00I2/005	6,4	-0,009	I,5	3,5	8,6		6,0
802I-00I4/005	8,I		2,0	5,0	9,0		

6.2 Материал - сталь марки ШХI5 по ГОСТ 80I-78.

6.3 HRC 58 ... 64.

6.4 Старить.

6.5 Остальные технические требования по ОСТ I.5I896-75.

6.6 Покрытие - Хим.Окс.прм. по ГОСТ 979I-68, кроме поверхности Б.

Пример условного обозначения стакана d = 4 мм и ℓ = 5,4 мм:

Стакан 802I-00II/005 ОСТ I.52380-79

Инв. 1357

7. ПРУЖИНА (деталь 6)

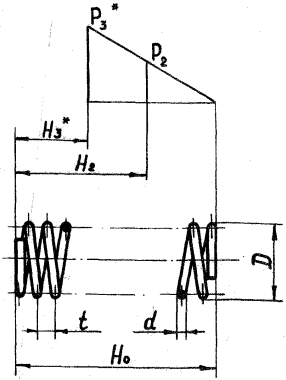

Черт.7

мм

Таблица 7

Обозначение	d	D	t	H_0	H_2	H_3*
802I-00II/006	0,25	I,7	0,56	5,2	3,5	2,6
802I-00I2/006	0,36	3,2	I,I8	9,2	6,0	3,4
802I-00I4/006	0,45	4,5	I,83	II,3	6,0	3,6

Обозначение	Длина развернутой пружины, мм	Число рабочих витков	Число витков полное	P_2, Н	P_3*, Н
802I-00II/006	44,08 *	8,0	9,5	3,0	4,0
802I-00I2/006	77,25 *	7,0	8,5	4,5	6,0
802I-00I4/006	90,25 *	5,5	7,0	6,4	8,5

7.I Материал - проволока II- d ГОСТ 9389-75.

- Хим.Окс.прм. по ГОСТ 979I-68.

7.3 Размеры для справок.

Пример условного обозначения пружины d = 0,25 мм, D = I,7мм H_0 = 5,2 мм

Пружина 802I-00II/006 ОСТ I.52380-79

gost.e-ecolog.ru