УДК 531.7.084 Группа П04

ОТРАСЛЕВОЙ СТАНДАРТ

ОПОРЫ ШАРИКОВЫЕ
Конструкция и размеры

ОСТ 1.52379-79

Вводится впервые

Распоряжением Министерства срок введения установлен

от 25.07 1979 г. № 087-16 с 01.01 1981 г.

Настоящий стандарт распространяется на опоры шариковые, предназначенные для измерительных приборов и приспособлений.

Стандарт устанавливает конструкцию и размеры опор шариковых.

gost.e-ecolog.ru

I. КОНСТРУКЦИЯ И РАЗМЕРЫ ОПОРЫ ШАРИКОВОЙ.

I.I Конструкция и размеры опоры должны соответствовать чертежу I и таблице I.

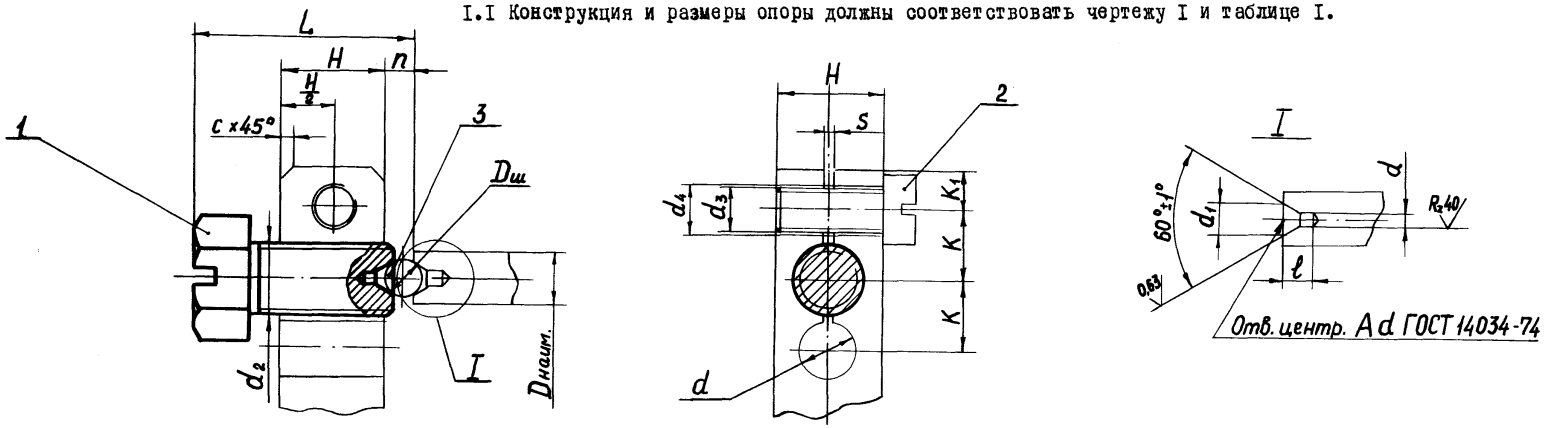

Черт.1

Таблица I

Размеры в мм

Обозначение	$D_{наим.}$	Размеры центр. отв. формы А ГОСТ I4034-74			H	n	c	Деталь I Винт	L	K	K_1	S	Деталь 2 Винт ГОСТ I49I-72	Деталь 3 Шарик ГОСТ3722-60	d_4	d_5
		d	d_1	ℓ				$d_2 \times t$					$d_3 \times 8g$	II $D_ш$ H		
802I-0007	3	0,8	I,7	I,75	7	I5	I,5	M4x0,5	I6	5	3,0	0,8	M3	2	3,4	3,5
802I-0008	4	I	2,I2	2,2	9		2,0	M5x0,5	20	6	4,0	I,0	M4	3,I75(I/8")	4,5	4,5
802I-0009	6	I,6	3,35	3,3	I2	20	3,0	M8x0,5	24	8	4,5	I,0	M5	4,763(3/I6")	5,5	6,5
802I-00I0	I0	2	4,25	4,2	I6	30	4,0	MI0x0,5	30	I0	5,5	I,5	M6	7,I44(9,32")	6,6	9,5

Пример условного обозначения опоры шариковой d_2= M5x0,5
Опора 802I-0008 ОСТ I 52379-79

ПРИМЕЧАНИЕ: Конструкция и размеры вала, детали I, детали 2 и присоединительные размеры даны для справок.

2. КОНСТРУКЦИЯ И РАЗМЕРЫ ВИНТА (деталь I)

2.I Конструкция и размеры винта должны соответствовать чертежу 2 и таблице 2.

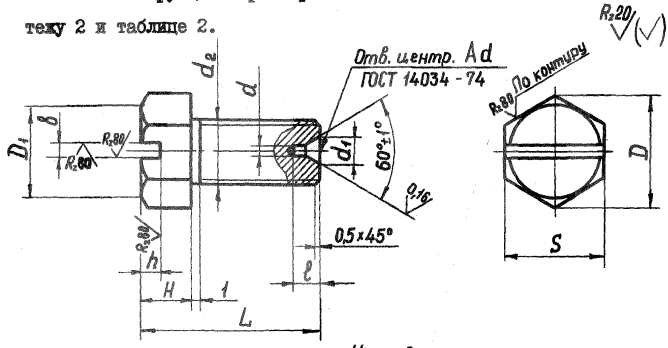

Черт.2

Таблица 2

мм

Обозначение	$d_2 \times t$	L	Размеры центрового отверстия формы А ГОСТ I4034-74			D	D_1	H	δ	h	S
			d	d_1	l						
802I-0007/00I	M4x0,5	I5	0,8	I,7	I,75	7,7	6,3	3,2	I,0	I,4	$7_{-0,20}$
802I-0008/00I	M5x0,5	I9	I,0	2,I2	2,2	8,8	7,2	4,0	I,2	I,7	$8_{-0,20}$
802I-0009/00I	M8x0,5	23	I,6	3,35	3,3	I4,4	II,7	6,5	2,0	2,5	$I3_{-0,24}$
802I-00I0/00I	MI0x0,5	28	2,0	4,25	4,2	I8,9	I5,3	8,0	2,5	3,0	$I7_{-0,24}$

2.2 Материал - сталь У8 ГОСТ I435-74

2.3 HRC 58 ... 62

2.4 Остальные технические требования по ОСТ I.5I896-75

2.5 Покрытие - Хим.Окс. прм. по ГОСТ 979I-68

вного обозначения винта М5 х 0,5:

Винт 802I-0008/00I ОСТ I.52379-79

gost.e-ecolog.ru