УДК 531.7.084 Группа П04

ОТРАСЛЕВОЙ СТАНДАРТ

ОПОРЫ ЦЕНТРОВЫЕ

Конструкция и размеры

ОСТ 1.52378-79

Вводится впервые

Распоряжением Министерства от 25.07 1979 г. № 087-16

срок введения установлен с 01.01 1981 г.

Настоящий стандарт распространяется на опоры центровые, предназначенные для измерительных приборов и приспособлений.

Стандарт устанавливает конструкцию и размеры опор центровых.

Издание официальное ★ Перепечатка воспрещена

gost.e-ecolog.ru

I. КОНСТРУКЦИЯ И РАЗМЕРЫ ОПОР ЦЕНТРОВЫХ

I.I При конструировании оборочных единиц размеры кронштейнов и осей выбираются по чертежу I и таблице I.

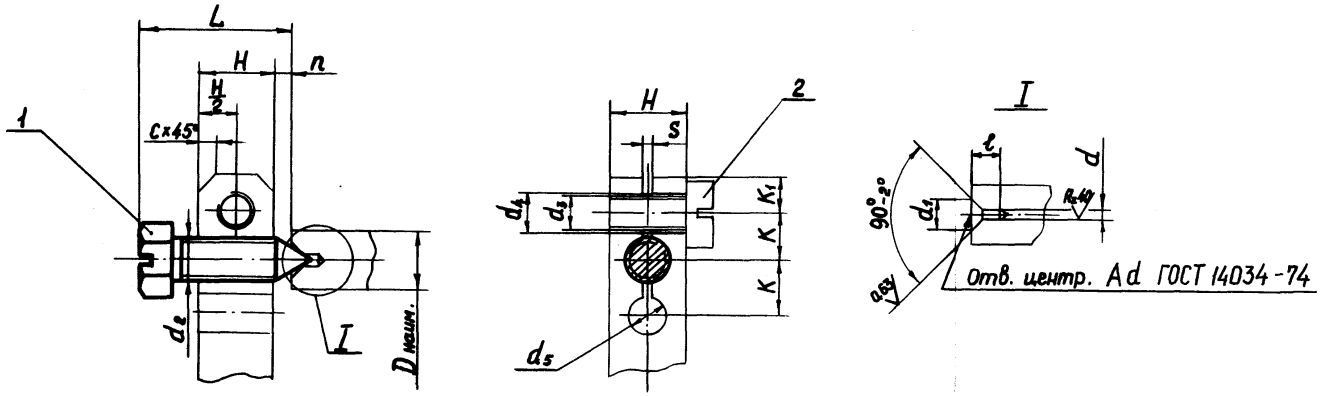

Черт.1

мм Таблица I

Обозначение	Размеры вала				H	n	c	Деталь I Винт	L	K	K_1	S	Деталь 2 Винт ГОСТ 1491-72	d_4	d_5
	$D_{маш.}$	Размеры центр.отв. формы А ГОСТ14034-74 d	l	d_1				$d_2 \times t$					d_3 -8g		
8021-0003	2	0,5	1,20	1,06	5	1,2	1,5	M2,5x0,35	12	3,5	2,5	0,6	M 2,5	2,9	2,0
8021-0004	3	0,8	1,75	1,7	7	2,0		M4 x 0,5	16	5,0	3,0	0,8	M 3,0	3,4	3,5
8021-0005	6	1,6	3,30	3,35	9	2,0	2,0	M5 x 0,5	19	6,0	4,0	1,0	M 4,0	4,5	4,5
8021-0006	10	2,0	4,20	4,25	12	2,5		M8 x 0,5	26	9,0	5,0	1,5	M 5,0	5,5	6,5

Пример условного обозначения опоры центровой d_2 = M4x0,5:
Опора 8021 - 0004 ОСТ I.52378-79

ПРИМЕЧАНИЕ: Конструкция и размеры вала, детали 2 и присоединительные размеры даны для справок.

2. КОНСТРУКЦИЯ И РАЗМЕРЫ ВИНТА (деталь I)

2.I Конструкция и размеры винта должны соответствовать чертежу 2 и таблице 2.

$R_z 20$

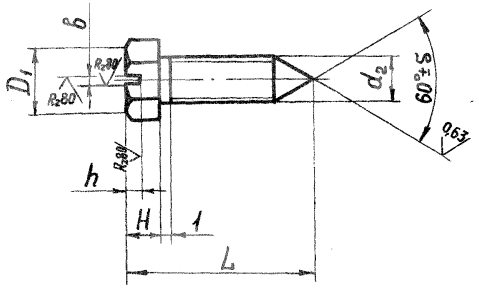

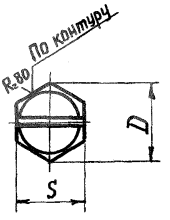

Черт. 2

Таблица 2

Размеры в мм

Обозначение	$d_2 \times t$	L	S	D	D_1	H	b	h	S
802I-0003/00I	M25x0,35	I4	I°	5,5	4,5	2,0	0,5	0,9	$5_{-0,I6}$
802I-0004/00I	M 4x0,5	I8	50'	7,7	6,3	3,2	I,0	I,4	$7_{-0,20}$
802I-0005/00I	M 5x 0,5	2I		8,8	7,2	4,0	I,2	I,7	$8_{-0,20}$
802I-0006/00I	M 8x 0,5	3I	40'	I4,4	II,7	6,5	2,0	2,5	$I3_{-0,24}$

2.2 Материал - сталь У8 ГОСТ I435-74

2.3 HRC 58 ... 62

2.4 Остальные технические требования по ОСТ I.5I896-75

2.5 Покрытие - Хим.Окс.прм. по ГОСТ 979I-68

Пример условного обозначения винта М5 х 0,5:

Винт 802I-0005/00I ОСТ I.52378-79

gost.e-ecolog.ru