УДК 531.7.084 Группа П04

ОТРАСЛЕВОЙ СТАНДАРТ

Опора с регулируемым зазором.
Конструкция и размеры.

ОСТ 1.52377-79

Взамен ОСТ I.76055-71

Распоряжением Министерства от 25.07 1979 г. № 087-16

срок введения установлен с 01.01 1981 г.

Настоящий стандарт распространяется на опоры с регулируемым зазором. Применяются в конструкциях для измерения размеров деталей грубее 2-го класса точности.

I. КОНСТРУКЦИЯ И РАЗМЕРЫ ОПОР

I.I Конструкция и размеры опор должны соответствовать чертежам I–4 и таблице.

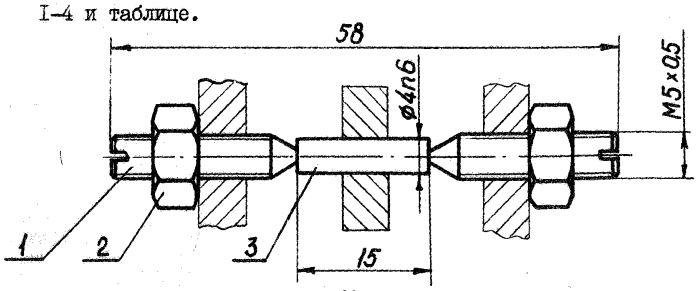

Черт.1

Пример обозначения опоры: Опора 8021-0002 ОСТ I.52377-79

gost.e-ecolog.ru

Обозначение изделия	Деталь I Центр	Деталь 2 Гайка	Деталь 3 Ось
802I-0002	Количество		
	2	2	I
	Обозначения деталей		
	802I-		
	0002/00I	0002/002	0002/003

I.2 Несоосность центров относительно общей оси не более 0,I мм.

2. КОНСТРУКЦИЯ И РАЗМЕРЫ ЦЕНТРА

2.I Конструкция и размеры центра должны соответствовать указанным на чертеже 2.

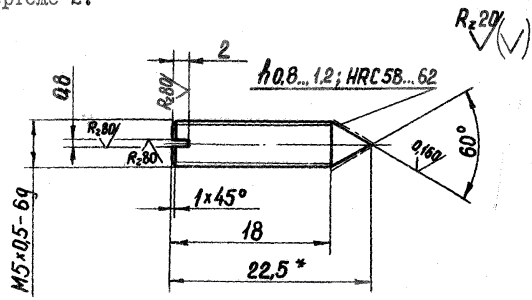

Черт.2

2.2 Материал - сталь марки 20Х по ГОСТ 4543-7I.

2.3 Биение конусной поверхности относительно среднего диаметра резьбы М5 не более 0,02 мм.

2.4 Резьба по СТ СЭВ I80-75,I82-75. Поле допуска 6g ГОСТ I6093-70.

2.5 Покрытие - Хим.Окс.прм. по ГОСТ 979I-68.

2.6 * Размер для справок.

Пример условного обозначения центра:

Центр 802I-0002/00I ОСТ I.52377-79

Зак 1357

3. КОНСТРУКЦИЯ И РАЗМЕРЫ ГАЙКИ (Деталь 2)

3.I Конструкция и размеры гайки должны соответствовать указанным на чертеже 3.

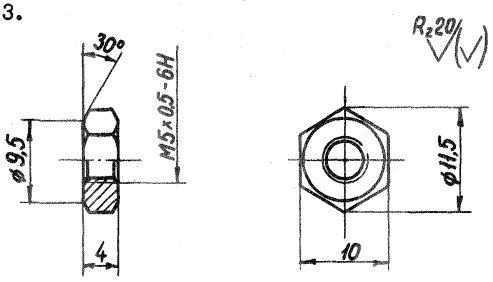

Черт. 3

3.2 Материал- сталь марки 35 по ГОСТ I050-74.

3.3 HRC 30...35.

3.4 Резьба по СТ СЭВ I80-75,I82-75. Поле допуска 6Н ГОСТ I6093-70.

3.5 Покрытие - Хим.Окс.прм. по ГОСТ 9791-68.

Пример обозначения: Гайка 802I-0002/002 ОСТ I.52377-79

4. КОНСТРУКЦИЯ И РАЗМЕРЫ ОСИ (Деталь 3)

4.I Конструкция и размеры оси должны соответствовать указанным на чертеже 4.

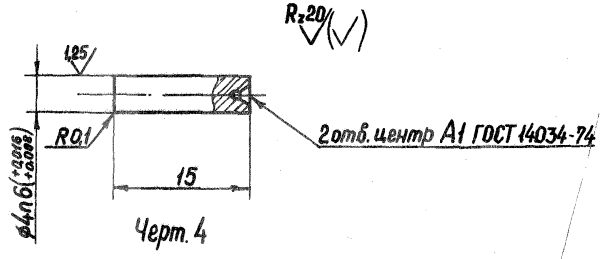

Черт. 4

4.2 Материал - сталь марки У8А по ГОСТ I435-74.

4.3 HRC 50 ... 55.

4.4 Биение конусной поверхности центров относительно ø 4 n 6 не более 0,0I мм.

4.5. Остальные технические требования по ОСТ I.51896-75.

Пример условного обозначения оси:

Ось 802I-0002/003 ОСТ I.52377-79

gost.e-ecolog.ru