УДК 531.7.084 Группа П04

ОТРАСЛЕВОЙ СТАНДАРТ

Опора шариковая для крепления рычагов. Конструкция и размеры.

ОСТ 1.52376-79

Взамен ОСТ I.76054-7I

Распоряжением Министерства от 25.07 1979 г. № 087-16

срок введения установлен с 01.01 1981 г.

Настоящий стандарт распространяется на опоры с шариками, они применяются в конструкциях для измерения размеров деталей I-го и 2-го классов точности.

I. КОНСТРУКЦИЯ И РАЗМЕРЫ

I.I Конструкция и размеры опор должны соответствовать чертежу I и таблице.

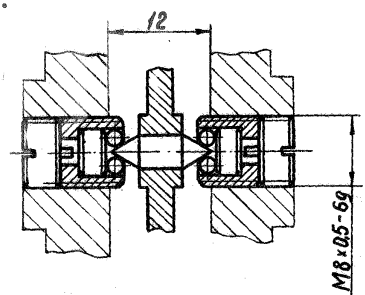

Черт. 1

gost.e-ecolog.ru

Обозначение опоры	Деталь I Пробка	Деталь 2 Пробка	Деталь 3 Втулка	Деталь 4 Ось	Деталь 5 Шарик
802I-000I	Количество				
	2	2	2	I	I0
	Обозначение деталей				
	802I				ГОСТ 3722-60
	000I/00I	000I/002	000I/003	000I/004	IУ 2 мм Н

Пример обозначения опоры: 802I-000I ОСТ I.52376-79

2. КОНСТРУКЦИЯ И РАЗМЕРЫ ПРОБКИ (Деталь I)

2.I Конструкция и размеры пробок должны соответствовать указанным на чертеже 2.

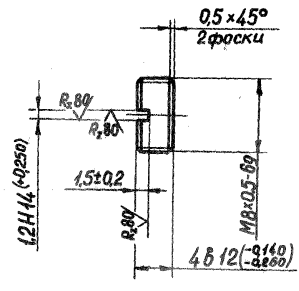

Черт.2

2.2 Материал - сталь марки 45 по ГОСТ I050-74.

2.3 HRC 30... 35.

2.4 Резьба по СТ СЭВ I80-75, I82-75. Поле допуска 6g ГОСТ I6093-70.

2.5 Покрытие: Хим.Окс.прм. по ГОСТ 9791-68.

Пример условного обозначения пробки :

Пробка 802I-000I/00I ОСТ I.52376-79

Зак. 1357

3. КОНСТРУКЦИЯ И РАЗМЕРЫ ПРОБКИ (деталь 2)

3.I Конструкция и размеры пробки должны соответствовать указанным на чертеже 3.

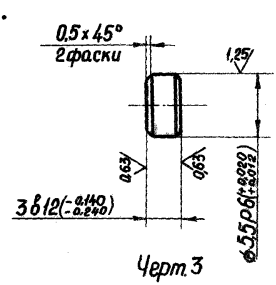

Черт.3

3.2 Материал – сталь марки 20Х по ГОСТ 4543-7I.

3.3 Цементировать h 0,8 ... I,2; HRC 58 ... 62.

Пример условного обозначения пробки:
Пробка 802I-000I/002 ОСТ I.52376-79

4. КОНСТРУКЦИЯ И РАЗМЕРЫ ВТУЛКИ (Деталь 3)

4.I Конструкция и размеры втулки должны соответствовать указанным на чертеже 4.

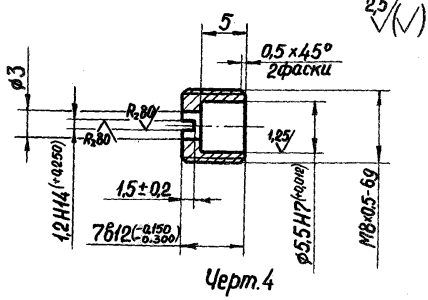

Черт.4

4.2 Материал – сталь марки У8А по ГОСТ I435-74.

4.3 HRC 50...55.

4.4 Резьба по СТ СЭВ I80-75, I82-75. Поле допуска 6g ГОСТ I6093-70.

4.5 Биение среднего диаметра резьбы относительно Ø 5,5 не более 0,002 мм.

Пример обозначения втулки: Втулка 802I-000I/003 ОСТ I.52376-79

5. КОНСТРУКЦИЯ И РАЗМЕРЫ ОСИ (деталь 4)

5.I Конструкция и размеры оси должны соответствовать указанным в чертеже 5.

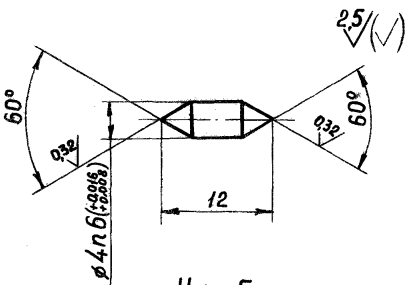

Черт.5

5.2 Материал - сталь марки 20Х по ГОСТ 4543-7I.

5.3 HRC 50... 55.

5.4 Биение конусной поверхности относительно ø 4 **n** 6 не более 0,02 мм.

Пример условного обозначения оси:

Ось 802I-000I/004 ОСТ I.52376-79

gost.e-ecolog.ru