УДК 531.7.084 Группа П04

ОТРАСЛЕВОЙ СТАНДАРТ

ОСЬ К ИЗМЕРИТЕЛЬНЫМ РЫЧАГАМ.
Конструкция и размеры

ОСТ 1.52375-79

Вводится впервые

Распоряжением Министерства
от 25.07 1979 г. № 087-16

срок введения установлен
с 01.01 1981 г.

Настоящий стандарт распространяется на оси к измерительным рычагам, применяемым в конструкциях контрольно-измерительных средств.

Стандарт устанавливает конструкцию и размеры осей к измерительным рычагам в двух исполнениях.

Издание официальное ✱ Перепечатка воспрещена

gost.e-ecolog.ru

I. КОНСТРУКЦИЯ И РАЗМЕРЫ.

I.I Конструкция и размеры осей должны соответствовать черт.I,2 и табл.I,2.

Исполнение I

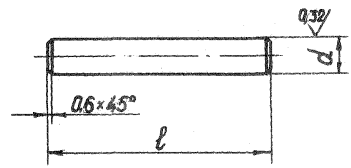

Черт.1

мм Таблица I

Обозначение					
8029-0090		8029-0091		8029-0092	
d	ℓ	d	ℓ	d	ℓ
$3_{-0,004}$	I0	$4_{-0,005}$	I0	$5_{-0,005}$	I0
	I2		I2		I2
	I5		I5		I5
	I8		I8		I8
	20		20		20
	22		22		22
	25		25		25
	–		28		28
	–		–		30

Пример условного обозначения оси d = 3 мм, ℓ = I0 мм:

Ось 8029-0090 ОСТ I.52375-79

Исполнение II

R 20 (√)

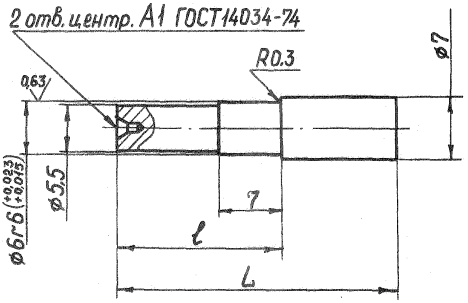

Черт.2

мм Таблица 2

Обозначение	ℓ	L
8029-0082	9	I2
8029-0083	II	I6
8029-0084	I3	20
8029-0085	I5,5	25
8029-0086	I9	32
8029-0087	23	40
8029-0088	28	50
8029-0089	33	60

Пример условного обозначения оси ℓ = 9 мм , L = I2 мм

Ось 8029-0082 ОСТ I.52375-79

I.2 Материал - сталь У8А по ГОСТ 5950-73

I.3 HRC 50..55

ные технические требования по ОСТ I.5I896-75

I.5 Покрытие - Хим.Окс.прм.по ГОСТ 9791-68

Зак. 1357

gost.e-ecolog.ru