УДК 531.7.084 Группа П04

ОТРАСЛЕВОЙ СТАНДАРТ

РЫЧАГ

Конструкция и размеры

ОСТ 1.52374-79

Вводится впервые

Распоряжением Министерства от 25.07. 1979 г. № 087-16

срок введения установлен с 01.01 1981 г.

Настоящий стандарт предназначен для изготовления рычагов к контрольно-измерительным приспособлениям.

Стандарт устанавливает конструкцию и размеры рачага в двух исполнениях.

Инв. 1357

Издание официальное ★

Перепечатка воспрещена

gost.e-ecolog.ru

I. КОНСТРУКЦИЯ И РАЗМЕРЫ.

I.I Конструкция и размеры рычага должны соответствовать черт.I,2 и табл.I,2.

Исполнение I

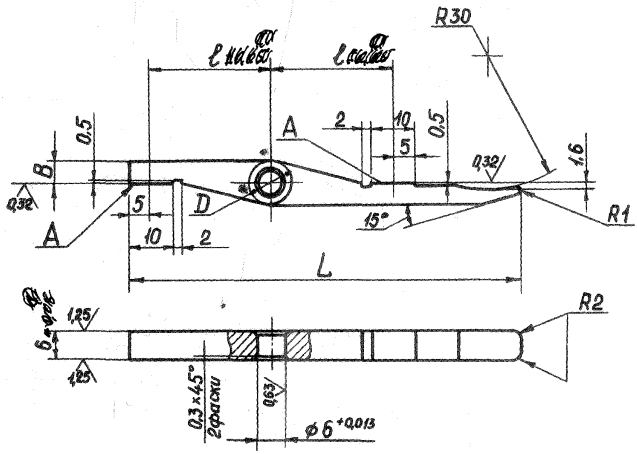

Черт.1

мм Таблица I

Обозначение	l	L	D	B
8029-0054	28	90	I0	5
8029-0055	32	95		
8029-0056	36	II0		
8029-0057	40	I20		
8029-0058	45	I30		
8029-0059	50	I40		
8029-0060	55	I50		
8029-006I	60	I60	I4	7
8029-0062	70	I70		
8029-0063	80	I90		
8029-0064	90	2I0		
8029-0065	I00	240		
8029-0066	II0	250		
8029-0067	I25	280		

Пример условного обозначения рычага ℓ = 28 мм, L = 90 мм, D = I0 мм, B = 5 мм

Рычаг 8029-0054 ОСТ I.52374-79

Исполнение II

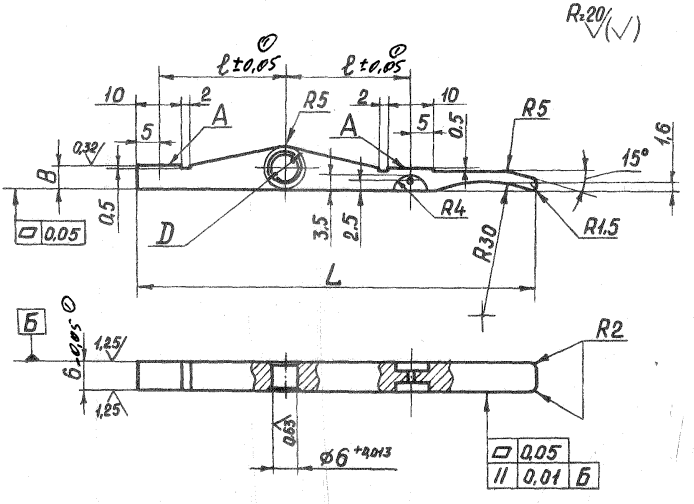

Черт. 2

мм Таблица 2

Обозначение	ℓ	L	D	B
8029-0068	28	90		
8029-0069	32	95		
8029-0070	36	II0		
8029-007I	40	I20	I0	5
8029-0072	45	I30		
8029-0073	50	I40		
8029-0074	55	I50		
8029-0075	60	I60		
8029-0076	70	I70		
8029-0077	80	I90		
8029-0078	90	2I0	I4	7
8029-0079	I00	240		
8029-0080	II0	250		
8029-008I	I25	280		

Зак. 1351

① - Изд. VI.4.1328-82 (см. в ОГТ) мин 20.04.84.

Пример условного обозначения рычага ℓ = 28 мм L = 90мм
D = I0 мм B = 5 мм

Рычаг 8029-0068 ОСТ I.52374-79

I.2 Материал – сталь У8А по ГОСТ 5950-73

I.3 HRC 45...50

I.4 Смещение плоскостей А с оси отверстия $\varnothing 6^{+0,0I3}$ не более 0,I мм

I.5 Остальные технические требования по ОСТ I.5I896-75

I.6 Острые кромки притупить, z = 0,2 мм

I.7 Покрытие – Хим.Окс.прм. по ГОСТ 979I-68

① I.8 Неперпендикулярность боковых торцев рычага к базовому отверстию ФН7 не более 0,0I мм

gost.e-ecolog.ru

① см. стр. 3.