УДК 55I.7.084 Группа П04

ОТРАСЛЕВОЙ СТАНДАРТ

РЫЧАГИ УГЛОВЫЕ РАЗНОПЛЕЧИЕ
Конструкция и размеры

ОСТ 1.52373-79

Взамен ОСТ I.76053-7I

Распоряжением Министерства
от 25.07 1979 г. № 087-16

срок введения установлен
с 01.01 1981 г.

Настоящий стандарт предназначен для изготовления угловых разноплечих рычагов к контрольно-измерительным приспособлениям.

Стандарт устанавливает конструкцию и размеры рычагов угловых разноплечих.

I. КОНСТРУКЦИЯ И РАЗМЕРЫ РАЗНОПЛЕЧИХ УГЛОВЫХ РЫЧАГОВ

I.I Конструкция и размеры угловых разноплечих рычагов должны соответствовать указанным на черт.I и табл.I.

Зак. 1971

gost.e-ecolog.ru

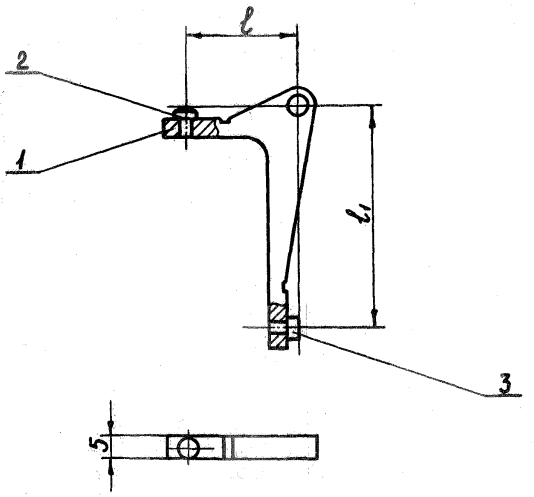

Черт.1

Таблица I

мм

Обозначение рычагов	ℓ	ℓ1	Деталь I Рычаг	Дет.2 Опора ГОСТ I344I-68	Дет.3 Опора ГОСТ I3440-68
			Количество		
			I	I	I
			Обозначения		
8029-003I	20	40	8029-003I/00I	7034-03II	7034-026IC
8029-0032	20	60	8029-0032/00I		
8029-0033	20	80	8029-0033/00I		
8029-0034	25	50	8029-0034/00I		
8029-0035	25	75	8029-0035/00I		
8029-0036	30	60	8029-0036/00I		

Пример условного обозначения рычага ℓ = 20мм; ℓ_1 = 60 мм:

Рычаг 8029-0032 ОСТ I.52373-79

2. КОНСТРУКЦИЯ И РАЗМЕРЫ РЫЧАГА (Деталь I)

2.I Конструкция и размеры рычага должны соответствовать указанным на чертеже 2 и таблице 2.

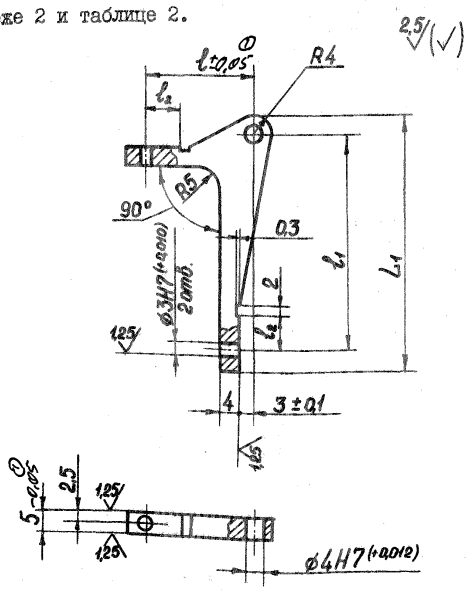

Черт. 2

Таблица 2

мм

Обозначения	l	l_1	l_2	L	L_1
8029-003I/00I	20	40	6	28	48
8029-0032/00I	20	60		28	68
8029-0033/00I	20	80		28	80
8029-0034/00I	25	50	8	34	58
8029-0035/00I	25	75	8	34	84
8029-0036/00I	30	60	8	38	68

Зак. 1351

①-Изв. И.Ч.1327-82 (см. в ОГТ) лис 20.04.84.

2.2 Материал – сталь марки 45 по ГОСТ I050-74.
2.3 HRC 35... 40.

2.4 Остальные технические требования по ОСТ I.5I896-75.

2.5 Покрытие – Хим.Окс.прм. по ГОСТ 979I-68.
① 2.6. Неперпендикулярность боковых торцев рычага к базовому отверстию ф4Н7 не более 0,01мм

Примечание: Для уменьшения погрешности измерений детали, работающие в паре с рычагом, должны иметь радиусы сферы, одинаковые с радиусом сферы опоры.

Пример условного обозначения рычага l = 25мм; l_1 = 50 мм:

Рычаг 8029-0034/00I ОСТ I.52373-79

gost.e-ecolog.ru

① - см. стр.3