УДК 531.7.084 Группа П04

ОТРАСЛЕВОЙ СТАНДАРТ

РЫЧАГИ УГЛОВЫЕ РАВНОПЛЕЧИЕ

Конструкция и размеры

ОСТ 1.52372-79

Взамен ОСТ I.76052-7I

Распоряжением Министерства

от 25.07 1979 г. № 087-16

срок введения установлен

с 01.01 1981 г.

Настоящий стандарт предназначен для изготовления угловых рычагов к контрольно-измерительным приспособлениям.

Стандарт устанавливает конструкцию и размеры рычагов угловых равноплечих.

I. КОНСТРУКЦИЯ И РАЗМЕРЫ УГЛОВЫХ РЫЧАГОВ.

I.I Конструкция и размеры угловых рычагов должны соответствовать указанным на черт.I и табл.I.

Зак. 1351

gost.e-ecolog.ru

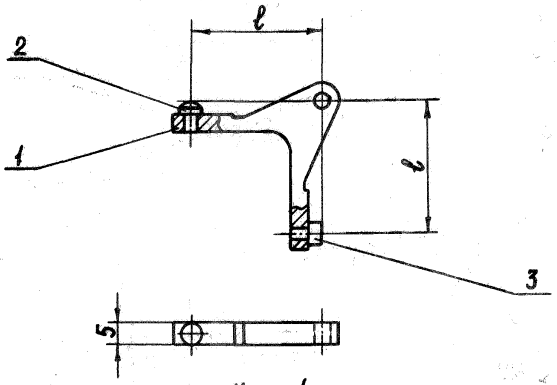

Черт. 1

Таблица I

Обозначение рычагов	ℓ, мм	Дет.I Рычаг	Дет.2 Опора ГОСТ I344I-68	Дет.3 Опора ГОСТ I344O-68
		Количество		
		I	I	I
		Обозначение		
8029-		8029-		
002I	I6	002I/00I	7034-03II	7034-026IC
0022	20	0022/00I		
0023	25	0023/00I		
0024	30	0024/00I		
0025	32	0025/00I		
0026	35	0026/00I		
0027	40	0027/00I		
0028	50	0028/00I		
0029	60	0029/00I		

Пример условного обозначения рычага ℓ = I6 мм:

Рычаг 8029-002I ОСТ I.52372-79

2. КОНСТРУКЦИЯ И РАЗМЕРЫ РЫЧАГА (деталь I)

2.I Конструкция и размеры рычага должны соответствовать указанным на черт.2 и табл.2.

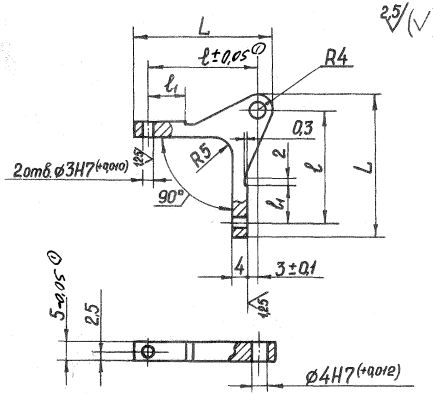

Черт. 2

Таблица 2

мм

Обозначения	ℓ	ℓ1	L
8029-002I/00I	I6	6	24
8029-0022/00I	20		28
8029-0023/00I	25	8	34
8029-0024/00I	30		38
8029-0025/00I	32	I0	40
8029-0026/00I	35		44
8029-0027/00I	40	I5	48
8029-0028/00I	50		58
8029-0029/00I	60	20	68

Зак. 1351

① - Изв. Ин. Ч. 1326 (см. в отч) [illegible] 20.04.84.

2.2 Материал – сталь марки 45 по ГОСТ I050-74.

2.3 HRC 35 ... 40.

2.4 Остальные технические требования по ОСТ I.5I896-75.

2.5 Покрытие – Хим.Окс.прм. по ГОСТ 979I-68.

① 2.6 Непараллельность боковых торцев рычага к базовому отверстию Ø4Н7 не более 0,01мм

Примечание: Для уменьшения погрешности измерений детали, работающие в паре с рычагом, должны иметь радиусы сферы, одинаковые с радиусом сферы опоры.

Пример условного обозначения рычага ℓ = 32 мм:

Рычаг 8029- 0025/001 ОСТ I.52372-79

gost.e-ecolog.ru

① см. стр. 3