УДК 531.7.084 Группа П04

ОТРАСЛЕВОЙ СТАНДАРТ

НАКОНЕЧНИКИ ТВЕРДОСПЛАВНЫЕ

Типы. Конструкция и размеры.

ОСТ 1.52368-79

Вводится впервые

Распоряжением Министерства

от 25.07 1979 г. № 087-16

срок введения установлен

с 01.01 1981 г.

Настоящий стандарт содержит ряд типоразмеров твердосплавных наконечников, рекомендуемых к применению в приборах для линейных измерений.

КОНСТРУКЦИЯ И РАЗМЕРЫ.

Конструкция и размеры должны соответствовать чертежам I ...I2 и таблицам I...I2.

НАКОНЕЧНИК ЦИЛИНДРИЧЕСКИЙ

Исполнение I

25 (√)

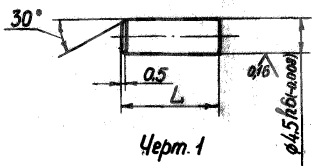

Черт. 1

Таблица I

Обозначение	L, мм
8071-0104	8
8071-0105	I2

Перепечатка воспрещена

gost.e-ecolog.ru

I. Материал - ВК6 по ГОСТ 2209-69

2. Остальные технические требования по ОСТ I.5I896-75

Пример условного обозначения наконечника L = 8 мм:

Наконечник 807I-0I04 ОСТ I.52368-79

НАКОНЕЧНИК ЦИЛИНДРИЧЕСКИЙ

Исполнение II

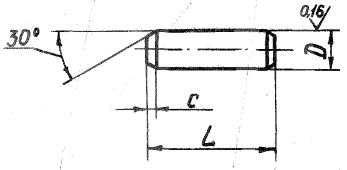

Черт. 2

Таблица 2

мм

Обозначение	D	L	c
807I-0I06	2,5 $h6$	8	0,5
807I-0I07	4,5 $h6$	I5	I

I. Материал - ВК6 по ГОСТ 2209-69

2. Остальные технические требования по ОСТ I.5I896-75

Пример условного обозначения наконечника D = 2,5 h 6, L = 8 мм:

Наконечник 807I-0I06 ОСТ I.52368-79

Зак. 1351

НАКОНЕЧНИК ЦИЛИНДРИЧЕСКИЙ

Исполнение III

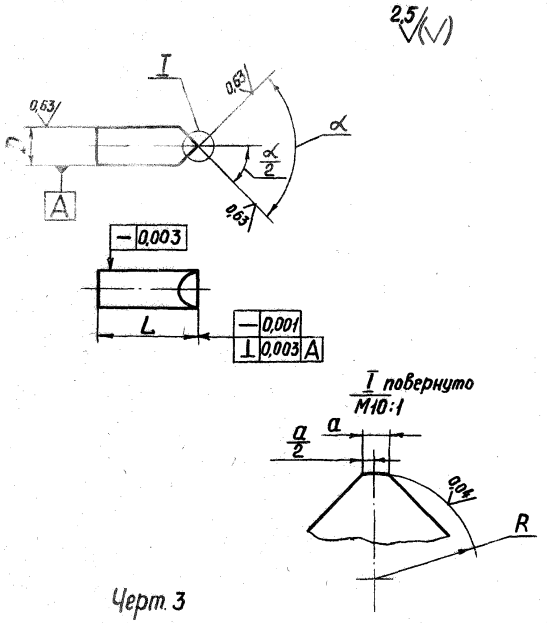

Черт. 3

Размеры в мм

Таблица 3

Обозначение	D	L	R	α	α/2	a	a/2
8071-0108	3,5h6	12	$1,6_{-0,3}$	60°	30°	0,5	$0,25_{-0,1}$
8071-0109	4,5h6		$2,5_{-0,5}$	90°	45°	0,6	$0,3_{-0,1}$

1. Материал – ВК6 по ГОСТ 2209-69
2. Острые края притупить, r = 0,2 мм
3. Остальные технические требования по ОСТ I.51896-75

Пример условного обозначения наконечника D = 3,5 h 6 мм:

Наконечник 8071-0108 ОСТ I.52368-79

НАКОНЕЧНИК СФЕРИЧЕСКИЙ

Исполнение I

2,5 (V)

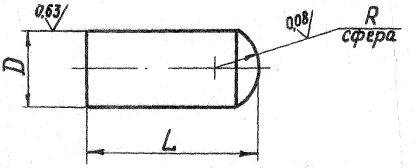

Черт.4

мм Таблица 4

Обозначение	D	L	R
807I-0II0	3,5 h8	I0	5
807I-0III	4,5 h8		

I. Материал - ВК6 по ГОСТ 2209-69

2. Остальные технические требования по ОСТ I.5I896-75

Пример условного обозначения наконечника D = 3,5 h 8 мм:

Наконечник 807I-0II0 ОСТ I.52368-79

Зак. 1351

НАКОНЕЧНИК СФЕРИЧЕСКИЙ

Исполнение II

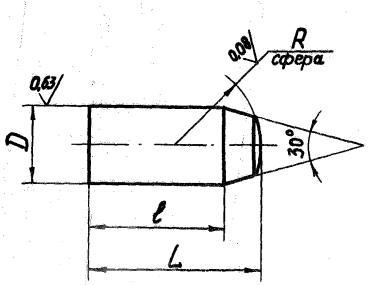

Черт. 5

мм Таблица 5

Обозначение	D	L	ℓ	R
807I-0II2	3,5 h8	I0	8	5
807I-0II3	4,5 h8			

I. Материал - ВК6 по ГОСТ 2209-69

2. Остальные технические требования по ОСТ I.5I896-75

Пример условного обозначения наконечника D = 3,5h8 мм:

Наконечник 807I-0II2 ОСТ I.52368-79

ПРИМЕЧАНИЕ: Наконечники черт.I...5 крепятся к измерительным рычагам клеммным зажимом.

НАКОНЕЧНИК ЦИЛИНДРИЧЕСКИЙ

Исполнение I

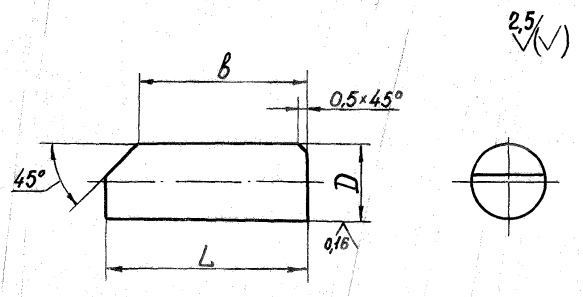

Черт. 6

мм Таблица 6

Обозначение	D	L	B
807I-0II4	3 h 8	6	4
807I-0II5	4,5 h 8	I2	I0

I. Материал - ВК6 по ГОСТ 2209-69

2. Острые кромки притупить, z = 0,2 мм

3. Остальные технические требования по ОСТ I.5I896-75

Пример условного обозначения наконечника D = 3 h 8 мм:

Наконечник 807I-0II4 ОСТ I.52368-79

Зак. 1337

НАКОНЕЧНИК ЦИЛИНДРИЧЕСКИЙ

Исполнение II

2,5 (▽)

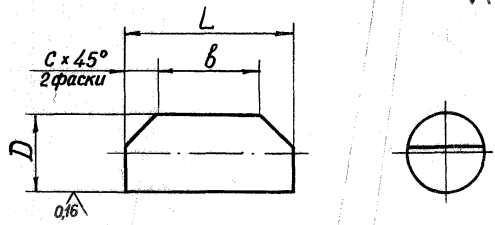

Черт. 7

мм Таблица 7

Обозначение	D	L	b	c
807I-0II6	3 h 8	6	2,8	I,6
807I-0II7	4,5 h 8	I0	6	2

I. Материал – ВК6 по ГОСТ 2209-69

2. Острые края притупить, γ = 0,2 мм

3. Остальные технические требования по ОСТ I.5I896-75

Пример условного обозначения наконечника D = 3 h 8 мм:

Наконечник 807I-0II6 ОСТ I.52368-79

НАКОНЕЧНИК ЦИЛИНДРИЧЕСКИЙ

Исполнение III

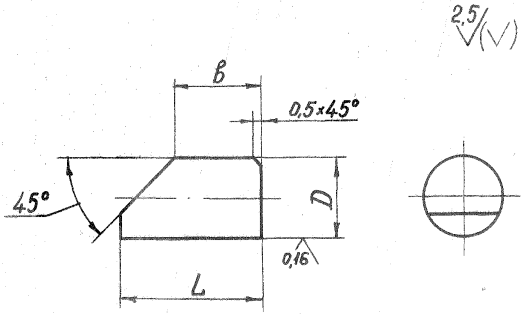

Черт.8

мм Таблица 8

Обозначение	D	L	b
807I-0II8	3 h 8	7	4
807I-0II9		8	5

I. Материал – ВК6 по ГОСТ 2209-69

2. Остальные технические требования по ОСТ I.51896-75

Пример условного обозначения наконечника $D = 3h8$ мм, $L = 7$ мм, $b = 4$ мм:

Наконечник 807I-0II8 ОСТ I.52368-79

Зак. 1351

НАКОНЕЧНИК ЦИЛИНДРИЧЕСКИЙ

Исполнение IУ

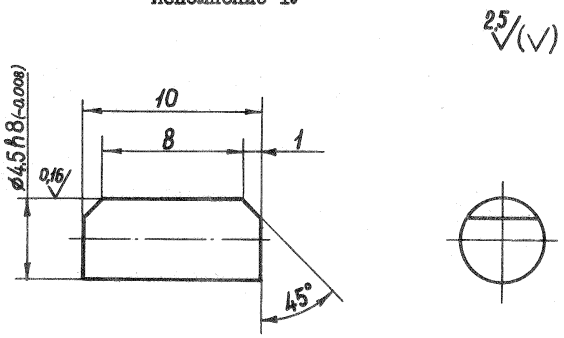

Черт. 9

I. Материал - ВК6 по ГОСТ 2209-69

2. Остальные технические требования по ОСТ I.5I896-75

Пример условного обозначения наконечника

Наконечник 807I-0I20 ОСТ I.52368-79

НАКОНЕЧНИК ЦИЛИНДРИЧЕСКИЙ
Исполнение У

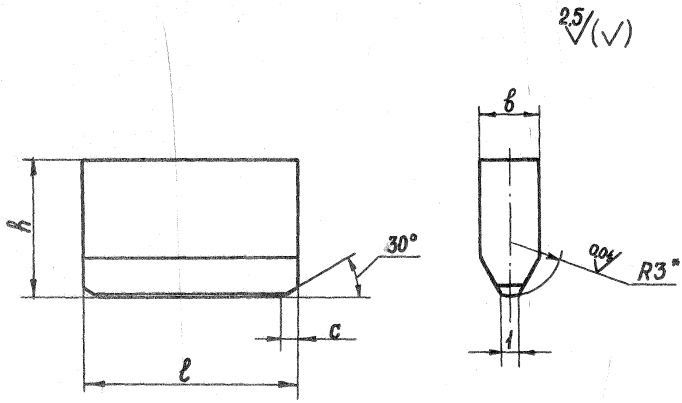

Черт. I0

мм Таблица I0

Обозначение	h	l	b	c
807I-0I2I	6	8	3	0,5
807I-0I22	8	I6	3,5	I

I.Материал - ВК6 по ГОСТ 2209-69

2.Остальные технические требования по ОСТ I.5I896-75

3.Окончательно обработать после пайки

Пример условного обозначения наконечника h = 6мм, l = 8мм:

Наконечник 807I-0I2I ОСТ I.52368-79

Зак. 1351

НАКОНЕЧНИК СФЕРИЧЕСКИЙ

25 (√)

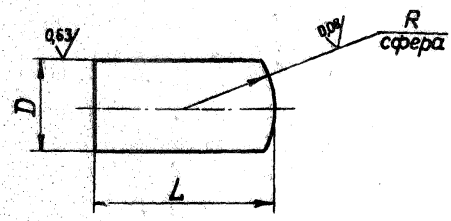

Черт. II

мм Таблица II

Обозначение	D	R	L
807I-0I23	3	3	Из конструктивных соображений, но не более I5мм
807I-0I24	5	5	

I. Материал - ВК6 по ГОСТ 2209-69

2. Остальные технические требования по ОСТ I.5I896-75

Пример условного обозначения наконечника D = 3мм, R = 3мм

Наконечник 807I-0I23 ОСТ I.52368-79

ПРИМЕЧАНИЕ: Наконечники черт. 6...II крепятся к измерительным рычагам припаиванием. Паять медью ГОСТ 859-78 или латунью Л63 ГОСТ I5527-70

НАКОНЕЧНИК ЦИЛИНДРИЧЕСКИЙ В ОПРАВЕ

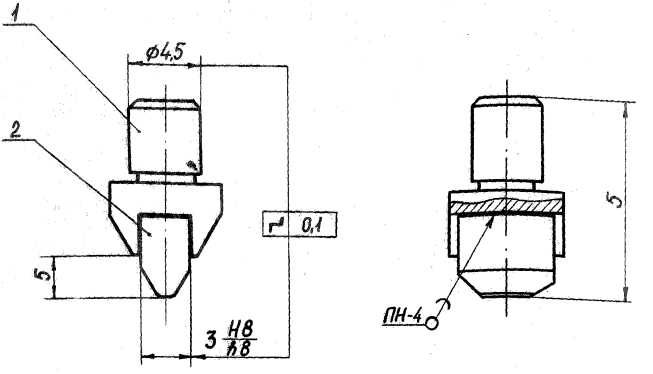

Черт. 12

Таблица I2

Обозначение	Деталь I Оправа	Деталь 2 Пластина
	Обозначение	
807I-0I26	807I-0I26/00I	807I-0I26/002
807I-0I27		807I-0I27/002

I. Острые края притупить $\gamma = 0{,}2$ мм

2. Паять медью ГОСТ 859-78 или латунью Л63 ГОСТ I5527-70

Пример условного обозначения наконечника с пластиной:

807I-0I26/002 ОСТ I.52368-79

Наконечник 807I-0I26 ОСТ I.52368-79

Инв. 13371

О П Р А В А (Деталь I)

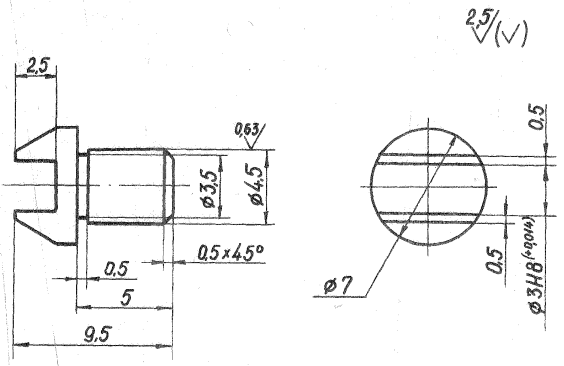

Черт. 13

I. Материал - сталь 45 ГОСТ I050-74

2. Остальные технические требования по ОСТ I.5I896-75

Пример условного обозначения оправы:

Оправа 807I-0I26/00I ОСТ I.52368-79

ПЛАСТИНА (Деталь 2)

Исполнение I

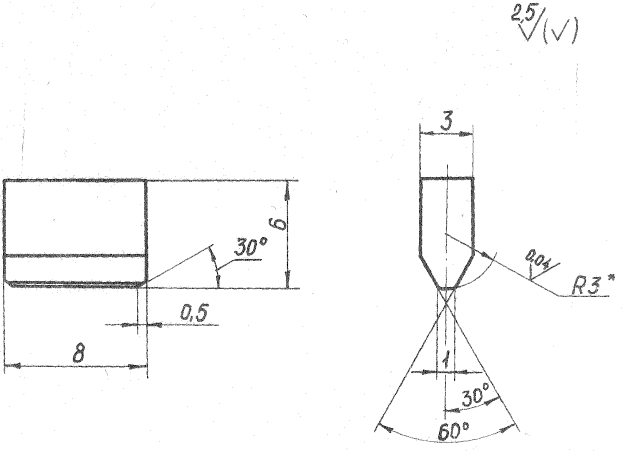

Черт. 14

I. Материал - ВК6 по ГОСТ 2209-69

2. Окончательно обработать после пайки

3. Остальные технические требования по ОСТ I.56896-75

Пример условного обозначения пластины :

Пластина 807I-0I26/002 ОСТ I.52368-79

Зак. 1351

ПЛАСТИНА (Деталь 2)

Исполнение II

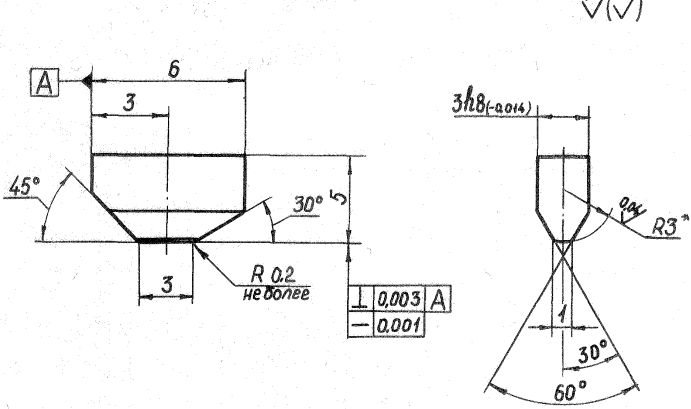

Черт. 15

I. Материал - ВК6 по ГОСТ 2209-55

2. Окончательно обработать после пайки

3. Остальные технические требования по ОСТ I.5I896-75

Пример условного обозначения пластины :

Пластина 807I-0I27/002 ОСТ I.52368-79

gost.e-ecolog.ru