УДК 531.7.084 Группа П04

ОТРАСЛЕВОЙ СТАНДАРТ

УДЛИНИТЕЛИ К ИЗМЕРИТЕЛЬНЫМ ГОЛОВКАМ (ХОД 5мм) Типы. Конструкция и размеры

ОСТ I.52367-79

Взамен ОСТ I.76049-71

Распоряжением Министерства от 25.07 1979 г. № 087-016

срок введения установлен с 01.01 1980 г.

Настоящий стандарт распространяется на удлинители к измерительным головкам, применяемые в узлах средств измерения линейных и угловых величин.

Стандарт устанавливает конструкцию и размеры удлинителей к измерительным головкам.

КОНСТРУКЦИЯ И РАЗМЕРЫ.

Конструкция и размеры удлинителей к измерительным головкам должны соответствовать указанным на черт.I...3 и табл.I...3.

Зак. 1351

gost.e-ecolog.ru

УДЛИНИТЕЛИ К ИЗМЕРИТЕЛЬНЫМ ГОЛОВКАМ (ХОД 5мм)

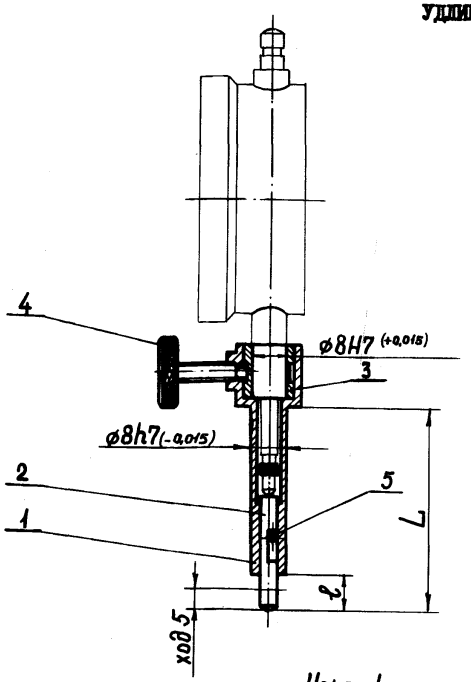

Исполнение I

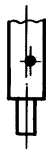

Исполнение II



Исполнение III



Исполнение IV

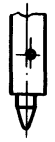

8071-0100 *Черт.1*

мм

Таблица I

Обозначение удлинителей	L	ℓ	Деталь 1 Патрон	Деталь 2 Шток	Деталь 3 Втулка	Деталь 4 Винт	Деталь 5 Штифт
			Количество				
			I	I	I	I	I
			Обозначение				
			8071-			ГОСТ 14731-69	
8071-0101	46	8	0101/001	0101/002	0083	М4 х 16	2Г х 6 ГОСТ 3128-70
8071-0102	56	10	0102/001	0102/002			
8071-0108	66	10	0103/001	0103/002			

Ход штока должен быть легким и без заеданий.

Примечания: 1. Деталь 2 имеет четыре исполнения.

2. Вводить в спецификацию прибора удлинители : при применении индикаторных часов ГОСТ 577-68 ø 60 со шкалой 0,1 мм шифр 8071-0011 ОСТ I. 52362-79, ø 42 со шкалой 0,01 мм шифр 8071-0014 ОСТ I.52362-79

Пример условного обозначения удлинителя со штоком исполнения I и L = 46 мм: Удлинитель 8071-0101-I ОСТ I.52367-79
То же, со штоком исполнения II: Удлинитель 8071-0101-II ОСТ I.52367-79

1. Патрон

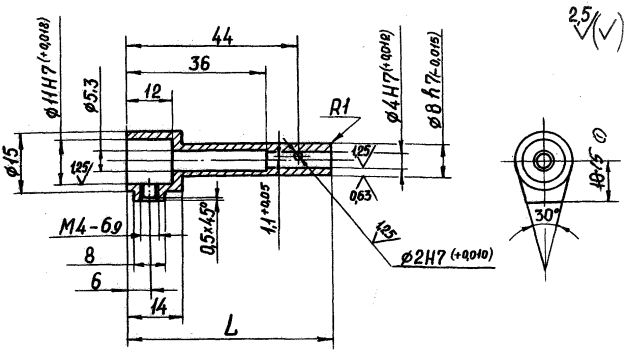

Черт. 2

Таблица 2

Обозначение патронов	L, мм
8071-0101/001 8071-0102/001 8071-0103/001	52 60 70

1. Материал – сталь марки 45 по ГОСТ 1050-74.

2. Несоосность поверхностей ø 11H7 ø8h7 и ø 4H7 не более 0,02 мм.

3. HRC 35 . . . 40.

4. Остальные технические требования по ОСТ I.51896-75.

5. Покрытие наружных поверхностей – Х.6.б по ГОСТ 9791-68.

Пример условного обозначения патрона L = 52 мм:

Патрон 8071-0101/001 ОСТ I.52367-79

Ø - см. стр. 4.

2. Шток

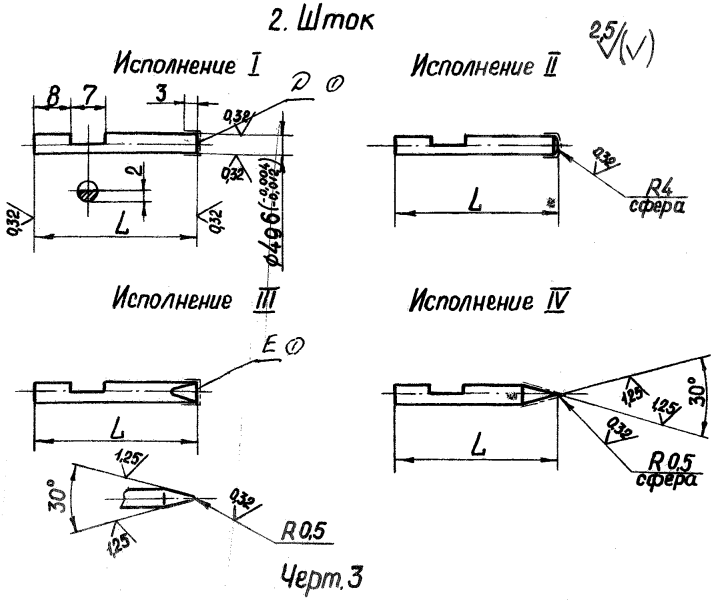

Черт.3

Таблица 3

Обозначение штоков	L, мм
807I-0I0I/002	25
807I-0I02/002	35
807I-0I03/002	45

I. Материал - сталь марки ХВГ по ГОСТ 5950-73.

2. Биение торцев Д и Е относительно поверхности Ø4g6 не более 0,005 мм.

3. HRC 60 . . . 64.

4. Остальные технические требования по ОСТ I.5I896-75.

5. Покрытие торцев наконечников на длине 3 мм - Х.6.б по ГОСТ 979I-68.

Пример условного обозначения наконечника испол.I L = 25мм:

Наконечник 807I-0I0I/002-I ОСТ I.52367-79

То же, исполнения П: Наконечник 807I-0I0I/002-П ОСТ I.52367-79

gost.e-ecolog.ru

① -2/зв. И.4.1323-82 (см. 6 ОГТ) 20.04.84.