УДК 531.7.084 Группа П04

ОТРАСЛЕВОЙ СТАНДАРТ

УДЛИНИТЕЛИ К ИЗМЕРИТЕЛЬНЫМ ГОЛОВКАМ (ХОД 10мм) **ОСТ 1.52366-79**

Типы. Конструкция и размеры Взамен ОСТ 1.76048-71

Распоряжением Министерства срок введения установлен

от 25.07 1979 г. № 087-016 с 01.01 1981 г.

Настоящий стандарт распространяется на удлинители к измерительным головкам, применяемые в узлах средств измерения линейных и угловых величин.

Стандарт устанавливает конструкцию и размеры удлинителей к измерительным головкам.

КОНСТРУКЦИЯ И РАЗМЕРЫ

Конструкция и размеры удлинителей к измерительным головкам должны соответствовать черт. 1 и табл. 1.

Зак. 1357

gost.e-ecolog.ru

УДЛИНИТЕЛИ К ИЗМЕРИТЕЛЬНЫМ ГОЛОВКАМ (ХОД 10мм)

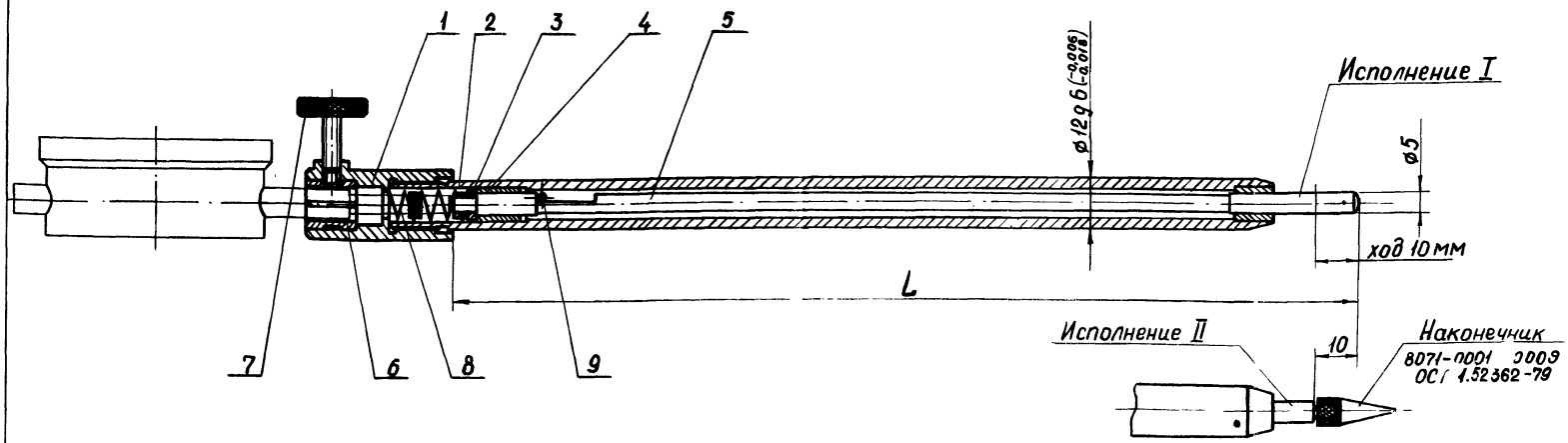

Черт. 1

8071-0090

Таблица I

Обозначение удлинителей	L, мм	Деталь 1 Патрон	Деталь 2 Штанга	Деталь 3 Фланец	Деталь 4 Втулка	Деталь 5 Шток	Деталь 6 Втулка	Деталь 7 Винт	Деталь 8 Пружина	Деталь 9 Штифт
		количество								
		I	I	I	2	I	I	I	I	I
		обозначение								
		8071-						ГОСТ 14731-69		
8071-0091 8071-0092 8071-0093 8071-0094 8071-0095 8071-0096	65 90 115 140 165 215	0091/001	0091/002 0092/002 0093/002 0094/002 0095/002 0096/002	0091/003	0091/004	0091/005 0092/005 0093/005 0094/005 0095/005 0096/005	0083 ОСТ1.52364-79	М4 х 16	0091/008	2Г х 10 ГОСТ 3128-70

Ход штока должен быть легким и без заеданий.

Примечание: Деталь 5 имеет два исполнения.

Пример условного обозначения удлинителя со штоком исполнения I и L = 65 мм : Удлинитель 8071-0091-I ОСТ I.52366-79

То же, со штоком исполнения II: Удлинитель 8071-0091-II ОСТ I.52366-79

Вводить в спецификацию прибора удлинители при применении индикаторов ИЧ ГОСТ 577-68 с пределами измерения 0-5 мм и 0-10 мм шифр 8071-0011 ОСТ I.52362-79 **с пределами измерения 0-2 мм шифр** 8071-0014 ОСТ I.52362-79

1. Патрон

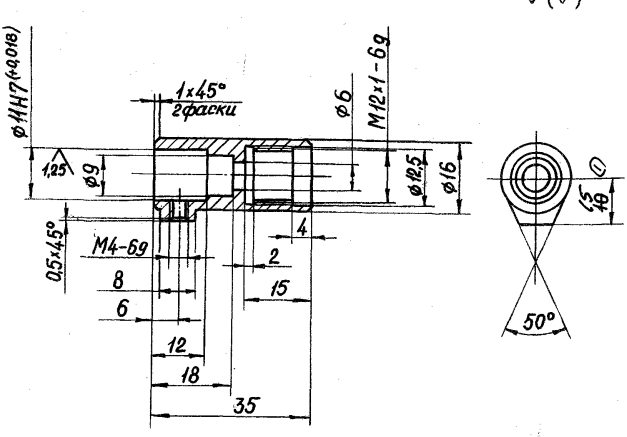

Черт.2

I. Материал - сталь марки 45 по ГОСТ I050-74.

2. Несоосность Ø IIH7и резьбы MI2xI-6g не более 0,05 мм.

3. HRC 30 . . . 35.

4. Остальные технические требования по ОСТ I.5I896-75.

5. Покрытие наружных поверхностей - X.6.б по ГОСТ 979I-68.

Пример условного обозначения патрона:

Патрон 807I-009I/00I ОСТ I.52366-79

① - Изв. И.Ч. 1322-82 (см. в ОГТ) [illegible] 20.04.84.

2. Штанга

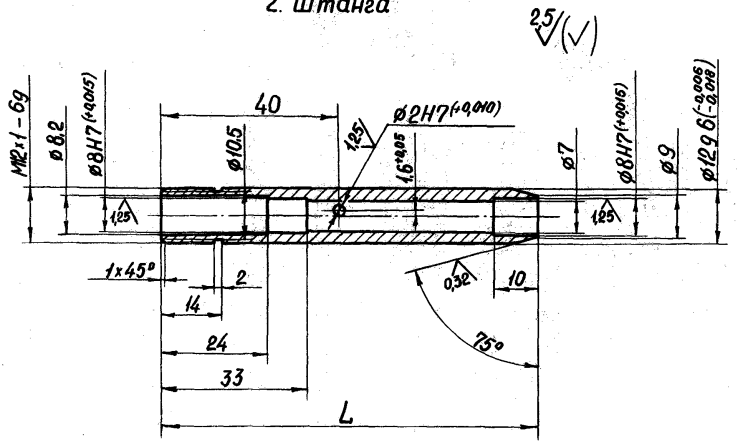

Черт.3

Таблица 2

мм

Обозначение штанги	L	Обозначение штанги	L
807I-009I/002	60	807I-0094/002	I35
807I-0092/002	85	807I-0095/002	I60
807I-0093/002	II0	807I-0096/002	2I0

I. Материал - сталь марки 30ХГСА по ГОСТ 4543-7I.

2. Несоосность Ø8H7 и резьбы MI2xI-6g не более 0,05 мм.

3. Остальные технические требования по ОСТ I.5I896-75.

4. Покрытие наружных поверхностей - Х.6.б по ГОСТ 979I-68.

Пример условного обозначения штанги L = 85 мм:

Штанга 807I-0092/002 ОСТ I.52366-79

Зак. 1357

3. Фланец

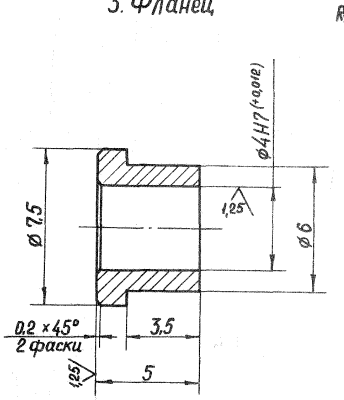

Черт. 4

I. Материал - сталь 45 по ГОСТ I050-74.

2. HRC 30 ... 35.

3. Остальные технические требования по ОСТ I.51896-75.

4. Покрытие - Хим. Окс. по ГОСТ 9791-68.

Пример условного обозначения фланца:

Фланец 8071-0091/003 ОСТ I.52366-79

4 Втулка

$R_z 20$ (∨)

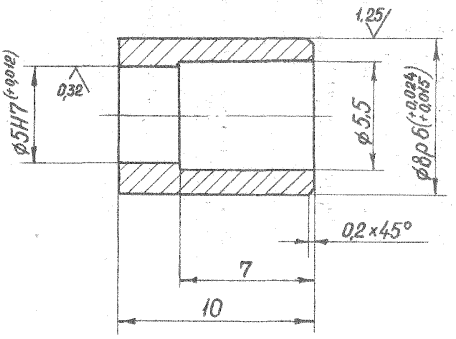

Черт.5

I. Материал - сталь марки ХВГ по ГОСТ 5950-73.

2. Несоосность Ø 5H7и Ø 8p6 не более 0,05 мм.

3. HRC 60 ... 64.

4. Остальные технические требования по ОСТ I.5I896-75.

5. Покрытие - Хим.Окс. по ГОСТ 9791-68.

Пример условного обозначения втулки:

Втулка 807I-009I/004 ОСТ I.52366-79

Зак 1354

5. Шток
Исполнение I

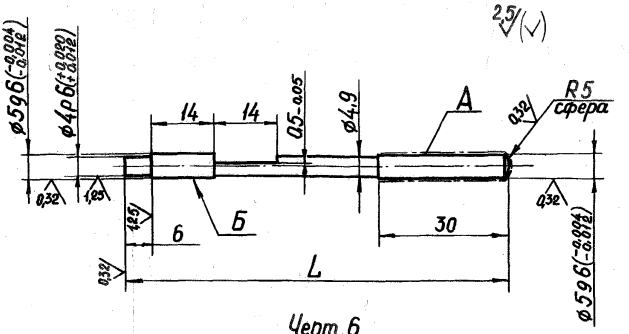

Черт.6

мм

Таблица 3

Обозначение штоков	L	Обозначение штоков	L
807I-009I/005-I	63	807I-0094/005-I	I38
807I-0092/005-I	88	807I-0095/005-I	I63
807I-0093/005-I	II3	807I-0096/005-I	2I3

I. Материал - сталь марки ХВГ по ГОСТ 5950-73.

2. HRC 60 . . . 64.

3. Биение поверхности А относительно пов.Б не более ~~0,1~~ 0,01 Ⓜ мм.

4. Остальные технические требования по ОСТ I.5I896-75.

5. Покрытие поверхности А - Х.6.б по ГОСТ 9791-68.

Пример условного обозначения штока L = 88 мм:

Шток 807I-0092/005-I ОСТ I.52366-79

О-см. стр.8.

5. Шток
Исполнение II

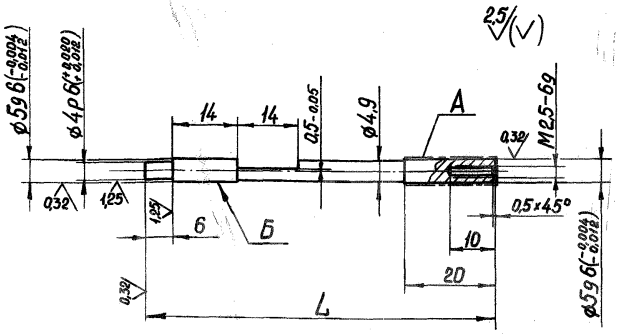

Черт. 7

мм

Таблица 4

Обозначение штоков	L
807I-009I/005-II	53
807I-0092/005-II	78
807I-0093/005-II	I03

Обозначение штоков	L
807I-0094/005-II	I28
807I-0095/005-II	I53
807I-0096/005-II	203

I. Материал - сталь марки ХВГ по ГОСТ 5950-73.

2. HRC 60 . . . 64.

3. Биение поверхности А относительно пов.Б не более ~~0,I~~ 0,01 ① мм.

4. Остальные технические требования по ОСТ I.5I896-75.

5. Покрытие поверхности А - Х.6.б по ГОСТ 979I-68.

Пример условного обозначения штока L = 78 мм:

Шток 807I-0092/005-II ОСТ I.52366-79

Зак. 1351

① - Изд. ИЧ.4.1322-82 (см. в ОГТ) МИЗ 20.04.84.

8. Пружина

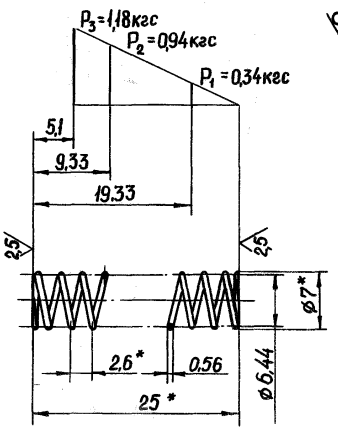

Черт.8

I. Материал – проволока ПА– 0,56 ГОСТ 9389-75.

2. Концы пружины с обеих сторон поджать и подшлифовать на 3/4 витка.

3. Длина развернутой пружины L = I98 мм.

4. Число рабочих витков n = 8,2.

5. Число витков полное n_1 = 9,6.

6. Покрытие – Хим.Окс.прм. по ГОСТ 9791-68.

7. * Размеры для справок.

Пример условного обозначения пружины:

Пружина 8071-0091/008 ОСТ I.52366-79

gost.e-ecolog.ru