УДК 531.7.084 Группа П04

ОТРАСЛЕВОЙ СТАНДАРТ

НАКОНЕЧНИК К ИНДИКАТОРНЫМ ЧАСАМ

Конструкция и размеры

ОСТ 1.52363-79

Вводится впервые

Распоряжением Министерства от 25.07 1979 г. № 087-16

срок введения установлен с 01.01 1981 г.

Настоящий стандарт распространяется на наконечники к индикаторным часам.

Стандарт устанавливает конструкцию и размеры наконечников в четырех исполнениях.

Зак. 1351

Издание официальное *

Перепечатка воспрещена

gost.e-ecolog.ru

I. КОНСТРУКЦИЯ И РАЗМЕРЫ.

I.I Конструкция и размеры наконечников должны соответствовать черт.I..4 и таблицам I .. 2.

Исполнение I

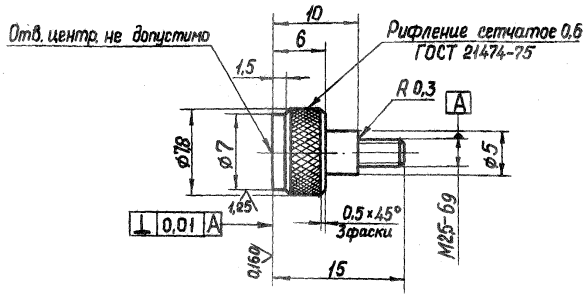

Черт. 1

Пример условного обозначения наконечника:

Наконечник 807I-0I38 ОСТ I.52363-79

Исполнение II

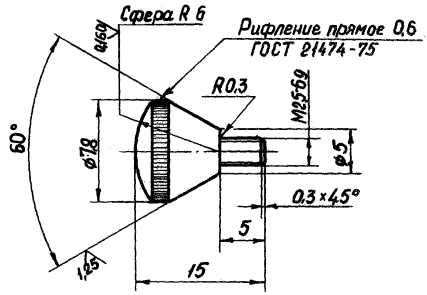

Черт. 2

Пример условного обозначения наконечника:

Наконечник 807I-0I39 ОСТ I.52363-79

Исполнение III

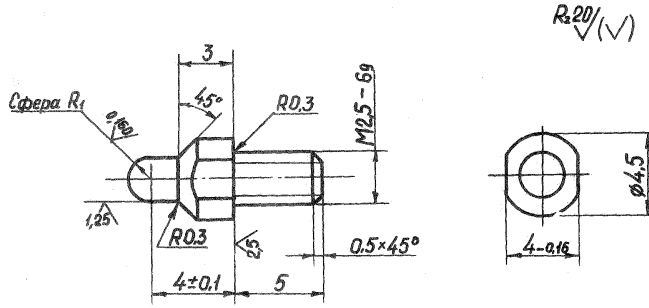

Черт.3

Таблица I

Обозначение	$R_1^{+0,03}$	m
807I-0I40	0,65	0,8
807I-0I4I	0,9	I,0
807I-0I42	I,I	I,25
807I-0I43	I,25	I,5
807I-0I44	I,75	I,75

Пример условного обозначения наконечника R_1 = 0,65 мм:

Наконечник 807I-0I40 ОСТ I.52363-79

Зак. 1351

Исполнение IУ

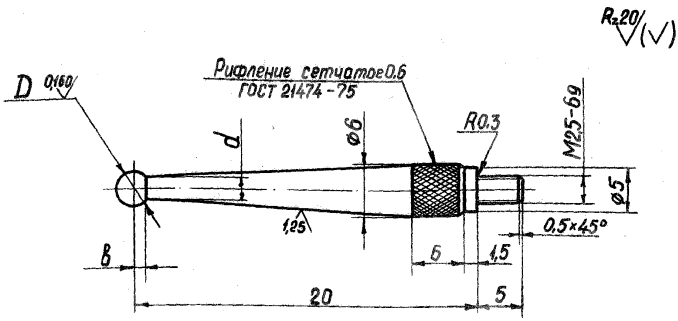

Черт.4

мм Таблица 2

Обозначение	$D^{+0,06}$	d	в	m
807I-0I45	I,3	0,8	0,5	0,8
807I-0I46	I,8	I,3	0,6	I,0
807I-0I47	2,2	I,5	0,8	I,25
807I-0I48	2,5	I,7	0,9	I,5
807I-0I49	3,5	2,0	I,4	I,75
807I-0I50	3,8	2,5	I,4	2,0
807I-0I5I	4,2	3,0	I,5	2,25
807I-0I52	4,5	3,2	I,5	2,5
807I-0I53	5,0	3,6	I,8	2,75
807I-0I54	5,5	3,8	2,0	3,0
807I-0I55	6,8	4,0	2,8	3,25
807I-0I56	8,5		3,8	4,5

Пример условного обозначения наконечника D = I,3 мм, d = 0,8
$в$ = 0,5 мм

Наконечник 807I-0I45 ОСТ I.52363-79

gost.e-ecolog.ru

1.2. Материал – сталь марки У8А по ГОСТ 1435-74
1.3. Остальные техн. требования по ОСТ 1.51896-75.
1.4. Покрытие – Х.6.8 по ГОСТ 9791-68

[illegible] 16.05.84.