СССР

ОТРАСЛЕВОЙ СТАНДАРТ

ГИДРОЗАЖИМЫ ДЛЯ СТАНОЧНЫХ ПРИСПОСОБЛЕНИЙ

Конструкция и размеры

ОСТ 1.51372—80

Издание официальное

gost.e-ecolog.ru

УДК 621.9-229.312 Группа Г-27

ОТРАСЛЕВОЙ СТАНДАРТ

ГИДРОЗАЖИМЫ ДЛЯ СТАНОЧНЫХ ПРИСПОСОБЛЕНИЙ

ОСТ 1.51372-80

Взамен ОСТ 1.51147-71
ОСТ 1.51372-71

Конструкция и размеры

Распоряжением Министерства
от 25.09 1980 г. № 087-16

срок введения установлен
с 01.07 1981 г.

Настоящий стандарт распространяется на гидрозажимы, предназначенные для крепления деталей к горизонтальной плоскости при обработке на станках фрезерной группы, в том числе с ЧПУ, и устанавливает конструкцию, размеры и технические требования на их изготовление.

Примеры выполнения наладок приведены в рекомендуемых приложениях 1 и 2.

1. КОНСТРУКЦИЯ И РАЗМЕРЫ ГИДРОЗАЖИМОВ

1.1. Конструкция и размеры гидрозажимов должны соответствовать указанным на черт.1 и в табл. 1 и 2.

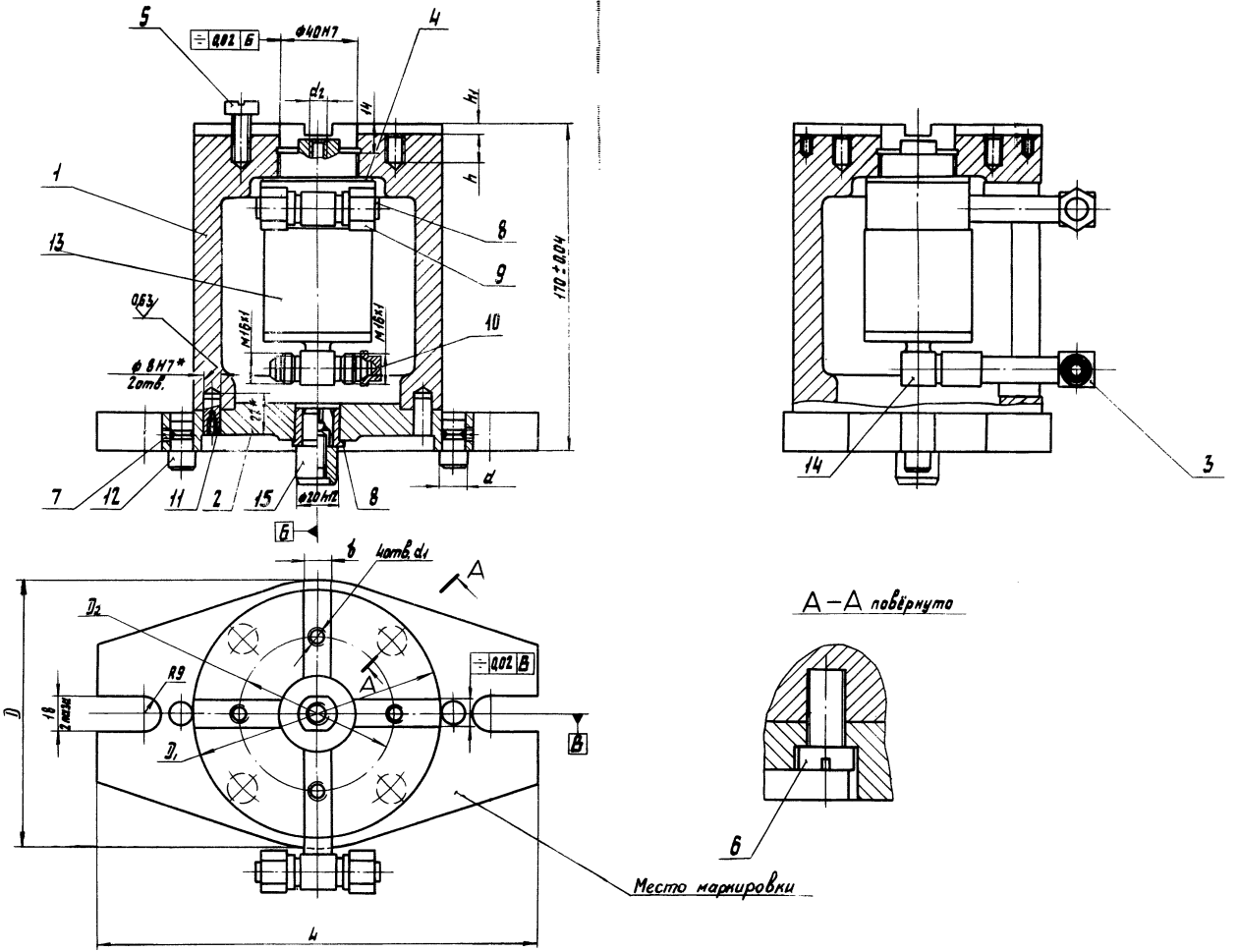
5
4
1
13
8
9
10
7
12
11
2
15
8
14
3
6
Ф40Н7
0,02 Б
d2
h1
h
170±0,04
0,63
М16х1
М16х1
Ф8Н7*
2отв.
Ф20Н12
d
Б
b
4отв. d1
А
А
D2
R9
D1
D
18
2 паза
0,02 В
В
L
А–А повёрнуто
Место маркировки

Черт.I

Размеры в мм

Таблица I

Обозначение гидрозажимов	Применяемость	D	D_1	L	D_2 (пред. откл. ±0,2)	b (пред. откл. H7)	d (пред. откл. h 6)	a	d_2	h	h_1	Усилие теоретическое при давлении IOMПа, кН		Ход поршня	Масса, кг
												Толк.	Тянущ.		
7206-7028		I40	I30	230	I80	I4	I4	M10	MI2	I5	6	I2,3	8,5	I2	I4,93
7206-7029		230	220	320	I20	I8	I8	MI2	MI6	I8	8	I9,2	I4,4	I6	28,66

Таблица 2

Обозначение гидрозажимов	Дет.I Корпус	Дет.2 Основание	Дет.3 Тройник	Дет.4 Кольцо	Дет.5 Винт ГОСТ I49I-72	Дет.6 Винт ГОСТ I49I-72	Дет.7 Винт ГОСТ I476-75
	К о л и ч е с т в о						
	I	I	2	I	4	4	2
	Обозначение деталей						
7206-7028	7206-7028/00I	7206-7028/002	7206-7028/003	7206-7028/004	2MI0x25.66.05	2MI0x20.66.05	M5x6.66.05
7206-7029	7206-7029/00I	7206-7029/002	7206-7029/003	7206-7029/004	2MI2x30.66.05		

Продолжение табл.2

Обозначение гидрозажимов	Дет.8 Втулка ГОСТ I22I4-66	Дет.9 Гайка накидная ГОСТ I3957-74	Дет.I0 Крышка ГОСТ I3976-74	Дет.II Штифт ГОСТ I2207-66	Дет.I2 Фиксатор ОСТ I.5I928-75	Дет.I3 Цилиндр ОСТ I.52I06-76	Дет.I4 Угольник ОСТ I.52II0-76
	К о л и ч е с т в о						
	I	4	4	2	2	I	I
	Обозначение деталей						
7206-7028	7030-0I28	I0-22	I-I0-22A	703I-07I8	703I-0008	702I-0I22	7025-0I72
7206-7029					703I-0009	702I-0I39	

Продолжение табл.2

Обозначение гидрозажимов	Дет.I5 Палец ОСТ I.5II69-80
	Количество
	I
	Обозначение деталей
7206-7028	7030-7004
7206-7029	

Пример условного обозначения приспособления размерами D =I30 мм и L =I50 мм:

ПРИСПОСОБЛЕНИЕ 7206-7028 ОСТ I.5I372-80

I.2.* Размер для исполнения.

I.3. Размеры для справок.

I.4. Совпадение паза с выводами тройников достигать шлифовкой кольца (дет 4).

I.5. Технические требования - по ОСТ I.5I896-75.

2. КОНСТРУКЦИЯ И РАЗМЕРЫ КОРПУСА (деталь I)

2.I. Конструкция и размеры корпуса должны соответствовать указанным на черт.2 и в табл.3.

Зак.1319

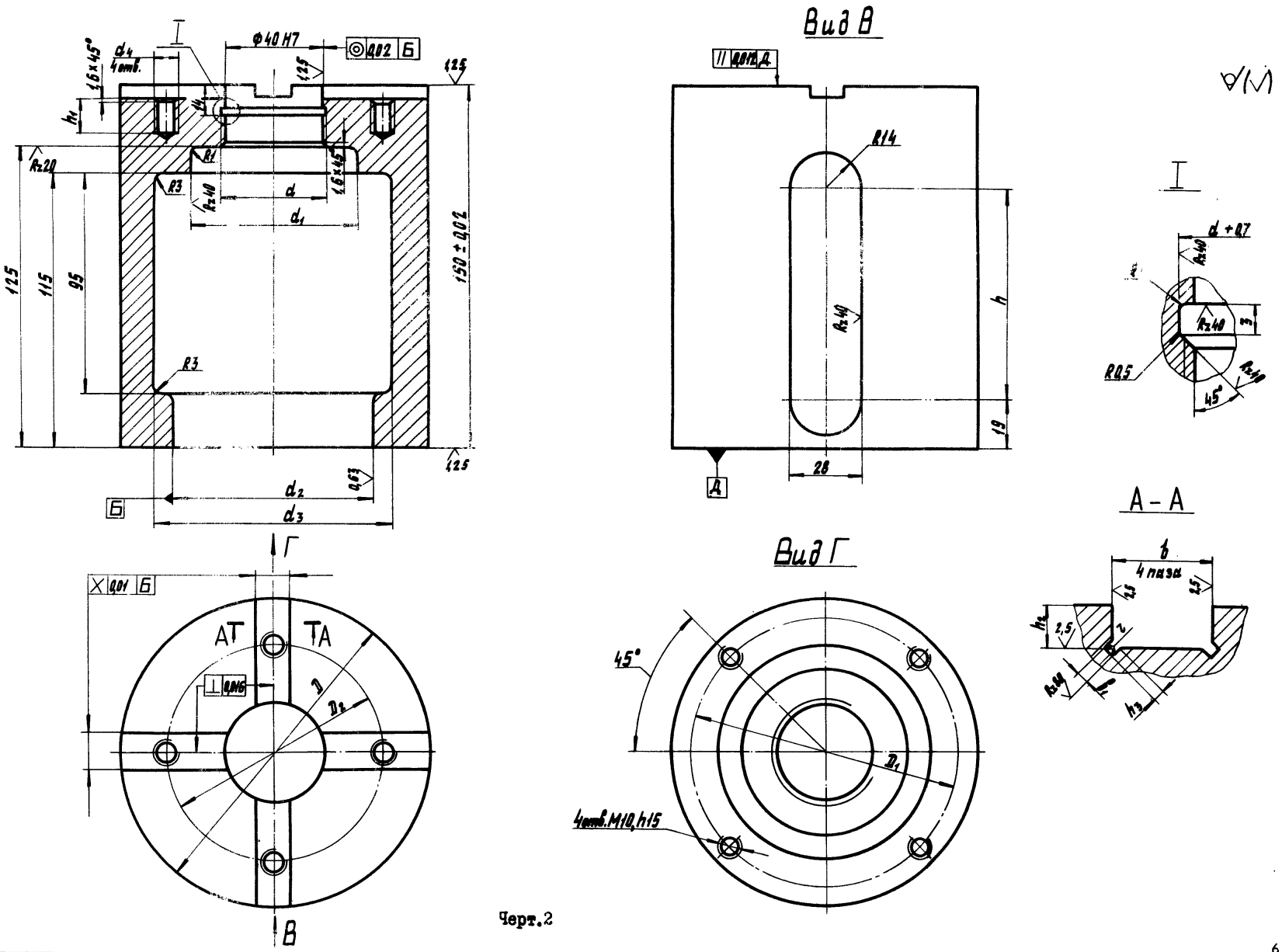
Вид В
Вид Г
А - А
Ф40 Н7
0,02 Б
0,01 Б
0,016
0,012 Д
R14
R40
R3
R1
R20
R0,5
d
d1
d2
d3
d+0,7
h
19
28
150±0,02
125
115
95
1,6×45°
4 отв.
4 паза
45°
4отв.М10,h15
AT
TA
Г
В
Д
Б

Черт.2

Размеры в мм Таблица 3

Обозначение корпусов	D	D_1	D_2 (пред. откл. ±0,2)	d	d_1
7206-7028/00I	I30	II0	80	M42xI,5	70
7206-7029/00I	220	200	I20	M48xI,5	90

Продолжение табл.3

Обозначение корпусов	d_2 (пред. откл. H7)	d_3	d_4	b (пред. откл. H7)	b_1	h	h_1
7206-7028/00I	85	I00	M10	I4	2,0	83	I5
7206-7029/00I	I70	I90	M12	I8	3,0	87	I8

Продолжение табл.3

Обозначение корпусов	h_2	h_3	r	Масса, кг
7206-7028/00I	6	I,6	0,5	8,I7
7206-7029/00I	8	2	I,0	I8,84

Пример условного обозначения корпуса размерами D =I30 мм и d =M42xI,5:

КОРПУС 7206-7028/00I ОСТ I.5I372-80.

2.2. Материал - сталь 35ХГСЛ ОСТ I.90093-73.

2.3. $\sigma_в \geq$ 80 кг/мм^2.

2.4. Покрытие: Хим.Окс.прм (обозначение покрытия - по ГОСТ 9.073-77).

2.5. Неуказанные литейные радиусы 3...5 мм, формовочные уклоны - по ГОСТ 3212-57.

2.6. Неуказанные предельные отклонения размеров: отверстий H12, валов h I2, остальных $\pm \frac{IT14}{2}$.

2.7. Остальные технические требования - по ОСТ I.5I896-75.

3. КОНСТРУКЦИЯ И РАЗМЕРЫ ОСНОВАНИЯ (деталь 2)

3.1. Конструкция и размеры основания должны соответствовать указанным на черт.3 и в табл.4.

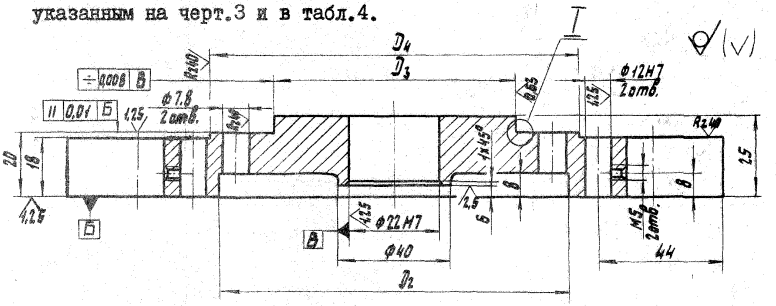

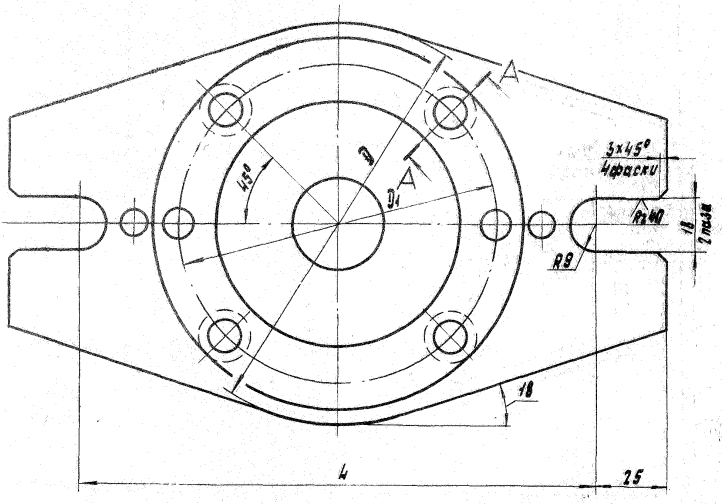

А – А повёрнуто

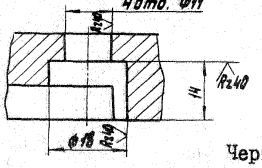

I

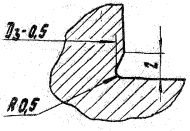

Черт.3

Зак. 1329

Размеры в мм Таблица 4

Обозначение оснований	D	L	D_1 (пред. откл. ± 0,2)	D_2	D_3 (пред. откл. по h6)	D_4	Масса, кг
7206-7028/002	I40	I80	II0	I22	85	I30	2,7I
7206-7029/002	230	270	200	2I2	I70	220	7,29

Пример условного обозначения основания размерами D =I40 мм и L =I80 мм:

ОСНОВАНИЕ 7206-7028/002 ОСТ I.5I372-80

3.2. Материал - сталь 35ХГСЛ ОСТ I.90093-73.

3.3. $\sigma_в \geq$ 80 кг/мм^2.

3.4. Покрытие: Хим.Окс.прм (обозначение покрытия по ГОСТ 9.073-77).

3.5. Неуказанные литейные радиусы 3...5мм; формовочные уклоны-по ГОСТ 32I2-57.

3.6. Неуказанные предельные отклонения размеров: отверстий H12, валов h I2, остальных $\pm \frac{JT14}{2}$.

3.7. Остальные технические требования-по ОСТ I.5I896-75.

4. КОНСТРУКЦИЯ И РАЗМЕРЫ ТРОЙНИКА(деталь3)

4.I. Конструкция и размеры тройника должны соответствовать указанным на черт.4 и в табл.5.

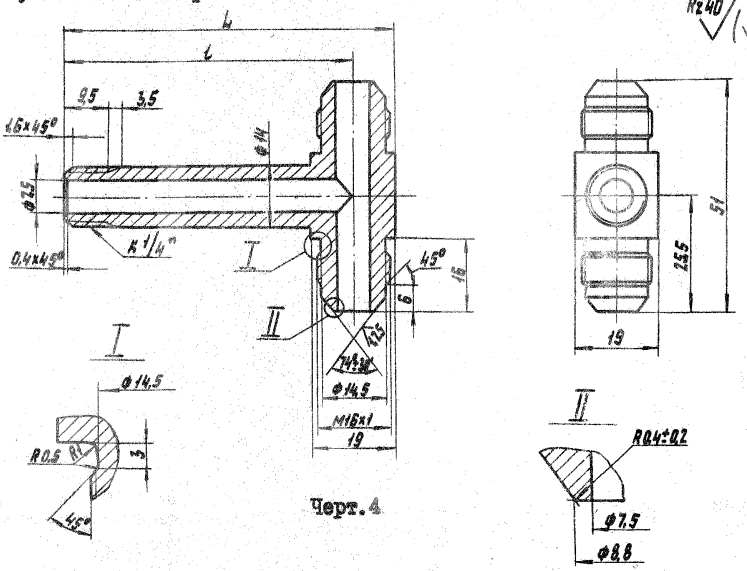

Черт.4

Размеры в мм Таблица 5

Обозначение тройников	L	l	Масса, кг
7206-7028/003	72,5	63	0,I3
7206-7029/003	II4,5	I05	0,I7

Пример условного обозначения тройника размером L =72,5 мм:

ТРОЙНИК 7206-7028/003 ОСТ I.5I372-80

4.2. Материал-сталь 45 ГОСТ I050-74.

4.3. HRC 35...40.

4.4. Покрытие:Хим. Окс.прм (обозначение покрытия-по ГОСТ 9.073-77).

4.5. Неуказанные предельные отклонения размеров:

Зак.1328

отверстий H12, валов h I2, остальных $\pm \frac{IT14}{2}$.

4.6. Остальные технические требования - по ОСТ I.5I896-75.

5. КОНСТРУКЦИЯ И РАЗМЕРЫ КОЛЬЦА (деталь 4)

5.I. Конструкция и размеры кольца должны соответствовать указанным на черт.5 и в табл.6.

$R_z 40$ / (V)

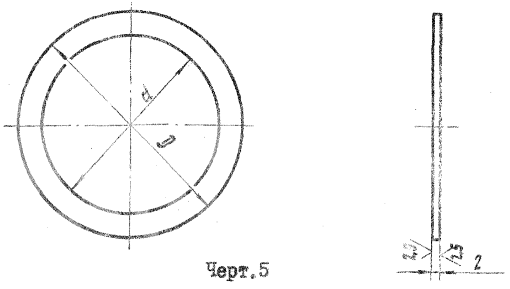

Черт.5

Размеры в мм Таблица 6

Обозначение колец	D	d	Масса, кг
7206-7028/004	55	43	0,0I4
7206-7029/004	65	49	0,022

Пример условного обозначения кольца размерами D =55 мм и d =43 мм:

КОЛЬЦО 7206-7028/004 ОСТ I.5I372-80

5.2. Материал - ст.3 ГОСТ 380-7I.

5.3. Покрытие - Хим.Окс.прм (обозначение покрытия - по ГОСТ 9.073-77).

5.4. Неуказанные предельные отклонения размеров: отверстий H12, валов h I2.

5.5. Остальные технические требования - по ОСТ I.5I896-75.

Зак 1329

ПРИЛОЖЕНИЕ I к ОСТ I.5I372-80

Рекомендуемое

ПРИМЕР ПРИМЕНЕНИЯ ПРИСПОСОБЛЕНИЯ

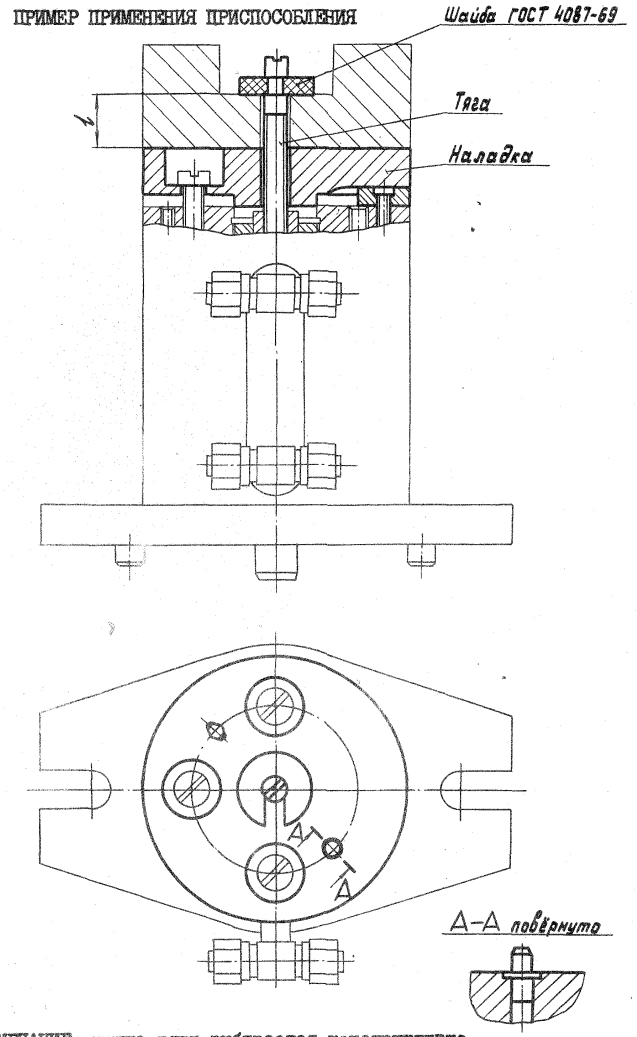

ПРИМЕЧАНИЕ: длина тяги выбирается конструктивно.

Зак 1329

ПРИЛОЖЕНИЕ 2 к ОСТ I.5I372-80

Рекомендуемое

ПРИМЕР ВЫПОЛНЕНИЯ КОМПОНОВКИ

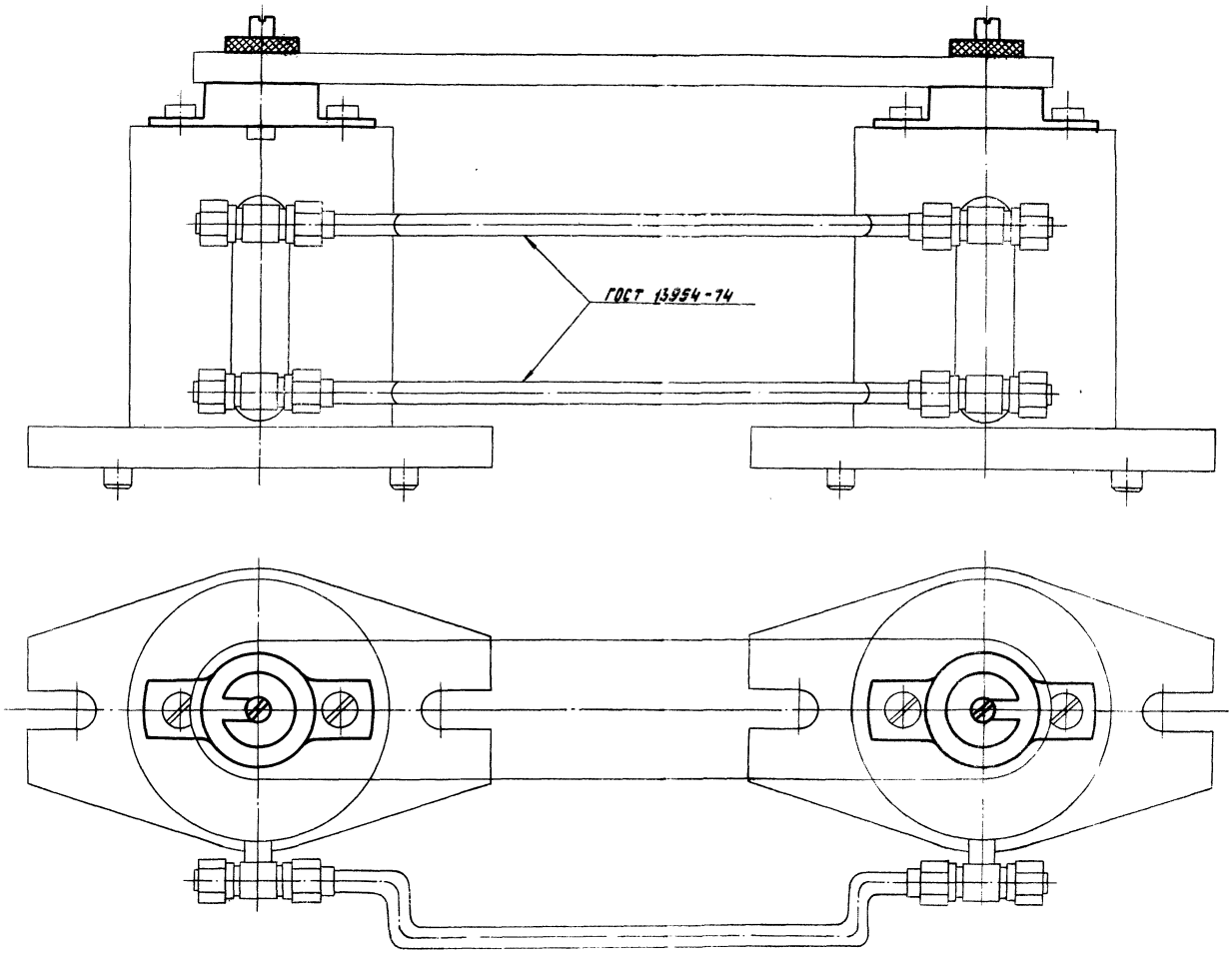

РАЗРАБОТАН Научно-исследовательским институтом технологии и организации производства (НИАТ)

Начальник НИАТ **П. Н. БЕЛЯНИН**

Руководитель темы З.И.Синица

Исполнители: Н.А.Гущева, В.А.Большаков, В.П.Князюков

Нормоконтролер Ю.В.Стряпнин

ВНЕСЕН Научно-исследовательским институтом технологии и организации производства (НИАТ)

Начальник НИАТ **П. Н. БЕЛЯНИН**

ПОДГОТОВЛЕН К УТВЕРЖДЕНИЮ Отделом стандартизации НИАТ.

УТВЕРЖДЕН Главным техническим управлением Министерства

Начальник ГТУ Министерства **Г. Б. СТРОГАНОВ**

ВВЕДЕН В ДЕЙСТВИЕ Приказом Министерства

от 25.09 1980 г. № 087-I6

gost.e-ecolog.ru