УДК 621.648.8 Группа Г18

ОТРАСЛЕВОЙ СТАНДАРТ

ОСТ 1 10345-72

КРЫШКИ
Конструкция и размеры

На 4 страницах

Введен впервые

ОКП 75 9510

Проверено в 1989 г.
Проверено в 1984 г.

Распоряжением Министерства от 22 декабря 1972 г. № 087-16

срок введения установлен с 1 января 1974 г.

Несоблюдение стандарта преследуется по закону

1. Настоящий стандарт распространяется на крышки арматуры, предназначенной для соединений трубопроводов по наружному конусу.

Издание официальное ГР 2129 от 08.05.73 Перепечатка воспрещена

Лит.изм. 1 2
№ изв. 9206 11179
Инв. № дубликата 1137
Инв. № подлинника

gost.e-ecolog.ru

2. Конструкция и размеры крышек должны соответствовать указанным на чертеже и в таблице.

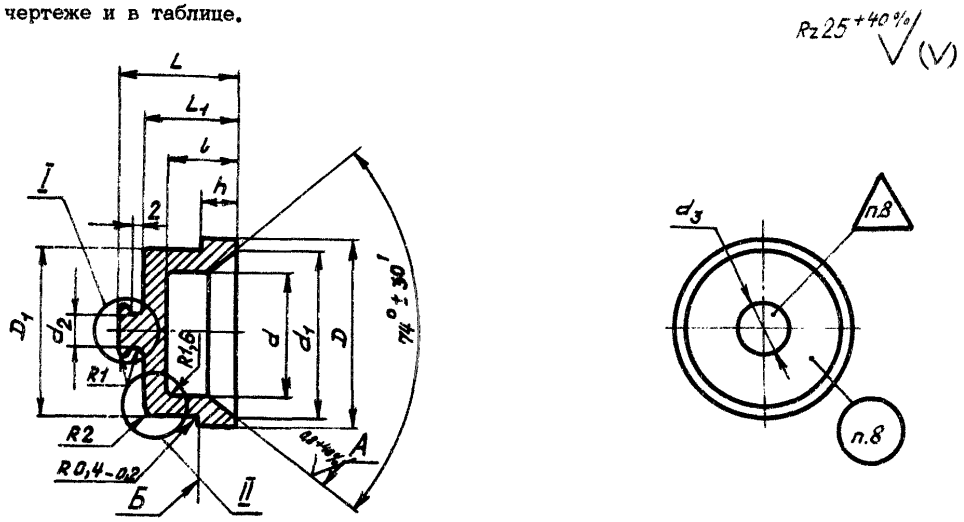

I

Вариант для $D_н \leq 8$

II

Вариант для $D_н \leq 20$

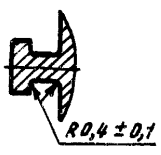

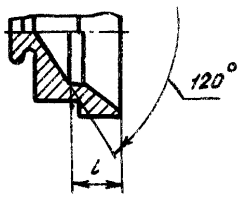

Размеры, мм

Наружный диаметр труб $D_н$	d	d_1	d_2	d_3	D	D_1	l	L	L_1	h	Масса 100 шт., кг
4	2	7	2	4	8,5	5	5	11	7	4,0	0,15
6	3	9			10,5	7		12	8	4,5	0,33
8	5	10			12,5	9					0,34
10	7	12	5	9	14,5	11	6	13	9		0,50
12	9	15			17,8	14		14	10	4,0	0,73
14	12	17			19,8	16		15	11	5,0	0,83
16	13	20			21,8	18					1,00
18	15	23			24,8	20	7	16	12	6,0	1,45
20	17	26			27,8	22	8	18	14	6,5	1,66
22	19	28			30,0	24	9			7,5	2,02
25	22	27				27	10			5,5	1,86
28	23				36,0	30				8,0	3,73

Инв. № дубликата | 1137
Инв. № подлинника
Изм. | 1 | 2
№ изв. | 9206 | 11.79

Продолжение

Размеры, мм

Наружный диаметр труб $D_н$	d	d_1	d_2	d_3	D	D_1	l	L	L_1	h	Масса 100 шт., кг
30	26	34	5	9	36,0	32	10	18	14	6,0	3,31
32	27				39,0	34				7,5	3,27
34		40			42,0	36	11	19	15	8,5	4,82
36	30	43			45,0	38	12	20	16	9,5	5,00
38	32					40					4,53

3. Материал: титановые сплавы ВТ3-1, ВТ6.

4. Термическая обработка: отжечь, группа контроля 5 ОСТ 1 00021-78.

5. Неуказанные предельные отклонения размеров, формы и расположения поверхностей – по ОСТ 1 00022-80.

6. Допуск торцового биения поверхности А относительно поверхности Б – не более 0,05 мм.

7. Покрытие: Ан.Окс 2-3*.

8. Маркировать и клеймить – по ОСТ 1 00537-72.

9. Технические условия – по ОСТ 1 00537-72.

10. Для обозначения крышек из сплава ВТ6 принят код "1".

Пример наименования и обозначения крышки к трубопроводу $D_н$ = 12 мм из сплава ВТ3-1:

Крышка 12-ОСТ 1 10345-72

То же из сплава ВТ6:

Крышка 12-1-ОСТ 1 10345-72

* По действующему в отрасли документу.

Инв. № дубликата 1137
Инв. № подлинника
№ изв 9206 № 1 11179 № 2

ЛИСТ РЕГИСТРАЦИИ ИЗМЕНЕНИЙ

Номер изменения	Номер листа (страницы)				Номер документа	Подпись	Дата внесения изм.	Дата введения изм.
	измененного	замененного	нового	аннулированного				

Инв. № дубликата

Инв. № подлинника 1137

gost.e-ecolog.ru