УДК 621.646.986 Группа Г18

ОТРАСЛЕВОЙ СТАНДАРТ

ОСТ 1 10343-72

ЗАГЛУШКИ
Конструкция и размеры

На 3 страницах

Введен впервые

ОКП 75 9510

Проверено в 1989 г.

Проверено в 1984 г.

Распоряжением Министерства от 22 декабря 1972 г. № 087-16

срок введения установлен с 1 января 1974 г.

Несоблюдение стандарта преследуется по закону

1. Настоящий стандарт распространяется на заглушки арматуры, предназначенной для соединений трубопроводов по наружному конусу.

Издание официальное ГР 2127 от 08.05.73

Перепечатка воспрещена

Лит. изм. 1 2
№ изв. 9206 11179
Инв. № дубликата 1135
Инв. № подлинника

gost.e-ecolog.ru

2. Конструкция и размеры заглушек должны соответствовать указанным на чертеже и в таблице.

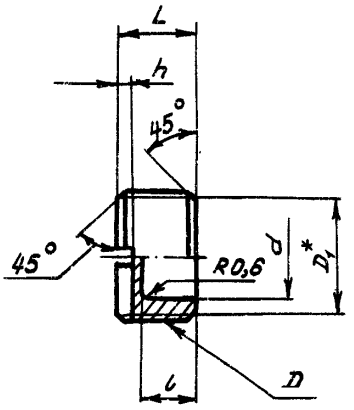

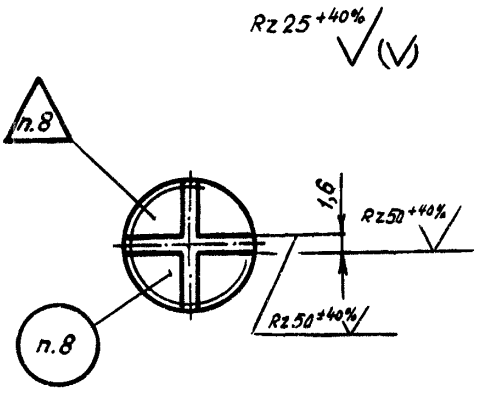

Размеры, мм

D	D_1	d	L	l Пред. откл. -1,0	h	Масса 100 шт., кг
К 1/8"	8,480	6	6	3	1,5	0,11
К 1/4"	10,997	8	8	5		0,22
К 3/8"	14,416	12	9		2,5	0,45
К 1/2"	17,813	14	12	8		1,06

3. Материал: титановые сплавы ВТ3-1, ВТ6.

4. Термическая обработка: отжечь, группа контроля 5 ОСТ 1 00021-78.

5. Резьба - по ГОСТ 6111-52.

6. Неуказанные предельные отклонения размеров, формы и расположения поверхностей - по ОСТ 1 00022-80.

7. Покрытие: Ан.Окс 2-3**.

8. Маркировать значение резьбы D и клеймить - по ОСТ 1 00537-72.

9. Технические условия - по ОСТ 1 00537-72.

10. Для обозначения заглушек из сплава ВТ6 принят код "1".

Пример наименования и обозначения заглушки с резьбой D=К 1/2" из сплава ВТ3-1:

Заглушка К 1/2"-ОСТ 1 10343-72

То же из сплава ВТ6:

Заглушка К 1/2"-1-ОСТ 1 10343-72

---

*Размер для справок.

**По действующему в отрасли документу.

№ и. | 1 | 2
№ изв. | 9206 | 11179
Инв. № подлинника | 1135
Инв. № дубликата

ЛИСТ РЕГИСТРАЦИИ ИЗМЕНЕНИЙ

№ изм.	Номера страниц				Номер "Изв. об изм."	Подпись	Дата	Срок введения изменения
	измененных	замененных	новых	аннулированных				
1.	1, 2	–	3	–	9206	Харьков	26.02.85г.	01.01.86г.

Инв. № подлинника | Инв. № дубликата | 1135

gost.e-ecolog.ru