УДК 621.648 Группа Г18

ОТРАСЛЕВОЙ СТАНДАРТ

ОСТ 1 10341-72

ПРОБКИ
Конструкция и размеры

На 5 страницах

Введен впервые

ОКП 75 9510

Проверено в 1989 г.
Проверено в 1984 г.

Распоряжением Министерства от 22 декабря 1972 г. № 087-16

срок введения установлен с 1 января 1974 г.

Несоблюдение стандарта преследуется по закону

1. Настоящий стандарт распространяется на пробки, используемые в соединениях трубопроводов по наружному конусу.

Издание официальное ГР 2125 от 08.05.73

Перепечатка воспрещена

Лит.изм. 1 2 3
№ изв. 6614 9206 11179
Инв. № дубликата 1133
Инв. № подлинника
gost.e-ecolog.ru

2. Конструкция и размеры пробок должны соответствовать указанным на чертеже и в таблице.

$Rz\,25^{+40\%}$ (V)

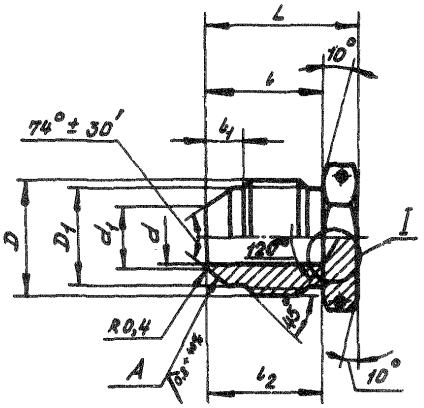

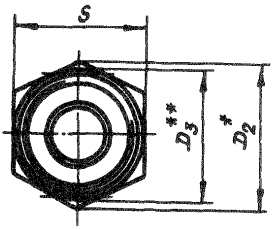

I

Вариант для $D_н \geq 30$

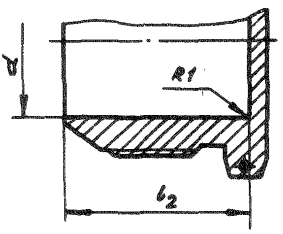

*Размер для справок.

**$D_3 \approx S$.

Инв. № дубликата | 1133
Инв. № подлинника
Лит.изм. | 2 | 8206
№ изв.

Размеры, мм

Наружный диаметр труб $D_н$	d	d_1	D	D_1	D_2	S	l	l_1	l_2	L	Масса 100 шт., кг
4	–	3,6	M R10x1	8,5	13,8	12	14	4,5	–	19	0,56
6		4,6	M R12x1	10,5	16,2	14	15	5,5		21	0,96
8		6,6	M R14x1	12,5	19,6	17					1,39
10	7,5	8,8	M R16x1	14,5			16	5,0	17	22	1,42
12	9,5	10,8	M R20x1,5	17,8	25,4	22	20	6,5	20	26	2,25
14	11,5	12,8	M R22x1,5	19,8	27,7	24		6,0			3,04
16	13,5	14,8	M R24x1,5	21,8	31,2	27	21	6,5	21	28	4,96
18	15,5	16,8	M R27x1,5	24,8	34,6	30		7,0			5,00
20	17,0	18,5	M R30x1,5	27,8	36,9	32	22	8,0		30	6,54
22	19,0	20,5	M R33x2	30,0	41,6	36	26	8,5	24	34	7,28
25	22,0	23,5						7,5			9,04
28	25,0	26,5	M R39x2	36,0	47,3	41	27	9,5	32	35	9,88
30	27,0	28,5						7,5			9,76
32	28,0	29,5	M R42x2	39,0	53,1	46		8,0		36	10,81
34	30,0	31,5	M R45x2	42,0			28	9,5			13,02
36	32,0	33,5	M R48x2	45,0	57,7	50	29		33	37	14,44
38	34,0	35,8						8,0			14,72

3. Материал: титановые сплавы ВТ3-1, ВТ6.

4. Термическая обработка: отжечь, группа контроля 5 ОСТ 1 00021-78.

5. Резьба – по ОСТ 1 00105-83, поле допуска – 6е.

6. Проточки резьбы – по ОСТ 1 00010-81.

7. Неуказанные предельные отклонения размеров, формы и расположения поверхностей – по ОСТ 1 00022-80.

8. Отверстия для контровки – по ОСТ 1 03815-76.

9. Допуск радиального биения поверхности А относительно оси резьбы для пробок:

– с резьбой до $MR\,24 \times 1{,}5$ – не более 0,05 мм;

– с резьбой свыше $MR\,24 \times 1{,}5$ – не более 0,07 мм.

10. Покрытие: Ан.Окс 2-3*.

11. Маркировать и клеймить – по ОСТ 1 00537-72.

12. Технические условия – по ОСТ 1 00537-72.

13. Для обозначения коробок из сплава ВТ6 принят код "1".

Пример наименования и обозначения пробки к трубопроводу $D_H = 12$ мм из сплава ВТ3-1:

Пробка 12-ОСТ 1 10341-72

То же из сплава ВТ6:

Пробка 12-1-ОСТ 1 10341-72

*По действующему в отрасли документу.

№ изм. 1 2 3
№ изв. 6614 9206 11179
Инв. № дубликата 1133
Инв. № подлинника

ЛИСТ РЕГИСТРАЦИИ ИЗМЕНЕНИЙ

№ изм.	Номера страниц				Номер "Изв. об изм."	Подпись	Дата	Срок введения изменения
	измененных	замененных	новых	аннулированных				
1.	1, 4	—	—	—	6614	Карасьов	30.01.77	01.07.77 г.
2.	1, 2, 4	—	5	—	9206	Карасьов	26.02.85 г.	01.01.86 г.

Инв. № дубликата 1133

Инв. № подлинника

gost.e-ecolog.ru