УДК 621.643.4.063 Группа Г18

ОТРАСЛЕВОЙ СТАНДАРТ

ОСТ 1 10340-72

КРЕСТОВИНЫ ВВЕРТНЫЕ
Конструкция и размеры

На 4 страницах

Введен впервые

ОКП 75 9510

Проверено в 1989 г.

Проверено в 1984 г.

Распоряжением Министерства от 22 декабря 1972 г. № 087-16

срок введения установлен с 1 января 1974 г.

Несоблюдение стандарта преследуется по закону

1. Настоящий стандарт распространяется на ввертные крестовины, предназначенные для соединений трубопроводов по наружному конусу.

Издание официальное ГР 2124 от 08.05.73 Перепечатка воспрещена

Лит.изм. 1 2 3
№ изв. 6614 9206 11179
Инв. № дубликата 1132
Инв. № подлинника

gost.e-ecolog.ru

2. Конструкция и размеры ввертных крестовин должны соответствовать указанным на чертеже и в таблице.

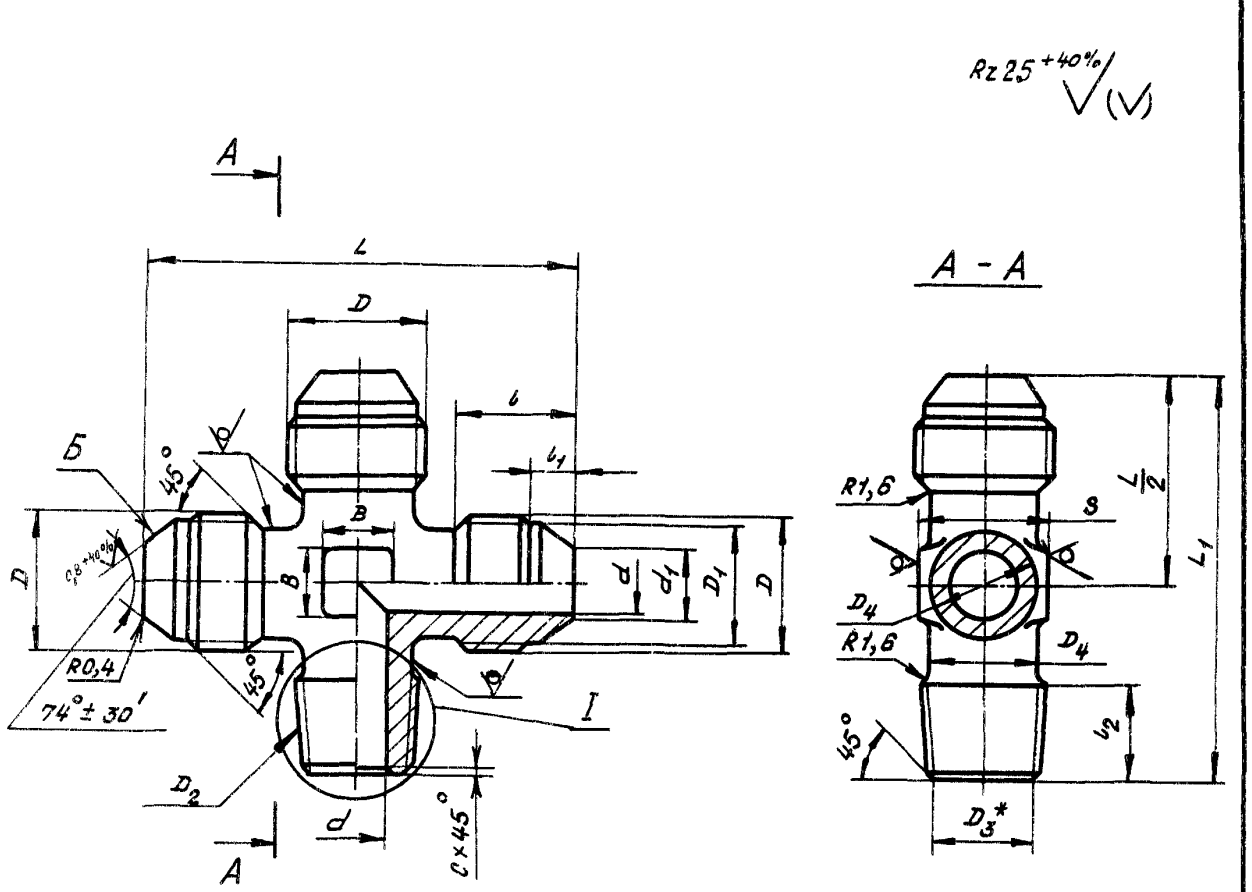

I

Вариант для $D_н \geq 16$

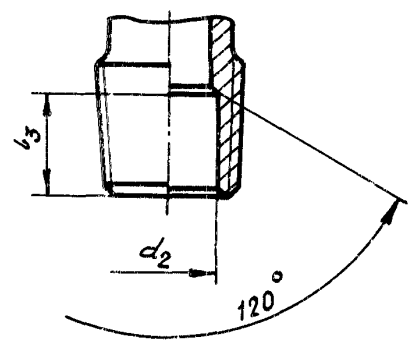

* Размер для справок.

Инв. № дубликата	Инв. № подлинника	Лит. изм.	№ изв.
	1132	2	9206

Размеры, мм

Наружный диаметр труб $D_н$	d	d_1	d_2	D	D_1	D_2	D_3	D_4	S	l	l_1	l_2	l_3	L	L_1	C	B	Масса 100 шт., кг
4	2,7	3,6	–	MR 10x1	8,5	$K^1/_{16}$"	6,135	8	10	12	4,5	9,5	–	42	39	0,4	6	1,36
6	3,7	4,6		MR 12x1	10,5	$K^1/_8$"	8,480	10	12	13	5,5			46	43			2,19
8	5,5	6,6		MR 14x1	12,5			12	14					48	43		7	3,16
10	7,5	8,8		MR 16x1	14,5	$K^1/_4$"	10,987	14	17	14	5,0	14,5		52	52		9	4,32
12	9,5	10,8		MR 20x1,5	17,8	$K^3/_8$"	14,416	16	19	17	6,5			62	58		10	6,34
14	11,5	12,8		MR 22x1,5	19,8			18	22		6,0			66	63		13	8,14
16	13,5	14,8	14	MR 24x1,5	21,8	$K^1/_2$"	17,813	20		18	6,5	19,0	15	70	70		15	10,45
18	15,5	16,8	19	MR 27x1,5	24,8	$K^3/_4$"	23,128	22	24		7,0			74	74		17	13,62
20	17,0	18,5	20	MR 30x1,5	27,8			24	27	19	8,0			78	78		18	16,65
22	19,0	20,5		MR 33x2	30,0			27		22	8,5			86	83		21	19,35
25	22,0	23,5	25			K1"	29,059	28	30		7,5	24,0	20	88	89	1,0	22	19,68
28	25,0	26,5	30	MR 39x2	36,0	$K1^1/_4$"	37,784	34	36	23	9,5	24,5		98	99	1,6	28	38,76
30	27,0	28,5									7,5							32,41
32	28,0	29,5	32	MR 42x2	39,0			38	41		8,0			104	104		30	42,66
34	30,0	31,5		MR 45x2	42,0					24	9,5							42,74
36	32,0	33,5	38	MR 48x2	45,0			43	46	25				110	108			44,02
38	34,0	35,8				$K1^1/_2$"	43,853				8,0	25,0	21					51,70

3. Материал: штамповка из титановых сплавов ВТ3-1, ВТ6,

4. Термическая обработка: отжечь, группа контроля 5 ОСТ 1 00021-78.

5. Резьба – по ОСТ 1 00105-83, поле допуска 6е.

6. Резьба коническая – по ГОСТ 6111-52.

7. Неуказанные продольные отклонения размеров, формы и расположения поверхностей – по ОСТ 1 00022-80.

8. Продольные отклонения размеров необрабатываемых поверхностей – по ОСТ 1 41187-78, класс точности 5.

9. Допуск радиального биения поверхности Б относительно оси резьбы D для крестовки:

– с резьбой до MR 24x1,5 – не более 0,05 мм;

– с резьбой свыше MR 24x1,5 – не более 0,07 мм.

10. Покрытие: Ап.Окс 2-3*.

11. Маркировать и клеймить – по ОСТ 1 00537-72.

12. Технические условия – по ОСТ 1 00537-72.

13. Для обозначения ввертных крестовин из сплава ВТ6 принят код "1".

Пример наименования и обозначения ввертной крестовины к трубопроводу $D_н$ =12 мм из сплава ВТ3-1:

Крестовина ввертная 12-ОСТ 1 10340-72

То же из сплава ВТ6:

Крестовина ввертная 12-1-ОСТ 1 10340-72

*По действующему в отрасли документу.

Инв. № дубликата 1132 | Инв. № подлинника | Лит. изм. 1 6614 | 2 8208 | 3 11179 | № изв.

ЛИСТ РЕГИСТРАЦИИ ИЗМЕНЕНИЙ

№ изм.	Номера страниц				Номер "Изв. об изм."	Подпись	Дата	Срок введения изменения
	измененных	замененных	новых	аннулированных				
1.	1, 3	–	–	–	6614	Харьков	30.01.77.	01.07.77г.
2.	1÷3	–	4	–	9206	Харьков	28.02.85г.	01.01.86г.

Инв. № дубликата

Инв. № подлинника 1132

gost.e-ecolog.ru