УДК 621.643.4.063

Группа Г18

ОТРАСЛЕВОЙ СТАНДАРТ

ОСТ 1 10339-72

ТРОИНИКИ ВВЕРТНЫЕ ПЕРЕХОДНЫЕ
Конструкция и размеры

На 5 страницах

Введен впервые

ОКП 75 9510

Проверено в 1989 г.

Проверено в 1984 г.

Распоряжением Министерства от 22 декабря 1972 г. № 087-16

срок введения установлен с 1 января 1974 г.

Несоблюдение стандарта преследуется по закону

1. Настоящий стандарт распространяется на ввертные переходные тройники, предназначенные для соединений трубопроводов по наружному конусу.

Лит.изм.	1	2	3	4
№ изв.	5682	6614	9206	11179

в. № дубликата	в. № подлинника
	1131

Издание официальное

ГР 2123 от 08.05.73

Перепечатка воспрещена

gost.e-ecolog.ru

2. Конструкция и размеры ввертных переходных тройников должны соответствовать указанным на чертеже и в таблице.

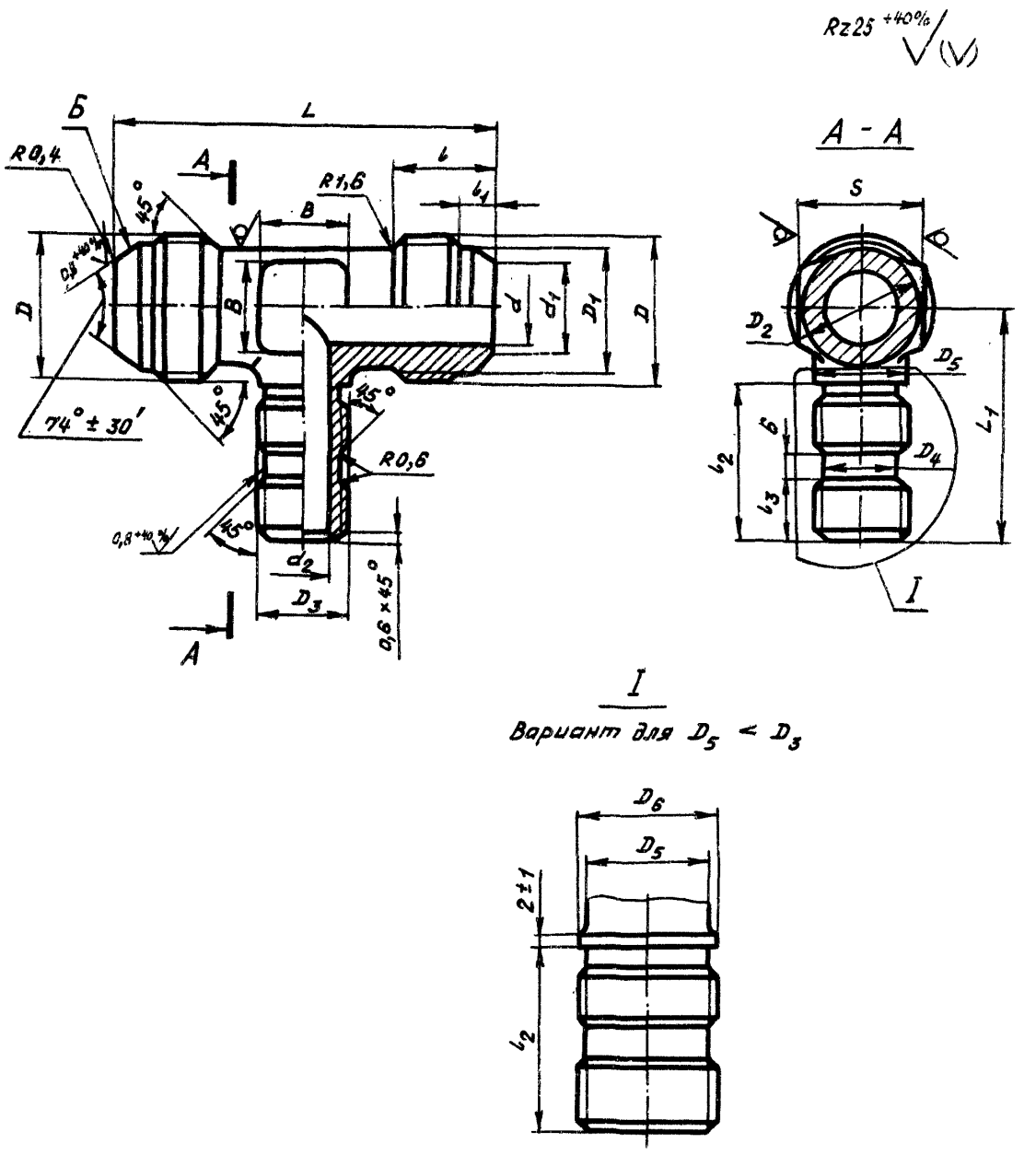

Лит. изм. | 1 | 2 | 3
№ изв. | 5682 | 6614 | 9206
Инв. № дубликата
Инв. № подлинника
1131

Размеры, мм

Наружный диаметр труб $D_н$	d	d_1	D	D_1	D_2	l	l_1	Наружный диаметр труб $D_{н1}$	d_2	D_3	D_4 Поле допуска h11	D_5	D_6	S	l_2	l_3	L	L_1	B	Масса 100 шт., кг
6	3,7	4,6	MR12x1	10,5	10	13	5,5	8	5,5	MR12x1,5	9,6	12	12	14	25	8	48	38	6	2,61
								10	7,5	MR14x1,5	11,6	14	14	17			50	39		3,02
								12	9,5	MR16x1,5	13,6	16	16	19	27	9	52	42		3,51
8	5,5	6,6	MR14x1	12,5	12			6	3,7	MR10	7,6	10	-	14	24	7	46	33	7	2,78
								10	7,5	MR14x1,5	11,6	14	14	17	25	8	50	39		3,54
								12	9,5	MR16x1,5	13,6	16	16	19	27	9	52	42		4,07
								14	11,5	MR20x1,5	17,6	18	20	22	29	10	54	46		5,57
								16	13,5	MR22x1,5	19,6	20	22				56	47		6,18
10	7,5	8,8	MR16x1	14,5	14	14	5,0	6	3,7	MR10	7,6	10	-	17	24	7	48	34	9	3,38
								8	5,5	MR12x1,5	9,6	12	-		25	8	50	35		3,76
								12	9,5	MR16x1,5	13,6	16	16	19	27	9	54	42		4,72
								14	11,5	MR20x1,5	17,6	18	20	22	29	10	56	46		6,16
								16	13,5	MR22x1,5	19,6	20	22				58	47		6,66
12	9,5	10,8	MR20x1,5	17,8	16	17	6,5	8	5,5	MR12x1,5	9,6	12	-	19	25	8	60	36	10	5,52
								10	7,5	MR14x1,5	11,6	14								5,86
								14	11,5	MR20x1,5	17,6	18	20	22	29	10	64	46		8,02
								16	13,5	MR22x1,5	19,6	20	22				66	47		8,60
								18	15,5	MR24x1,5	21,6	22	24	24	31	12	68	50		9,45
14	11,5	12,8	MR22x1,5	19,8	18		6,0	10	7,5	MR14x1,5	11,6	14	-	22	25	8	60	37	13	6,54
								12	9,5	MR16x1,5	13,6	16			27	9	62	39		7,06
								16	13,5	MR22x1,5	19,6	20	22		29	10	66	47		9,24
								18	15,5	MR24x1,5	21,6	22	24	24	31	12	68	50		10,03
16	13,5	14,8	MR24x1,5	21,8	20	18	6,5	10	7,5	MR14x1,5	11,6	14	-	22	25	8	62	38	15	7,95
								12	9,5	MR16x1,5	13,6	16			27	9	64	40		8,11
								14	11,5	MR20x1,5	17,6	18			29	10	66	42		9,68
								18	15,5	MR24x1,5	21,6	22	24	24	31	12	70	50		11,08
18	15,5	16,8	MR27x1,5	24,8	22		7,0	12	9,5	MR16x1,5	13,6	16	-	24	27	9	64	41	17	9,33
								14	11,5	MR20x1,5	17,6	18			29	10	66	43		10,96
								16	13,5	MR22x1,5	19,6	20					68			11,60
								20	17,0	MR27x1,5	24,6	24	27	27	31	12	72	52		13,91
								22	19,0	MR30x1,5	27,6	25	30	30	33	13	73	55		15,80
								25	22,0			28					76			14,18

№ изм	1	2	3
№ изв	1179	6614	9206

Инв. № дубликата	
Инв. № подлинника	1131

Продолжение

Размеры, мм

Наружный диаметр труб D_N	d	d_1	D	D_1	D_2	l	l_1	Наружный диаметр труб D_{H_1}	d_2	D_3	D_4 Поле допуска h 11	D_5	D_6	S	l_2	l_3	L	L_1	B	Масса 100 шт., кг
22	19,0	20,5	MR33x2	30,0	27	22	8,5	16	13,5	MR22x1,5	19,6	20	-	27	29	10	70	46	21	13,95
								18	15,5	MR24x1,5	21,6	22			31	12	72	48		14,60
								20	17,0	MR27x1,5	24,6	24					74	53		16,50
								25	22,0	MR30x1,5	27,6	28	30		33	13	78	56		15,73
								28	25,0	MR33x1,5	30,6	30	33	32	34	14	80	59		17,84
28	25,0	26,5	MR39x2	36,0	34	23	9,5	22	19,0	MR30x1,5	27,6	25	-	36	33	13	83	52	28	21,37
								25	22,0			28					86			20,02
								30	27,0	MR36x1,5	33,6	34	36		35	15	92	61		23,92
								32	28,0	MR39x1,5	36,6	37	39		36	16	95	64		25,67
								34	30,0											23,03
								36	32,0	MR42x1,5	39,6	39	42				97	65		21,12
36	32,0	33,5	MR48x2	45,0	40	25		28	25,0	MR33x1,5	30,6	30	-	41	34	14	92	58	30	32,14

3. Материал: штамповка из титановых сплавов ВТ3-1, ВТ6.

4. Предельные отклонения размеров необрабатываемых поверхностей – по ОСТ 1 41187-78, класс точности 5.

5. Термическая обработка: отжечь, группа контроля 5 ОСТ 1 00021-78.

6. Резьба – по ОСТ 1 00105-83, поле допуска – 6е.

7. Проточка и фаски резьбы – по ОСТ 1 00010-81.

8. Неуказанные предельные отклонения размеров, формы и расположения поверхностей – по ОСТ 1 00022-80.

9. Допуск радиального биения поверхности D_4 относительно оси резьбы D_3 – не более 0,08 мм.

10. Допуск радиального биения поверхности Б относительно оси резьбы D для тройников:

– с резьбой до MR24x1,5 – не более 0,05 мм;

– с резьбой свыше MR24x1,5 – не более 0,07 мм.

11. Покрытие· Ан.Окс 2-3*.

12. Маркировать и клеймить – по ОСТ 1 00537-72.

13. Технические условия – по ОСТ 1 00537-72.

14. Для обозначения ввертных переходных тройников из сплава ВТ6 принят код "1".

Пример наименования и обозначения ввертного переходного тройника к трубопроводам D_H=16 мм и D_{H_1}=12 мм из сплава ВТ3-1·

Тройник ввертной переходной 16-12-ОСТ 1 10339-72

То же из сплава ВТ6:

Тройник ввертной переходной 16-12-1-ОСТ 1 10339-72

*По действующему в отрасли документу.

Инв. № дубликата		1131
Инв. № подлинника		
№ изм.	2	6614
	3	9206
	4	11179

ЛИСТ РЕГИСТРАЦИИ ИЗМЕНЕНИЙ

№ изм.	Номера страниц				Номер "Изв. об изм."	Подпись	Дата	Срок введения изменения
	измененных	замененных	новых	аннулированных				
1.	1, 2	–	–	–	5682	Харьков		
2.	1÷4	–	–	–	6614	Харьков	30.01.77	01.07.77г.
3.	1÷4	–	5	–	9206	Харьков	26.02.85	01.01.86г.

Инв. № дубликата	
Инв. № подлинника	1131

gost.e-ecolog.ru