УДК 621.843.4.063

Группа Г18

ОТРАСЛЕВОЙ СТАНДАРТ

ОСТ 1 10338-72

ТРОЙНИКИ ВВЕРТНЫЕ ПРОХОДНЫЕ
Конструкция и размеры

На 8 страницах

Введен впервые

ОКП 75 9510

Проверено в 1989 г.

Проверено в 1984 г.

Распоряжением Министерства от 22 декабря 1972 г. № 087-16

срок введения установлен с 1 января 1974 г.

Несоблюдение стандарта преследуется по закону

1. Настоящий стандарт распространяется на ввертные проходные тройники, предназначенные для соединений трубопроводов по наружному конусу.

Издание официальное ГР 2122 от 08.05.73 Перепечатка воспрещена

Инв. № дубликата 1130
Инв. № подлинника
Изм. 1 2 3 4
№ изв. 5682 6614 9206 11179
Лист изм.
gost.e-ecolog.ru

2. Ввертные проходные тройники могут изготовляться в двух исполнениях.

3. Конструкция и размеры ввертных проходных тройников исполнения 1 должны соответствовать указанным на черт. 1 и в табл. 1.

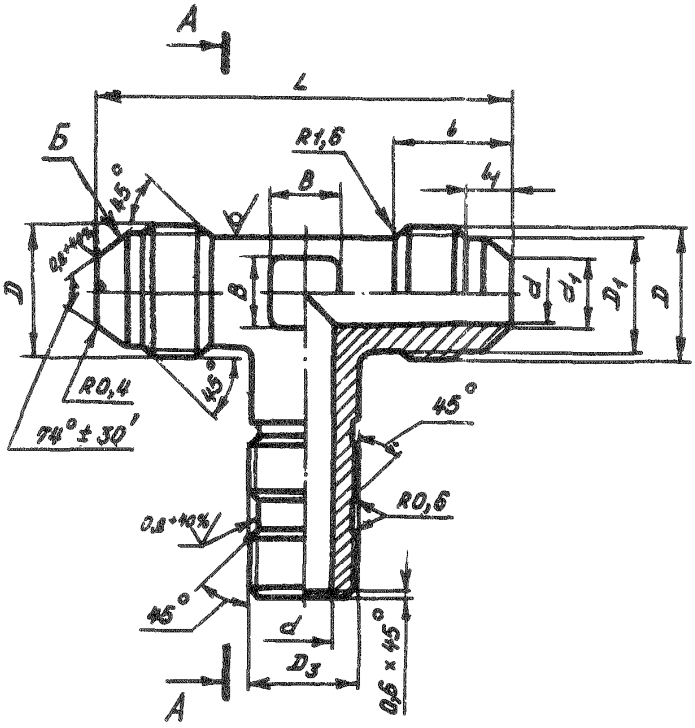

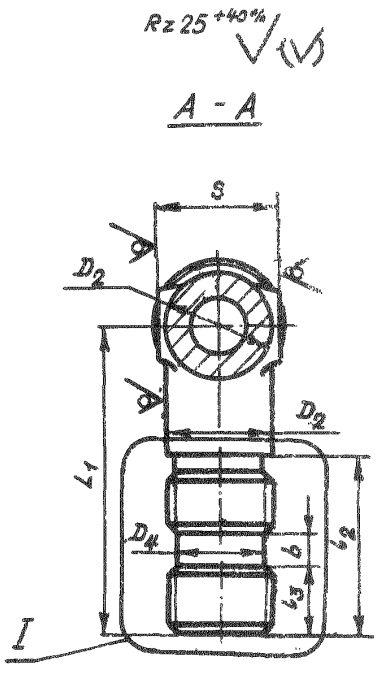

I

Вариант для $D_2 < D_3$

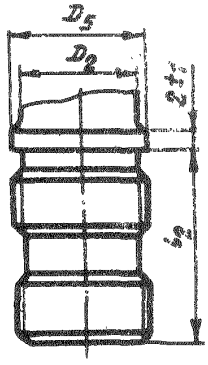

Черт. 1

Инв. № дубликата		1130
Инв. № подлинника		
Изм.	1	5682
Лист	2	6614
№ изв.	3	8206

Размеры, мм

Таблица 1

Наружный диаметр труб $D_н$	d	d_1	D	D_1	D_2	D_3	D_4 Поле допуска h 11	D_5	S	l	l_1	l_2	l_3	L	L_1	b	B	Масса 100 шт., кг
4	2,7	3,6	MR10x1	8,5	8	MR8	6,0		10	12	4,5	21	7	42	32	5	6	2,01
															38			2,11
															46			2,26
6	3,7	4,6	MR12x1	10,5	10	MR10	7,6		12	13	5,5	24		46	37	6		2,08
															45			2,28
															53			2,57
8	5,5	6,6	MR14x1	12,5	12	MR12x1,5	9,6	-	14			25	8	48	40		7	3,24
															48			3,60
															56			3,93
10	7,5	8,8	MR16x1	14,5	14	MR14x1,5	11,6		17	14	5,0			52	44		9	4,18
															54			4,71
															64			5,21
12	9,5	10,8	MR20x1,5	17,8	16	MR16x1,5	13,6		19	17	6,5	27	9	62	47		10	6,42
															57			6,97
															67			7,66
14	11,5	12,8	MR22x1,5	19,8	18	MR20x1,5	17,6	20	22		6,0	29	10	66	51		13	8,69
															61			9,34
															71			10,09
16	13,5	14,8	MR24x1,5	21,8	20	MR22x1,5	19,6	22		18	6,5			70	53	6	15	10,28
															64			10,62
															76			12,10
18	15,5	16,8	MR27x1,5	24,8	22	MR24x1,5	21,6	24	24		7,0	31	12	74	58		17	12,90
															70			14,00
															82			14,91
20	17,0	18,5	MR30x1,5	27,8	24	MR27x1,5	24,6	27	27	19	8,0			78	61		18	14,70
															73			17,55
															85			17,90
22	19,0	20,5	MR33x2	30,0	27	MR30x1,5	27,6	30		22	8,5	33	13	86	66		21	17,14
															79			20,00
															91			20,04
25	22,0	23,5			28				30		7,5			88	66		22	18,48
															79			20,45
															91			21,27

№ изм | 2 | 6614
№ изв | 3 | 9206
4 | 11179
Инв № дубликата | 1130
Инв № подлинника

Продолжение табл. 1

Размеры, мм

Наружный диаметр труб D_H	d	d_1	D	D_1	D_2	D_3	D_4 Поле допуска $h11$	D_5	S	l	l_1	l_2	l_3	L	L_1	b	B	Масса 100 шт., кг
28	25,0	26,5	MR39x2	36,0	34	MR33x1,5	30,6	-	36	23	9,5	34	14	98	70	6	28	23,39
															83			24,76
															96			25,86
30	27,0	28,5				MR36x1,5	33,6	36			7,5	35	15		70			28,00
															83			30,50
															96			32,92
32	28,0	29,5	MR42x2	39,0	38	MR39x1,5	36,6	39	41		8,0	36	16	104	76		30	40,52
															90			41,12
															104			46,90
34	30,0	31,5	MR45x2	42,0						24	9,5				76			37,05
															90			38,40
															104			42,63
36	32,0	33,5	MR48x2	45,0	40	MR42x1,5	39,6	42		25				108	76			39,78
															90			42,78
															104			45,46
38	34,0	35,8			43	MR45x1,5	42,6	45	46		8,0			110	76			48,40
															90			51,90
															104			55,52

Инв № дубликата		№ изм	2	3	4
Инв № подлинника	1130	№ изв	6614	9206	11179

4. Конструкция и размеры ввертных проходных тройников исполнения 2 должны соответствовать указанным на черт. 2 и в табл. 2.

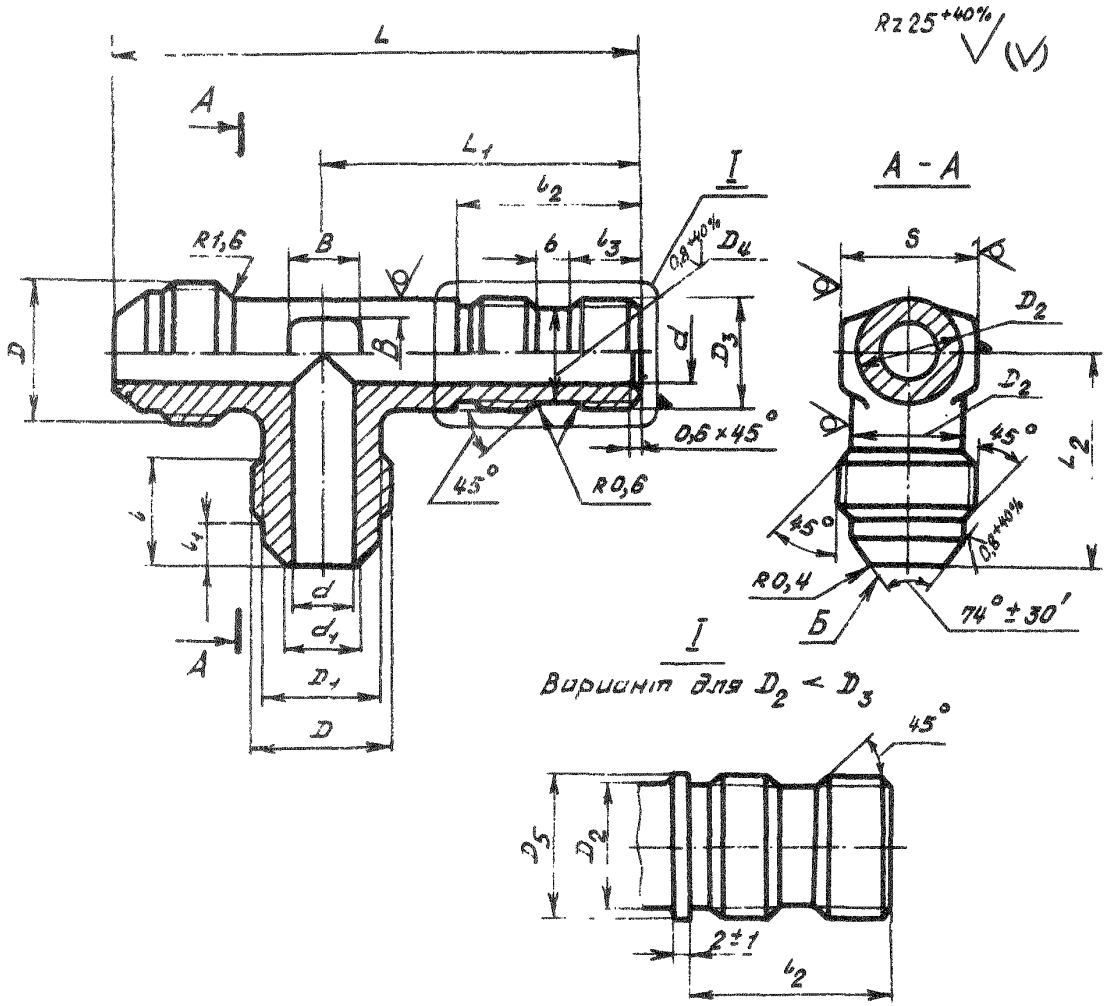

Черт. 2

Лит.изм.	1	-	3		
№ изв.	5682	6614	9206		
Инв. № дубликата					
Инв. № подлинника	1130				

Размеры, мм

Таблица 2

Наружный диаметр труб $D_н$	d	d_1	D	D_1	D_2	D_3	D_4 Поле допуска h 11	D_5	S	l	l_1	l_2	l_3	L	L_1	L_2	b	B	Масса 100 шт., кг
4	2,7	3,6	MR10x1	8,5	8	MR8	6,0		10	12	4,5	21	7	53	32	21	5	6	2,02
														59	38				2,11
														67	46				2,27
6	3,7	4,6	MR12x1	10,5	10	MR10	7,6		12	13	5,5	24		60	37	23	6		2,08
														68	45				2,28
														76	53				2,58
8	5,5	6,6	MR14x1	12,5	12	MR12x1,5	9,6	-	14			25	8	64	40	24		7	3,28
														72	48				3,60
														80	56				2,94
10	7,5	8,8	MR16x1	14,5	14	MR14x1,5	11,6		17	14	5,0			70	44	26		9	4,20
														80	54				4,72
														90	64				5,22
12	9,5	10,8	MR20x1,5	17,8	16	MR16x1,5	13,6		19	17	6,5	27	9	78	47	31		10	6,43
														88	57				6,98
														98	67				7,68
14	11,5	12,8	MR22x1,5	19,8	18	MR20x1,5	17,6	20	22		6,0	29	10	84	51	33		13	8,68
														94	61				9,34
														104	71				10,08
16	13,5	14,8	MR24x1,5	21,8	20	MR22x1,5	19,6	22		18	6,5			88	53	35		15	10,40
														99	64				10,62
														111	76				12,10
18	15,5	16,8	MR27x1,5	24,8	22	MR24x1,5	21,6	24	24		7,0	31	12	95	58	37		17	12,90
														107	70				14,00
														119	82				14,90
20	17,0	18,5	MR30x1,5	27,8	24	MR27x1,5	24,6	27	27	19	8,0			100	61	39		18	14,70
														112	73				17,88
														124	85				17,56
22	19,0	20,5	MR33x2	30,0	27	MR30x1,5	27,6	30		22	8,5	33	13	109	66	43		21	17,52
														122	79				19,00
														134	91				20,07
25	22,0	23,5			28				30		7,5			110	66	44		22	16,68
														123	79				18,72
														135	91				18,78

Инв. № дубликата	11130
Инв. № подлинника	

№ изм.	2	6614
	3	9206
	4	11179

Продолжение табл. 2

Размеры, мм

Наружный диаметр труб D_H	d	d_1	D	D_1	D_2	D_3	D_4 Поле допуска h11	D_5	S	l	l_1	l_2	l_3	L	L_1	L_2	b	B	Масса 100 шт., кг
28	25,0	26,5	MR39x2	36,0	34	MR33x1,5	30,6	-	36	23	9,5	34	14	118	70	49	6	28	21,97
														131	83				22,42
														144	96				23,95
30	27,0	28,5				MR36x1,5	33,6	36			7,5	35	15	119	70				28,00
														132	83				30,50
														145	96				32,92
32	28,0	29,5	MR42x2	39,0	38	MR39x1,5	36,6	39	41	24	8,0	36	16	128	76	52		30	43,42
														142	90				46,12
														156	104				50,76
34	30,0	31,5	MR45x2	42,0							9,5			128	76				35,03
														142	90				37,18
														156	104				40,08
36	32,0	33,5	MR48x2	45,0	40	MR42x1,5	39,6	42		25				130	76	54			37,03
														144	90				40,26
														158	104				43,85
38	34,0	35,8			43	MR45x1,5	42,6	45	46		8,0			131	76	55			48,37
														145	90				51,84
														159	104				55,50

5 Материал: штамповка из титановых сплавов ВТ3-1, ВТ6.

6. Предельные отклонения размеров необрабатываемых поверхностей - по ОСТ 1 41187-78, класс точности 5.

7. Термическая обработка: отжечь, группа контроля 5 ОСТ 1 00021-78.

8. Резьба - по ОСТ 1 00105-83, поле допуска - 6е.

9. Проточка и фаски резьбы - по ОСТ 1 00010-81.

10. Неуказанные предельные отклонения размеров, формы и расположения поверхностей - по ОСТ 1 00022-80.

11. Допуск радиального биения поверхности D_4 относительно оси резьбы D_3 - не более 0,08 мм.

12. Допуск радиального биения поверхности Б относительно оси резьбы D для тройников:

- с резьбой до MR24x1,5 - не более 0,05 мм;
- с резьбой свыше MR24x1,5 - не более 0,07 мм.

13. Покрытие Ан.Окс 2-3*

14. Маркировать и клеймить - по ОСТ 1 00537-72.

15. Технические условия - по ОСТ 1 00537-72.

16. Для обозначения ввертных проходных тройников из сплава ВТ6 принят код "1".

Пример наименования и обозначения ввертного проходного тройника исполнения 1 к трубопроводу D_H=12 мм и L_1=47 мм из сплава ВТ3-1·

Тройник ввертной проходной 1-12-47-ОСТ 1 10338-72

То же из сплава ВТ6

Тройник ввертной проходной 1-12-47-1-ОСТ 1 10338-72

---

*По действующему в отрасли документу.

Инв. № дубликата 1130
Инв. № подлинника 11179 | 9206 | 6614
№ изм. 4 | 3 | 2
№ изв. 4 | 3 | 2

ЛИСТ РЕГИСТРАЦИИ ИЗМЕНЕНИЙ

№ изм.	Номера страниц				Номер "Изв. об изм."	Подпись	Дата	Срок введения изменения
	изме-ненных	заме-ненных	новых	анну-лиро-ванных				
1.	1,2,5	–	–	–	5682	Караськов		
2.	1÷7	–	–	–	6614	Караськов	30.01.77.	01.07.77г.
3.	1÷7	–	8	–	9206	Караськов	25.02.85.	01.01.86г.

Инв. № дубл. | Инв. № подлинника | 1130

gost.e-ecolog.ru