УДК 621.643.4.063

Группа Г18

ОТРАСЛЕВОЙ СТАНДАРТ

ОСТ 1 10337-72

ТРОЙНИКИ ВВЕРТНЫЕ
Конструкция и размеры

На 6 страницах

Введен впервые

ОКП 75 9510

Проверено в 1989 г.
Проверено в 1984 г.

Распоряжением Министерства от 22 декабря 1972 г. № 087-16

срок введения установлен с 1 января 1974 г.

Несоблюдение стандарта преследуется по закону

1. Настоящий стандарт распространяется на ввертные тройники, предназначенные для соединений трубопроводов по наружному конусу.

Издание официальное ГР 2121 от 08.05.73 Перепечатка воспрещена

Инв. № дубликата 1129
Инв. № подлинника
Изм. 1 2 3
№ изв. 6614 9206 11179
gost.e-ecolog.ru

2. Ввертные тройники могут изготовляться в двух исполнениях.

3. Конструкция и размеры ввертных тройников исполнения 1 должны соответствовать указанным на черт. 1 и в табл. 1.

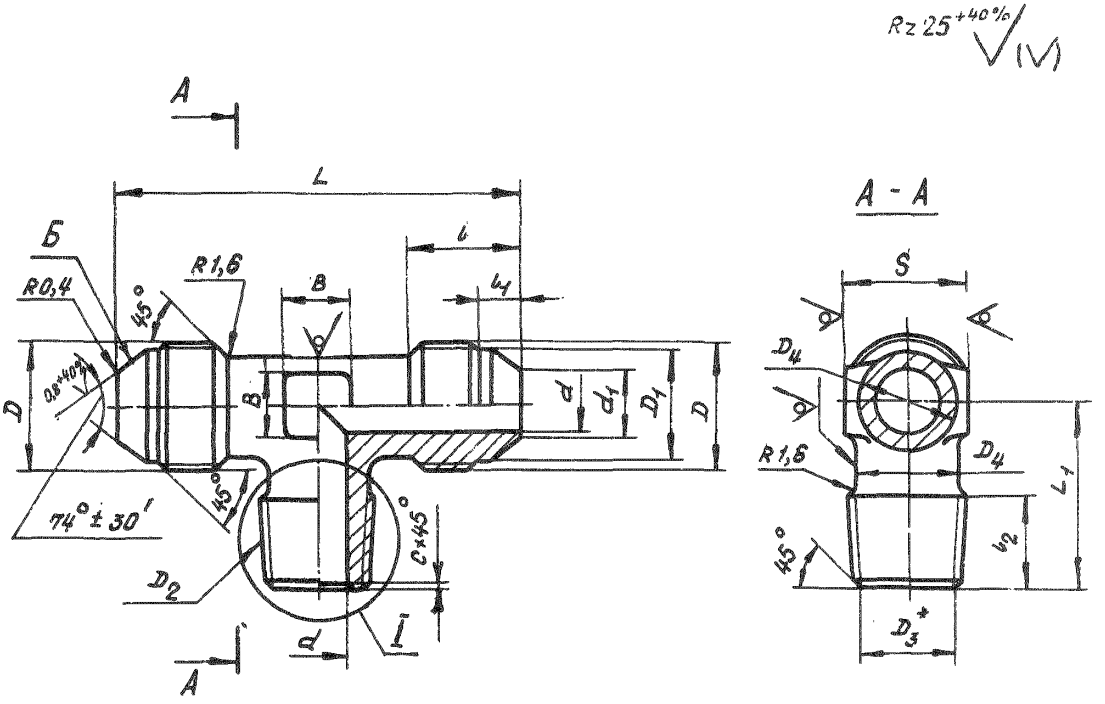

I

Вариант для $D_н \geq 16$

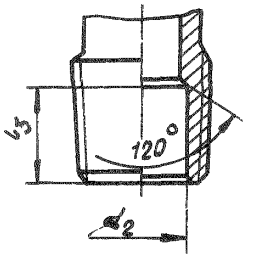

Черт. 1

* Размер для справок.

Инв. № дубликата | 1129
Инв. № подлинника
Лит.изм. | 2
№ изв. | 9206

Таблица 1

Размеры, мм

Наружный диаметр труб $D_н$	d	d_1	d_2	D	D_1	D_2	D_3	D_4	S	l	l_1	l_2	l_3	L	L_1	C	B	Масса 100 шт., кг
4	2,7	3,6	–	MR10x1	8,5	K 1/16"	6,135	8	10	12	4,5	9,5	–	42	18	0,4	6	1,05
6	3,7	4,6		MR12x1	10,5	K 1/8"	8,480	10	12	13	5,5			46	20			1,73
8	5,5	6,6		MR14x1	12,5			12	14					48	21		7	2,41
10	7,5	8,8		MR16x1	14,5	K 1/4"	10,997	14	17	14	5,0	14,5		52	26		9	3,38
12	9,5	10,8		MR20x1,5	17,8	K 3/8"	14,416	16	19	17	6,5			62	28		10	5,27
14	11,5	12,8		MR22x1,5	19,8			18	22		6,0			66	30		13	6,30
16	13,5	14,8	14	MR24x1,5	21,8	K 1/2"	17,813	20		18	6,5	19,0	15	70	35		15	8,22
18	15,5	16,8	19	MR27x1,5	24,8	K 3/4"	23,128	22	24		7,0			74	37		17	10,35
20	17,0	18,5	20	MR30x1,5	27,8			24	27	19	8,0			78	39		18	12,78
22	19,0	20,5		MR33x2	30,0			27		22	8,5			86	40		21	13,91
25	22,0	23,5	25			K1"	29,059	28	30		7,5	24,0		88	45	1,0	22	16,06
28	25,0	26,5	30	MR39x2	36,0	K1 1/4"	37,784	34	36	23	9,5	24,5	20	98	50		28	29,06
30	27,0	28,5									7,5					1,6		25,10
32	28,0	29,5	32	MR42x2	39,0			38	41	24	8,0			104	52		30	29,40
34	30,0	31,5		MR45x2	42,0						9,5							27,00
36	32,0	33,5		MR48x2	45,0			40		25				108	53			31,45
38	34,0	35,8	38			K1 1/2"	43,853	43	46		8,0	25,0	21	110	54			37,00

№ изм 3 11179
№ изв
Инв. № дубликата 1129
Инв. № подлинника

4. Конструкция и размеры ввертных тройников исполнения 2 должны соответствовать указанным на черт. 2 и в табл. 2.

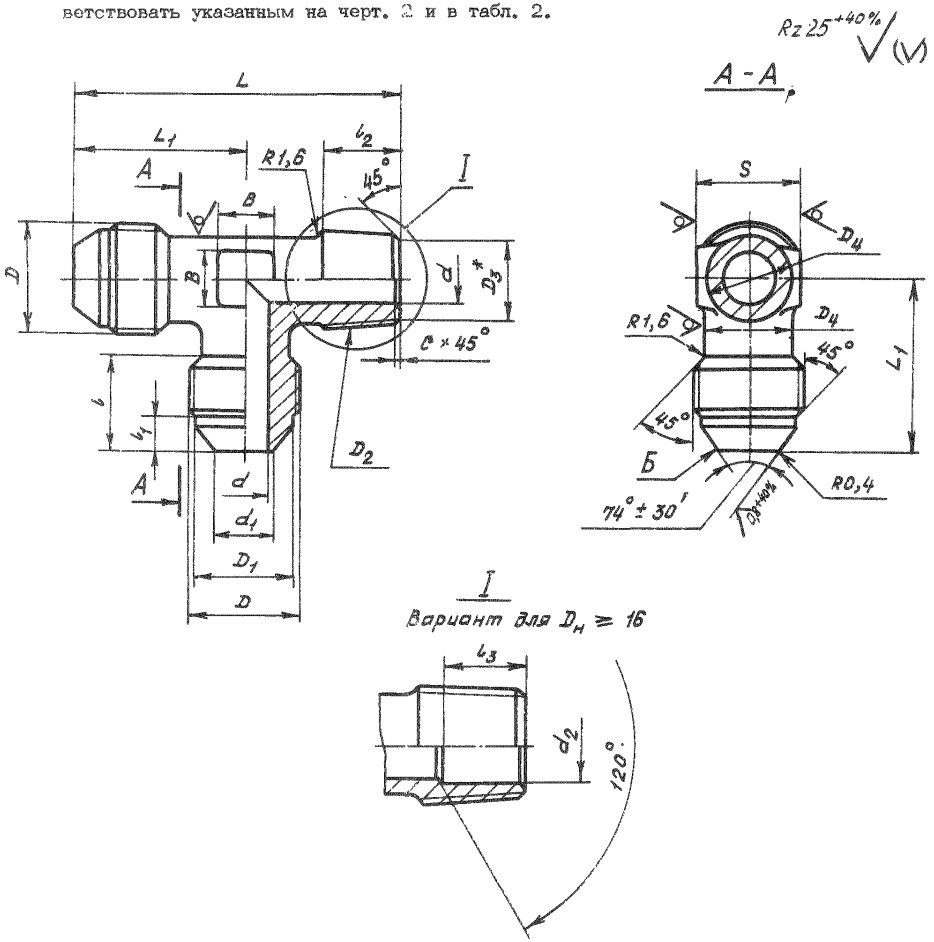

Черт. 2

* Размер для справок.

Инв. № дубликата
Инв. № подлинника
1129
№ изв. 3206
Лит.изм. 2

Таблица 2

Размеры, мм

Наружный диаметр труб D_H	d	d_1	d_2	D	D_1	D_2	D_3	D_4	S	l	l_1	l_2	l_3	L	L_1	C	B	Масса 100 шт., кг
4	2,7	3,6	–	MR10x1	8,5	K1/16"	6,135	8	10	12	4,5	9,5	–	39	21	0,4	6	1,05
6	3,7	4,6		MR12x1	10,5	K1/8"	8,480	10	12	13	5,5			43	23			1,71
8	5,5	6,6		MR14x1	12,5			12	14					45	24		7	2,41
10	7,5	8,8		MR16x1	14,5	K1/4"	10,997	14	17	14	5,0	14,5		52	26		9	3,38
12	9,5	10,8		MR20x1,5	17,8	K3/8"	14,416	16	19	17	6,5			58	31		10	5,27
14	11,5	12,8		MR22x1,5	19,8			18	22		6,0			63	33		13	6,30
16	13,5	14,8	14	MR24x1,5	21,8	K1/2"	17,813	20		18	6,5	19,0	15	70	35		15	8,22
18	15,5	16,8	19	MR27x1,5	24,8	K3/4"	23,128	22	24		7,0			74	37		17	10,37
20	17,0	18,5	20	MR30x1,5	27,8			24	27	19	8,0			78	39		18	12,80
22	19,0	20,5		MR33x 2	30,0			27		22	8,5			83	43		21	15,21
25	22,0	23,5	25			K1"	29,059	28	30		7,5	24,0	20	89	44	1,0	22	19,31
28	25,0	26,5	30	MR39x2	36,0	K1 1/4"	37,784	34	36	23	9,5	24,5		99	49		28	23,15
30	27,0	28,5									7,5					1,6		25,05
32	28,0	29,5	32	MR42x2	39,0			38	41		8,0			104	52		30	27,12
34	30,0	31,5		MR45x2	42,0					24	9,5							31,40
36	32,0	33,5		MR48x2	45,0			40		25				107	54			35,38
38	34,0	35,8	38			K1 1/2"	43,853	43	46		8,0	25,0	21	109	55			36,90

5. Материал: штамповка из титановых сплавов ВТ3-1, ВТ6.

6. Термическая обработка: отжечь, группа контроля 5 ОСТ 1 00021-78.

7. Резьба – по ОСТ 1 00105-83, поле допуска 6е.

8. Резьба коническая – по ГОСТ 6111-52.

9. Неуказанные предельные отклонения размеров, формы и расположения поверхностей – по ОСТ 1 00022-80.

10. Предельные отклонения размеров необрабатываемых поверхностей – по ОСТ 1 41187-78, класс точности 5.

11. Допуск радиального биения поверхности Б относительно оси резьбы D для тройников:

– с резьбой до MR 24x1,5 – не более 0,05 мм;

– с резьбой свыше MR 24x1,5 – не более 0,07 мм.

12. Покрытие: Ан.Окс 2-3*.

13 Маркировать и клеймить – по ОСТ 1 00537-72.

14. Технические условия – по ОСТ 1 00537-72

15. Для обозначения ввертных тройников из сплава ВТ6 принят код "1".

Пример наименования и обозначения ввертного тройника исполнения 1 к трубопроводу D_H = 12 мм из сплава ВТ3-1:

Тройник ввертной 1-12-ОСТ 1 10337-72

То же из сплава ВТ6.

Тройник ввертной 1-12-1-ОСТ 1 10337-72

* По действующему в отрасли документу.

Лит изм.	1	2	3
№ изв	6614	8206	11179

Инв. № дубликата	
Инв. № подлинника	1129

ЛИСТ РЕГИСТРАЦИИ ИЗМЕНЕНИЙ

№ изм.	Номера страниц				Номер "Изв. об изм."	Подпись	Дата	Срок введения изменения
	изме-ненных	заме-ненных	новых	анну-лиро-ванных				
1.	1,5	–	–	–	6614	Караськов	30.01.77.	01.07.77г.
2.	1,2,4,5	–	6	–	9206	Караськов	25.02.85.	01.01.86г.

Инв. № дубл. ...та 1129

Инв. № подл. ...ика

gost.e-ecolog.ru