УДК 621.643.4.062 Группа Г18

ОТРАСЛЕВОЙ СТАНДАРТ

ОСТ 1 10336-72

УГОЛЬНИКИ ВВЕРТНЫЕ ПЕРЕХОДНЫЕ
Конструкция и размеры

На 8 страницах

Введен впервые

ОКП 75 9510

Проверено в 1989 г.
Проверено в 1984 г.

Распоряжением Министерства от 22 декабря 1972 г. № 087-16

срок введения установлен с 1 января 1974 г.

Несоблюдение стандарта преследуется по закону

1. Настоящий стандарт распространяется на ввертные переходные угольники, предназначенные для соединений трубопроводов по наружному конусу.

Издание официальное ГР 2120 от 08.05.73 Перепечатка воспрещена

Лит.изм. 1 2 3 4
№ изв. 5682 6614 9206 11179
Инв. № дубликата 1128
Инв. № подлинника
gost.e-ecolog.ru

2. Ввертные переходные угольники могут изготовляться в двух исполнениях.

3. Конструкция и размеры ввертных переходных угольников исполнения 1 должны соответствовать указанным на черт. 1 и в табл. 1.

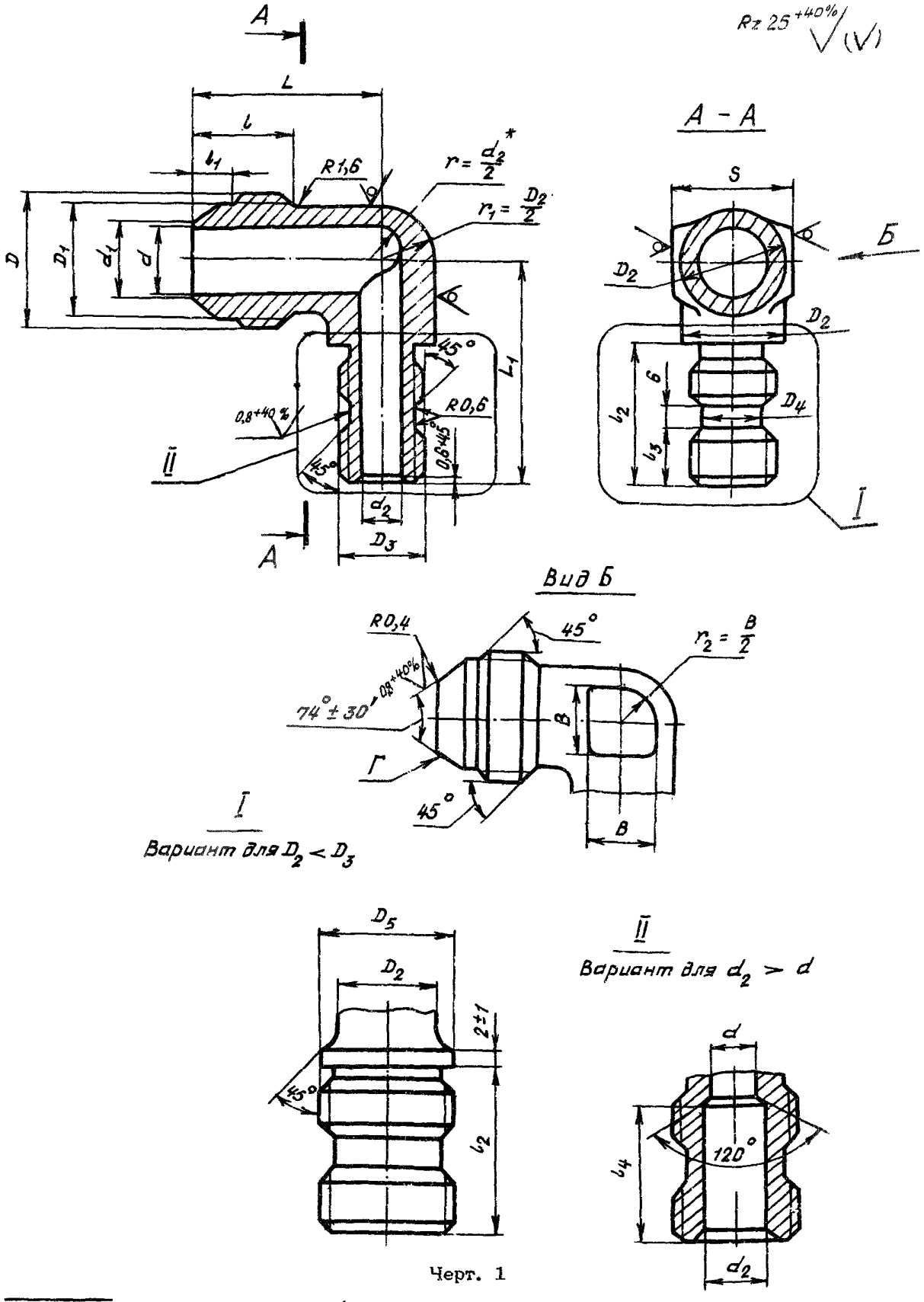

Черт. 1

* При $d_2 > d$ радиус $r = \frac{d}{2}$.

Инв. № дубликата | 1128
Инв. № подлинника
Инв. № изв. | 5682 | 6614 | 9206
Инт. изм. | 1 | 2 | 3

Таблица 1

Размеры, мм

Наружный диаметр труб $D_н$	d	d_1	D	D_1	D_2	l	l_1	Наружный диаметр труб $D_{н1}$	d_2	D_3	D_4 Поле допуска h11	D_5	S	l_2	l_3	l_4	L	L_1	B	Масса 100 шт., кг
6	3,7	4,6	MR12x1	10,5	10	13	5,5	8	5,5	MR12x1,5	9,6	12	12	25	8	19	23	38	6	2,54
								10	7,5	MR14x1,5	11,6	14						39		2,88
								12	9,5	MR16x1,5	13,6	16		27	9	21		42		3,48
8	5,5	6,6	MR14x1	12,5	12			6	3,7	MR10	7,6	-	14	24	7	-	24	33	7	2,33
								10	7,5	MR14x1,5	11,6	14		25	8	19		39		3,25
								12	9,5	MR16x1,5	13,6	16		27	9	21		42		3,96
								14	11,5	MR20x1,5	17,6	20		29	10	24		46		5,30
								16	13,5	MR22x1,5	19,6	22						47		5,86
10	7,5	8,8	MR16x1	14,5	14	14	5,0	6	3,7	MR10	7,6	-	17	24	7	-	26	34	9	2,50
								8	5,5	MR12x1,5	9,6			25	8			35		3,03
								12	9,5	MR16x1,5	13,6	16		27	9	21		42		4,44
								14	11,5	MR20x1,5	17,6	20		29	10	24		46		5,74
								16	13,5	MR22x1,5	19,6	22						47		6,37
12	9,5	10,8	MR20x1,5	17,8	16	17	6,5	8	5,5	MR12x1,5	9,6	-	19	25	8	-	31	36	10	4,02
								10	7,5	MR14x1,5	11,6									4,38
								14	11,5	MR20x1,5	17,6	20		29	10	24		46		6,90
								16	13,5	MR22x1,5	19,6	22						47		7,50
								18	15,5	MR24x1,5	21,6	24		31	12	26		50		8,56
14	11,5	12,8	MR22x1,5	19,8	18		6,0	10	7,5	MR14x1,5	11,6	-	22	25	8	-	33	37	13	4,74
								12	9,5	MR16x1,5	13,6			27	9			39		5,51
								16	13,5	MR22x1,5	19,6	22		29	10	24		47		7,95
								18	15,5	MR24x1,5	21,6	24		31	12	26		50		9,26
16	13,5	14,8	MR24x1,5	21,8	20	18	6,5	10	7,5	MR14x1,5	11,6	-		25	8	-	35	38	15	5,27
								12	9,5	MR16x1,5	13,6			27	9			40		6,04
								14	11,5	MR20x1,5	17,6			29	10			42		7,92
								18	15,5	MR24x1,5	21,6	24		31	12	26		50		10,01
18	15,5	16,8	MR27x1,5	24,8	22		7,0	12	9,5	MR16x1,5	13,6	-	24	27	9	-	37	41	17	6,75
								14	11,5	MR20x1,5	17,6			29	10			43		8,61
								16	13,5	MR22x1,5	19,6									9,03
								20	17,0	MR27x1,5	24,6	27		31	12	26		52		12,51
								22	19,0	MR30x1,5	27,6	30		33	13	28		55		14,68
								25	22,0											12,06

№ изм. 2 3 4
№ изв. 6614 9206 11179
Инв. № дубликата 1128
Инв. № подлинника

Продолжение табл. 1

Размеры, мм

Наружный диаметр труб $D_н$	d	d_1	D	D_1	D_2	l	l_1	Наружный диаметр труб $D_{н1}$	d_2	D_3	D_4 Поле допуска $h11$	D_5	S	l_2	l_3	l_4	L	L_1	B	Масса 100 шт., кг
22	19,0	20,5	MR33x2	30,0	27	22	8,5	16	13,5	MR 22x1,5	19,6	-	27	29	10	-	43	46	21	10,82
								18	15,5	MR 24x1,5	21,6			31	12			48		12,40
								20	17,0	MR 27x1,5	24,6							53		14,50
								25	22,0	MR30x1,5	27,6	30		33	13	28		56		14,58
								28	25,0	MR33x1,5	30,6	33		34	14			59		16,75
28	25,0	26,5	MR39x2	36,0	34	23	9,5	22	19,0	MR30x1,5	27,6	-	36	33	13	-	48	52	26	18,48
								25	22,0											15,97
								30	27,0	MR36x1,5	33,6	36		35	15	30		61		23,00
								32	28,0	MR39x1,5	36,6	39		36	16			64		27.75
								34	30,0											25,67
								36	32,0	MR42x1,5	39,6	42						65		27,71
36	32,0	33,5	MR48x2	45,0	40	25		28	25,0	MR33x1,5	30,6	-	41	34	14	-	54	58	30	25,59

Инв. № дубликата		
Инв. № подлинника	1128	

№ изм	2	3	4
№ изв.	6614	9206	11179

4. Конструкция и размеры ввертных переходных угольников исполнения 2 должны соответствовать указанным на черт. 2 и в табл. 2.

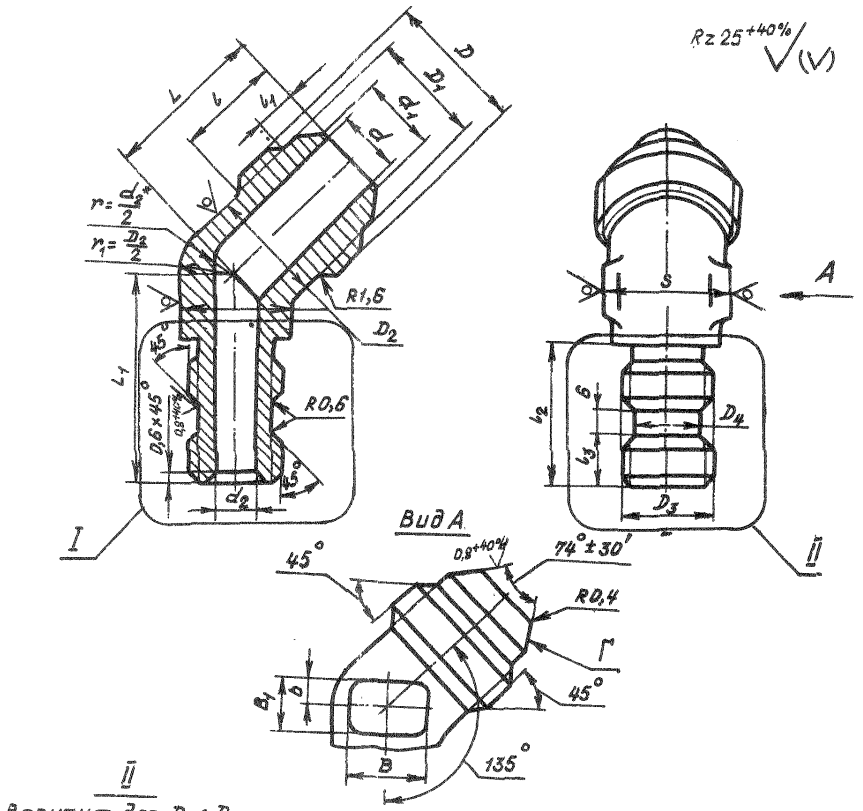

II

Вариант для $D_2 < D_3$

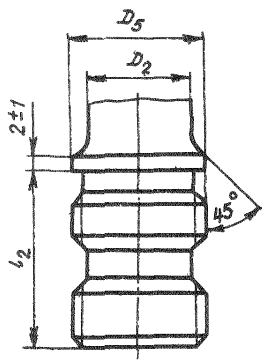

I

Вариант для $d_2 > d$

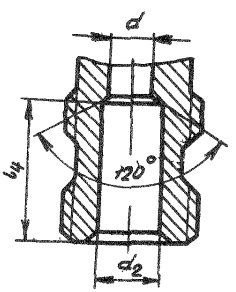

Черт. 2

* При $d_2 > d$ радиус $r = \frac{d}{2}$.

Инв. № дубликата | Инв. № подлинника | 1128 | Лит.изм. | № изв. | 1 | 5682 | 2 | 6614 | 3 | 9206

Таблица 2

Размеры, мм

Наружный диаметр труб $D_н$	d	d_1	D	D_1	D_2	l	l_1	Наружный диаметр трубы $D_{н1}$	d_2	D_3	D_4 Поле допуска h 11	D_5	S	l_2	l_3	l_4	L	L_1	b	B	B_1	Масса 100 шт., кг
6	3,7	4,6	MR12x1	10,5	10	13	5,5	8	5,5	MR12x1,5	9,6	12	12	25	8	19	21	36	2	6	6	1,52
								10	7,5	MR14x1,5	11,6	14						37				2,06
								12	9,5	MR16x1,5	13,6	16		27	9	21		40				2,59
8	5,5	6,6	MR14x1	12,5	12			6	3,7	MR10	7,6	-	14	24	7	-		30		7		1,81
								10	7,5	MR14x1,5	11,6	14		25	8	19		36				2,30
								12	9,5	MR16x1,5	13,6	16		27	9	21		39				2,78
								14	11,5	MR20x1,5	17,6	20		29	10	24		43				4,07
								16	13,5	MR22x1,5	19,6	22						44				4,58
10	7,5	8,8	MR6x1	14,5	14	14	5,0	6	3,7	MR10	7,6	-	17	24	7	-	22	31	3	9	7	1,96
								8	5,5	MR12x1,5	9,6			25	8			32				2,18
								12	9,5	MR16x1,5	13,6	16		27	9	21		39				3,11
								14	11,5	MR20x1,5	17,6	20		29	10	24		43				4,31
								16	13,5	MR22x1,5	19,6	22						44				4,84
12	9,5	10,8	MR20x1,5	17,8	16	17	6,5	8	5,5	MR12x1,5	9,6	-	19	25	8	-	26	32	4	10	9	3,08
								10	7,5	MR14x1,5	11,6											3,24
								14	11,5	MR20x1,5	17,6	20		29	10	24		42				5,10
								16	13,5	MR22x1,5	19,6	22						43				5,64
								18	15,5	MR24x1,5	21,6	24		31	12	26		46				6,36
14	11,5	12,8	MR22x1,5	19,8	18		6,0	10	7,5	MR14x1,5	11,6	-	22	25	8	-	28	32		13		3,74
								12	9,5	MR16x1,5	13,6			27	9			34				4,08
								16	13,5	MR22x1,5	19,6	22		29	10	24		42				5,82
								18	15,5	MR24x1,5	21,6	24		31	12	26		45				6,61
16	13,5	14,8	MR24x1,5	21,8	20	18	6,5	10	7,5	MR14x1,5	11,6	-		25	8	-	30	33	5	15	10	4,39
								12	9,5	MR16x1,5	13,6			27	9			35				4,82
								14	11,5	MR20x1,5	17,6			29				37				5,94
								18	15,5	MR24x1,5	21,6	24		31	12	26		45				7,06
18	15,5	16,8	MR27x1,5	24,8	22		7,0	12	9,5	MR16x1,5	13,6	-	24	27	9	-	31	35		17		5,51
								14	11,5	MR20x1,5	17,6			29	10			37				6,63
								16	13,5	MR22x1,5	19,6											7,28
								20	17,0	MR27x1,5	24,6	27		31	12	26		46				8,83
								22	19,0	MR30x1,5	27,6	30		33	13	28		49				10,49
								25	22,0													9,09

Инв № дубликата	1128
Инв № подлинника	

№ изм	6614	9206	11179	4
№ изв				

Продолжение табл. 2

Размеры, мм

Наружный диаметр труб D_H	d	d_1	D	D_1	D_2	l	l_1	Наружный диаметр труб D_{H1}	d_2	D_3	D_4 Поле допуска h 11	D_5	S	l_2	l_3	l_4	L	L_1	b	B	B_1	Масса 100 шт., кг
22	19,0	20,5	MR33x2	30,0	27	22	8,5	16	13,5	MR 22x1,5	19,6	-	27	29	10	-	36	39	6	21	12	8,19
								18	15,5	MR 24x1,5	21,6			31	12			41				8,70
								20	17,0	MR 27x1,5	24,6							46				9,97
								25	22,0	MR 30x1,5	27,6	30		33	13	28		50				9,74
								28	25,0	MR 33x1,5	30,6	33		34	14	29		52				11,10
28	25,0	26,5	MR 39x2	36,0	34	23	9,5	22	19,0	MR 30x1,5	27,6	-	36	33	13	-	41	44	8		14	13,88
								25	22,0													12,23
								30	27,0	MR 36x1,5	33,6	36		35	15	30		53				15,25
								32	28,0	MR 39x1,5	36,6	39		36	16			56				16,91
								34	30,0													14,61
								36	32,0	MR 42x1,5	39,6	42						57				17,34
36	32,0	33,5	MR48x2	45,0	40	25		28	25,0	MR 33x1,5	30,6	-	41	34	14	-	46	47	10	30	19	23,76

5. Материал. штамповка из титановых сплавов ВТ3-1, ВТ6.

6 Предельные отклонения размеров необрабатываемых поверхностей – по ОСТ 1 41187-78, класс точности 5.

7 Термическая обработка: отжечь, группа контроля 5 ОСТ 1 00021-78.

8. Резьба – по ОСТ 1 00105-83, поле допуска – 6е

9 Проточка и фаски резьбы – по ОСТ 1 00010-81

10 Неуказанные предельные отклонения размеров, формы и расположения поверхностей – по ОСТ 1 00022-80

11 Допуск радиального биения поверхности D_4 относительно оси резьбы D_3 – не более 0,08 мм.

12. Допуск радиального биения поверхности Г относительно оси резьбы D для угольников:

– с резьбой до $MR24x1,5$ – не более 0,05 мм;

– с резьбой свыше $MR24x1,5$ – не более 0,07 мм

13 Покрытие Ан Окс 2-3*.

14 Маркировать и клеймить – по ОСТ 1 00537-72.

15. Технические условия – по ОСТ 1 00537-72.

16. Для обозначения ввертных угольников из сплава ВТ6 принят код "1"

Пример наименования и обозначения ввертного переходного угольника исполнения 1 к трубопроводам D_H = 12 мм и D_{H_1} = 8 мм из сплава ВТ3-1

Угольник ввертной переходной 1-12-8-ОСТ 1 10336-72

То же из сплава ВТ6

Угольник ввертной переходной 1-12-8-1-ОСТ 1 10336-72

*По действующему в отрасли документу.

Инв № дубликата | Инв № подлинника | 1128 | № изм | № изв | 2 | 6614 | 3 | 8206 | 4 | 11179

ЛИСТ РЕГИСТРАЦИИ ИЗМЕНЕНИЙ

№ изм.	Номера страниц				Номер "Изв. об изм."	Подпись	Дата	Срок введения изменения
	изменённых	заменённых	новых	аннулированных				
1.	1,2,5	–	–	–	5682	Караськов		
2.	1÷7	–	–	–	6614	Караськов	30.01.77.	01.07.77г.
3.	1÷7	–	8	–	9206	Караськов	25.02.85г.	01.01.86г.

Инв. № дубл. 1128

Инв. № подл.

gost.e-ecolog.ru