УДК 621.643.4.062

Группа Г18

ОТРАСЛЕВОЙ СТАНДАРТ

УГОЛЬНИКИ ВВЕРТНЫЕ ПРОХОДНЫЕ
Конструкция и размеры

ОСТ 1 10335-72

На 7 страницах

Введен впервые

ОКП 75 9510

Проверено в 1989 г.

Проверено в 1984 г.

Распоряжением Министерства от 22 декабря 1972 г. № 087-16

срок введения установлен с 1 января 1974 г.

Несоблюдение стандарта преследуется по закону

1. Настоящий стандарт распространяется на ввертные проходные угольники, предназначенные для соединений трубопроводов по наружному конусу.

Издание официальное

ГР 2119 от 08.05.73

Перепечатка воспрещена

Инв. № подлинника 1127 | Взам. инв. № 5682 | 6614 | 9206 | 11179 | Инв. № дубликата

gost.e-ecolog.ru

2. Ввертные проходные угольники могут изготовляться в двух исполнениях.

3. Конструкция и размеры ввертных проходных угольников исполнения 1 должны соответствовать указанным на черт. 1 и в табл. 1.

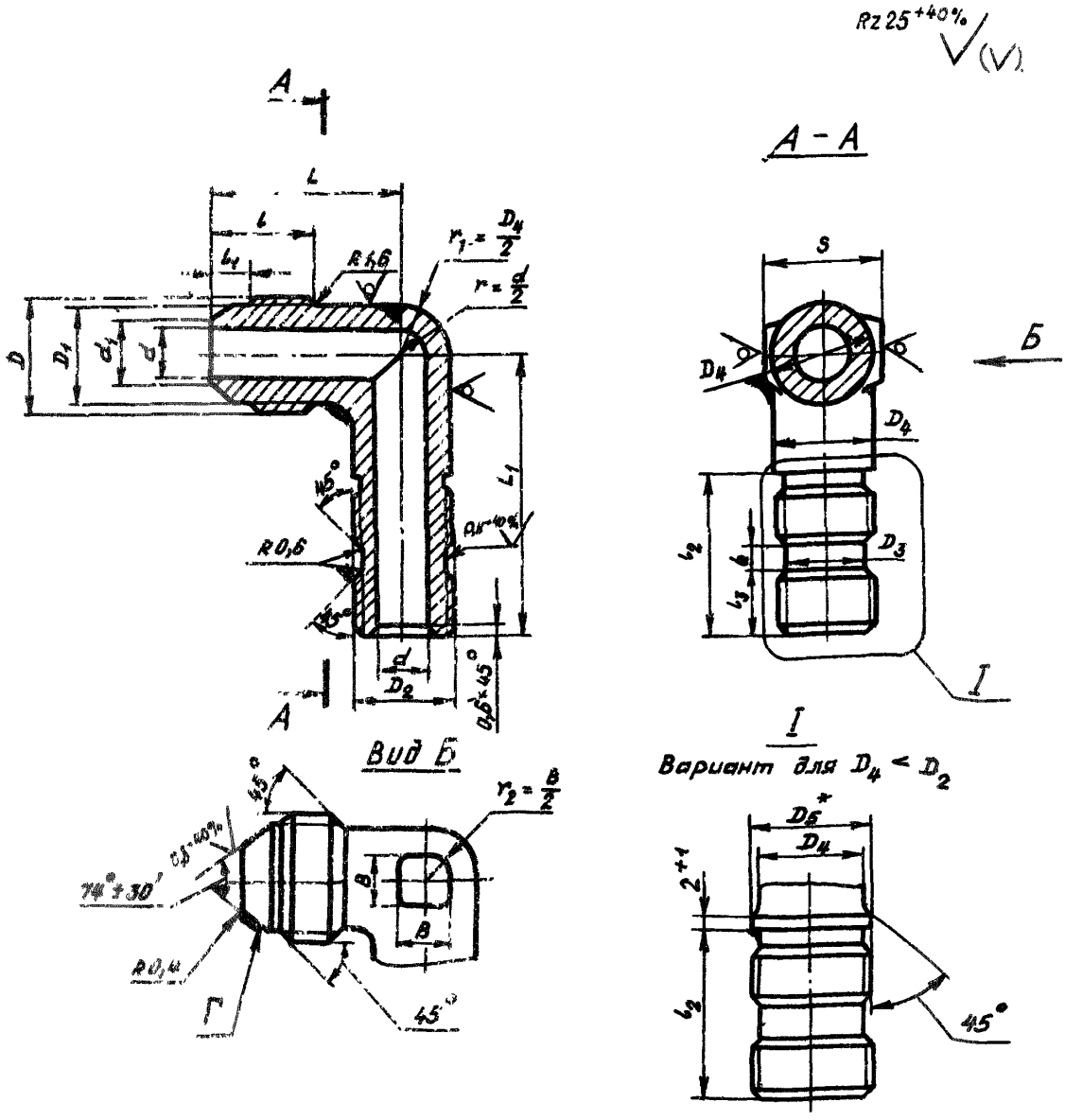

Черт. 1

*D_5 равен наружному диаметру резьбы D_2.

Инв. № дубликата	Инв. № подлинника	Лит. изм.	№ изв.	1	2	3
	1127			5882	6614	8206

Таблица 1

Размеры, мм

Наружный диаметр труб D_H	d	d_1	D	D_1	D_2	D_3 Поле допуска h11	D_4	S	l	l_1	l_2	l_3	L	L_1	b	B	Масса 100 шт., кг
4	2,7	3,6	MR10x1	8,5	MR8	6,0	8	10	12	4,5	21	7	21	32	5	6	1,29
														38			1,39
														46			1,55
6	3,7	4,6	MR12x1	10,5	MR10	7,6	10	12	13	5,5	24		23	37			1,33
														45			1,57
														53			1,81
8	5,5	6,6	MR14x1	12,5	MR12x1,5	9,6	12	14			25	8	24	40		7	2,24
														48			2,55
														56			2,87
10	7,5	8,8	MR16x1	14,5	MR14x1,5	11,6	14	17	14	5,0			26	44		9	2,81
														54			3,30
														64			2,82
12	9,5	10,8	MR20x1,5	17,8	MR16x1,5	13,6	16	19	17	6,5	27	9	31	47		10	4,28
														57			4,88
														67			5,47
14	11,5	12,8	MR22x1,5	19,8	MR20x1,5	17,6	18	22		6,0	29	10	33	51		13	4,35
														61			6,64
														71			7,34
16	13,5	14,8	MR24x1,5	21,8	MR22x1,5	19,6	20		18	6,5			35	53	6	15	7,20
														64			8,08
														76			8,87
18	15,5	16,8	MR27x1,5	24,8	MR24x1,5	21,6	22	24		7,0	31	12	37	58		17	8,65
														70			9,74
														82			10,78
20	17,0	18,5	MR30x1,5	27,8	MR27x1,5	24,6	24	27	19	8,0			39	61		18	11,24
														73			13,01
														85			14,28
22	19,0	20,5	MR33x2	30,0	MR30x1,5	27,8	27		22	8,5	33	13	43	66		21	12,80
														79			14,40
														91			15,85
25	22,0	23,5					28	30		7,5			44	66		22	13,84
														79			15,30
														[illegible]			[illegible]

1127	2	3	4	
	6614	9206	11179	

Продолжение табл. 1

Размеры, мм

Наружный диаметр труб $D_н$	d	d_1	D	D_1	D_2	D_3 Поле допуска h11	D_4	S	l	l_1	l_2	l_3	L	L_1	b	B	Масса 100 шт., кг
28	25,0	26,5	MR39x2	36,0	MR33x1,5	30,6	34	36	23	9,5	35	14	49	70	6	28	18,70
														83			19,55
														96			21,83
30	27,0	28,5			MR36x1,5	33,6		41		7,5		15		70			19,61
														83			22,60
														96			24,12
32	28,0	29,5	MR42x2	39,0	MR39x1,5	36,6	38			8,0	36	16	52	76		30	29,32
														90			30,85
														104			33,60
34	30,0	31,5	MR45x2	42,0					24	9,5				76			28,93
														90			31,86
														104			34,52
36	32,0	33,5	MR48x2	45,0	MR42x1,5	39,6	40		25				54	76			38,75
														90			41,50
														104			44,30
38	34,0	35,8			MR45x1,5	42,6	43	46		8,0			55	76			42,70
														90			46,50
														104			50,60

№ изм.	2	3	4
№ изв.	6614	9206	11179

Инв. № дубликата	
Инв. № подлинника	1127

4. Конструкция и размеры ввертных проходных угольников исполнения 2 должны соответствовать указанным на черт. 2 и в табл. 2.

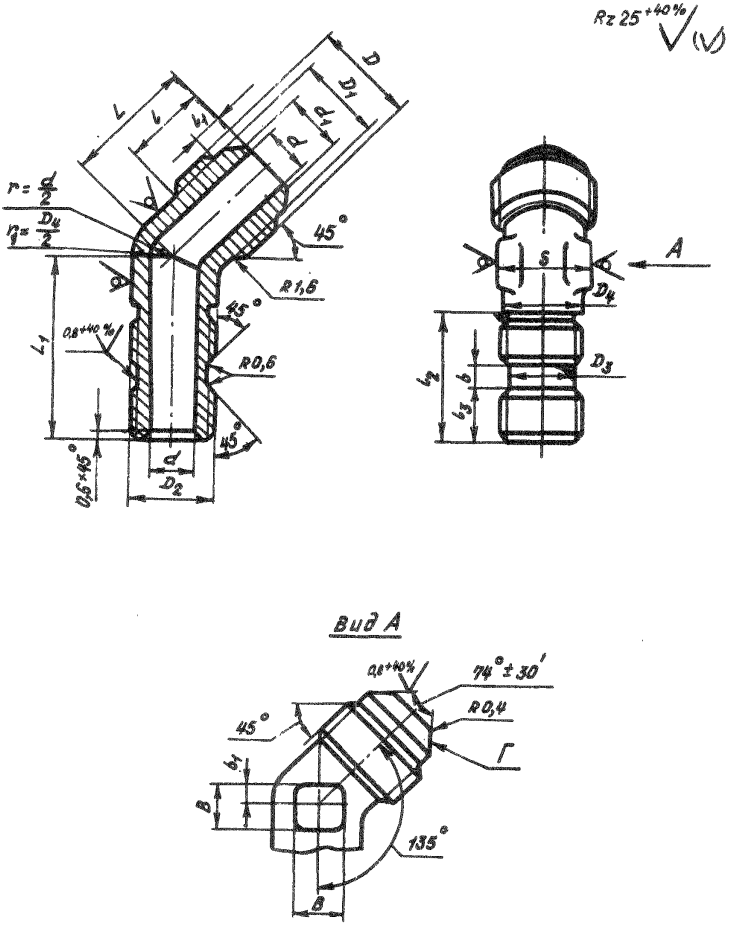

Черт. 2

Инв. № дубликата
Инв. № подлинника
1127
Лит.изм.
№ изв.
1 5682
2 6614
3 9206

Таблица 2

Размеры, мм

Наружный диаметр труб D_H	d	d_1	D	D_1	D_2	D_3 Поле допуска h 11	D_4	S	l	l_1	l_2	l_3	L	L_1	b	b_1	B	Масса 100 шт., кг
4	2,7	3,6	MR10x1	8,5	MR8	6,0	8	10	12	4,5	21	7	18	26	5	2	6	0,85
6	3,7	4,6	MR 12x1	10,5	MR10	7,6	10	12	13	5,5	24		21	31	6			1,50
8	5,5	6,6	MR 14x1	12,5	MR12x1,5	9,6	12	14			25	8		32			7	2,21
10	7,5	8,8	MR 16x1	14,5	MR14x1,5	11,6	14	17	14	5,0			22	34		3	9	2,94
12	9,5	10,8	MR 20x1,5	17,8	MR16x1,5	13,6	16	19	17	6,5	27	9	26	37		4	10	4,17
14	11,5	12,8	MR 22x1,5	19,8	MR20x1,5	17,6	18	22		6,0	29	10	28	39			13	4,57
16	13,5	14,8	MR 24x1,5	21,8	MR22x1,5	19,6	20		18	6,5			30	41		5	15	6,56
18	15,5	16,8	MR 27x1,5	24,8	MR24x1,5	21,6	22	24		7,0	31	12	31	45			17	7,61
20	17,0	18,5	MR 30x1,5	27,8	MR27x1,5	24,6	24	27	19	8,0			33			6	18	9,56
22	19,0	20,5	MR 33x2	30,0	MR 30x1,5	27,6	27		22	8,5	33	13	36	49			21	10,89
25	22,0	23,5					28	30		7,5			39	51		7	22	12,10
28	25,0	26,5	MR 39x2	36,0	MR 33x1,5	30,6	34	36	23	9,5	34	14	43	56		9	28	16,75
30	27,0	28,5			MR 36x1,5	33,6				7,5	35	15						18,10
32	28,0	29,5	MR 42x2	39,0	MR 39x1,5	36,6	38	41		8,0	36	16	44	58			30	20,53
34	30,0	31,5	MR 45x2	42,0					24	9,5								21,21
36	32,0	33,5	MR 48x2	45,0	MR 42x1,5	39,6	40		25				46			10		23,93
38	34,0	35,8			MR 45x1,5	42,6	43	46		8,0			48					28,76

5. Материал: штамповка из титановых сплавов ВТ3-1, ВТ6.

6. Предельные отклонения размеров необрабатываемых поверхностей – по ОСТ 1 41187-78, класс точности 5.

7. Термическая обработка: отжечь, группа контроля 5 ОСТ 1 00021-78.

8. Резьба – по ОСТ 1 00105-83, поле допуска – 6е.

9. Проточка и фаски резьбы – по ОСТ 1 00010-81.

10. Неуказанные предельные отклонения размеров, формы и расположения поверхностей – по ОСТ 1 00022-80.

11. Допуск радиального биения поверхности D_3 относительно оси резьбы D_2 – не более 0,08 мм.

12. Допуск радиального биения поверхности Г относительно оси резьбы D для угольников:

– с резьбой до MR24x1,5 – не более 0,05 мм;

– с резьбой свыше MR24x1,5 – не более 0,07 мм.

13. Покрытие: Ан.Окс 2-3*.

14. Маркировать и клеймить – по ОСТ 1 00537-72.

15. Технические условия – по ОСТ 1 00537-72.

16. Для обозначения ввертных проходных угольников из сплава ВТ6 принят код "1".

Пример наименования и обозначения ввертного проходного угольника исполнения 1 к трубопроводу D_H=12 мм и L_1=47 мм из сплава ВТ3-1:

Угольник ввертной проходной 1-12-47-ОСТ 1 10335-72

То же исполнения 2 к трубопроводу D_H=12 мм:

Угольник ввертной проходной 2-12-ОСТ 1 10335-72

То же из сплава ВТ6:

Угольник ввертной проходной 1-12-47-1-ОСТ 1 10335-72

Угольник ввертной проходной 2-12-1-ОСТ 1 10335-72

*По действующему в отрасли документу.

Инв № дубликата	Инв № подлинника	Лит изм	№ изв	2	3	4
	1127			6614	9206	11179

ЛИСТ РЕГИСТРАЦИИ ИЗМЕНЕНИЙ

№ изм.	Номера страниц				Номер "Изв. об изм."	Подпись	Дата	Срок введения изменения
	измененных	замененных	новых	аннулированных				
1.	1,2	–	–	–	5682	Харьков		
2.	1,3,4,5,6	–	–	–	6614	Харьков	20.01.77.	01.07.77г.
3.	1÷6	–	7	–	9206	Харьков	26.02.85г.	01.01.86г.

Инв. № дубл.
Инв. № подл.
1127
gost.e-ecolog.ru