УДК 621.643.4.065 Группа Г18

ОТРАСЛЕВОЙ СТАНДАРТ

ПЕРЕХОДНИКИ ВВЕРТНЫЕ
Конструкция и размеры

ОСТ 1 10333-72

На 5 страницах

Введен впервые

ОКП 75 9510

Проверено в 1989 г.

Проверено в 1984 г.

Распоряжением Министерства от 22 декабря 1972 г. № 087-16

срок введения установлен с 1 января 1974 г.

Несоблюдение стандарта преследуется по закону

1. Настоящий стандарт распространяется на ввертные переходники, предназначенные для соединений трубопроводов по наружному конусу.

Лит. изм.	1	2	3	4
№ изв.	5882	6614	8206	11179

Инв. № дубликата 1125

Инв. № подлинника

Издание официальное ГР 2117 от 08.05.73 Перепечатка воспрещена

gost.e-ecolog.ru

2. Конструкция и размеры ввертных переходников должны соответствовать указанным на чертеже и в таблице.

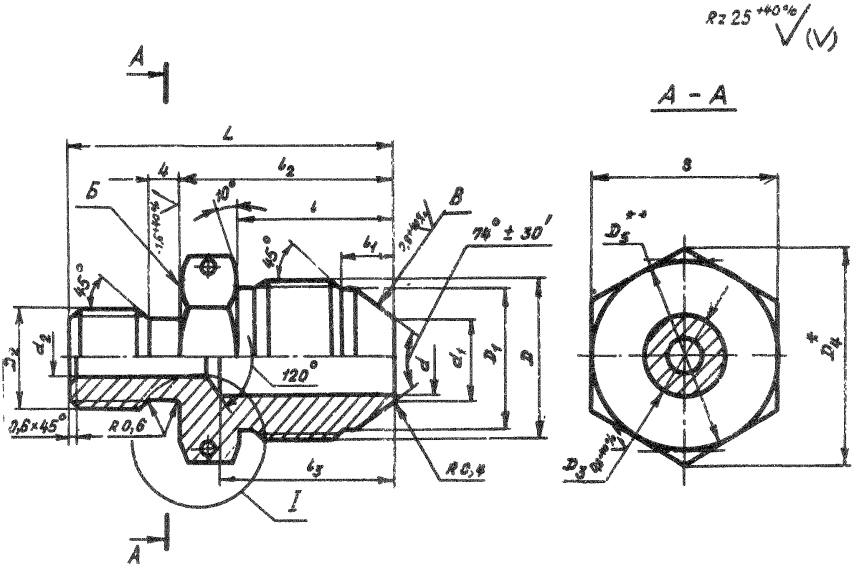

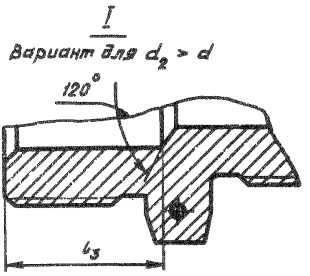

* Размер для справок.

** $D_5 \approx S$.

Инв. № дубликата
Инв. № подлинника
1125
Изм. Лист № докум. Подп. Дата
1 5882
2 6614
3 8206

Размеры, мм

Наружный диаметр труб $D_н$	d	d_1	D	D_1	l	l_1	l_2	Наружный диаметр труб $D_{н_1}$	d_2	D_2	D_3 Поле допуска h11	D_4	S	l_3	L	Масса 100 шт., кг
6	3,7	4,6	М Р 12х1	10,5	15	5,5	21	8	5,5	М Р 12х1,5	9,6	19,6	17	14	33	1,52
								10	7,5	М Р 14х1,5	11,6	21,9	19			1,79
							22	12	9,5	М Р 16х1,5	13,6	25,4	22		35	2,32
8	5,5	6,6	М Р 14х1	12,5			21	6	3,7	М Р 10	7,6	19,6	17	17	32	0,89
								10	7,5	М Р 14х1,5	11,6	21,9	19	14	33	1,98
							22	12	9,5	М Р 16х1,5	13,6	25,4	22	15	35	2,75
								14	11,5	М Р 20х1,5	17,6	31,2	27	16	36	2,62
								16	13,5	М Р 22х1,5	19,6					3,14
10	7,5	8,8	М Р 16х1	14,5	16	5,0		6	3,7	М Р 10	7,6	19,6	17	18	33	1,71
								8	5,5	М Р 12х1,5	9,6				34	1,81
							23	12	9,5	М Р 16х1,5	13,6	31,2	27	15	36	2,51
								14	11,5	М Р 20х1,5	17,6			16	37	3,01
								16	13,5	М Р 22х1,5	19,6					3,39
12	9,5	10,8	М Р 20х1,5	17,8	20	6,5	16	8	5,5	М Р 12х1,5	9,6	25,4	22	22	38	5,06
								10	7,5	М Р 14х1,5	11,6					5,12
							17	14	11,5	М Р 20х1,5	17,6	31,2	27	16	41	4,46
								16	13,5	М Р 22х1,5	19,6					4,21
								18	15,5	М Р 24х1,5	21,6	34,6	30	18	43	4,19
14	11,5	12,8	М Р 22х1,5	19,8		6,0	16	10	7,5	М Р 14х1,5	11,6	27,7	24	22	38	3,44
								12	9,5	М Р 16х1,5	13,6				40	3,74
							17	16	13,5	М Р 22х1,5	19,6	31,2	27	16	41	4,75
								18	15,5	М Р 24х1,5	21,6	34,6	30	18	43	4,87
16	13,5	14,8	М Р 24х1,5	21,8	21	6,5		10	7,5	М Р 14х1,5	11,6	31,2	27	23	39	3,96
								12	9,5	М Р 16х1,5	13,6				41	4,33
								14	11,5	М Р 20х1,5	17,6				42	4,72
							18	18	15,5	М Р 24х1,5	21,6	34,6	30	18	44	5,41
								12	9,5	М Р 16х1,5	13,6			23	41	
								14	11,5	М Р 20х1,5	17,6				42	5,68
								16	13,5	М Р 22х1,5	19,6					5,91
18	15,5	16,8	М Р 27х1,5	24,8		7,0	19	20	17,0	М Р 27х1,5	24,6	36,9	32	18	45	7,74
							20	22	19,0	М Р 30х1,5	27,6	41,6	36	19	47	9,38
								25	22,0							7,53

Инв. № дубликата | 1125
Инв. № подлинника | 4 | 1.1178 | 3 | 9206 | 2 | 6614 | № изм. | № изв.

Размеры, мм

Продолжение

Наружный диаметр труб D_H	d	d_1	D	D_1	l	l_1	l_2	Наружный диаметр труб D_{H_1}	d_2	D_2	D_3 Поле допуска h 11	D_4	S	l_3	L	Масса 100 шт., кг
22	19,0	20,5	MR33x2	30,0	26	8,5	33	16	13,5	MR22x1,5	19,6	41,6	36	28	47	9,10
								18	15,5	MR24x1,5	21,6				49	9,41
							34	20	17,0	MR27x1,5	24,6				50	10,31
							35	25	22,0	MR30x1,5	27,6			19	52	10,14
								28	25,0	MR33x1,5	30,6	47,3	41	20	53	12,00
28	25,0	26,5	MR39x2	36,0	27	9,5	36	22	19,0	MR30x1,5	27,6					15,19
								25	22,0							14,10
								30	27,0	MR36x1,5	33,6			21	55	14,92
								32	28,0	MR39x1,5	36,6	53,1	46	22	56	16,93
								34	30,0	MR42x1,5	39,6	57,7	50			16,78
								36	32,0							18,21
36	32,0	33,5	MR48x2	45,0	29		38	28	25,0	MR33x1,5	30,6			31		21,12

3. Материал: титановые сплавы ВТ3-1, ВТ6.

4. Термическая обработка: отжечь, группа контроля 5 ОСТ 1 00021-78.

5. Резьба – по ОСТ 1 00105-83, поле допуска – 6е.

6. Проточка и фаски резьбы – по ОСТ 1 00010-81.

7. Отверстия для контровки – по ОСТ 1 03815-76.

8. Неуказанные предельные отклонения размеров, формы и расположения поверхностей – по ОСТ 1 00022-80.

9. Допуск радиального биения поверхности D_3 и торцового биения поверхности $Б$ относительно оси резьбы D_2 – не более 0,08 мм.

10. Допуск радиального биения поверхности $В$ относительно оси резьбы D для переходников:

– с резьбой до $MR24x1,5$ – не более 0,05 мм;

– с резьбой свыше $MR24x1,5$ – не более 0,07 мм.

11. Покрытие: Ан.Окс 2-3*.

12. Маркировать и клеймить – по ОСТ 1 00537-72.

13. Технические условия – по ОСТ 1 00537-72.

14. Для обозначения ввертных переходников из сплава ВТ6 принят код "1".

Пример наименования и обозначения ввертного переходника к трубопроводам D_H = 10 мм и D_{H_1} = 6 мм из сплава ВТ3-1.

Переходник ввертной 10-6-ОСТ 1 10333-72

То же из сплава ВТ6:

Переходник ввертной 10-6-1-ОСТ 1 10333-72

*По действующему в отрасли документу.

Инв. № дубликата		Лит изм.	2	3	4
Инв. № подлинника	1125	№ изв	6614	9208	11179

ЛИСТ РЕГИСТРАЦИИ ИЗМЕНЕНИЙ

№ изм.	Номера страниц				Номер "Изв. об изм."	Подпись	Дата	Срок введения изменения
	измененных	замененных	новых	аннулированных				
1.	1, 2	–	–	–	5662	Караськов		
2.	1÷4	–	–	–	6614	Караськов	30.01.77	01.07.77г.
3	1÷4	–	5	–	9206	Караськов	25.02.85г.	01.01.86г.

Инв. № дубликата

Инв. № подлинника 1125