УДК 621.643.4.066

Группа Г18

ОТРАСЛЕВОЙ СТАНДАРТ

ПРОХОДНИКИ ВВЕРТНЫЕ
Конструкция и размеры

ОСТ 1 10331-72

На 5 страницах

Введен впервые

ОКП 75 8510

Проверено в 1989 г.
Проверено в 1984 г.

Распоряжением Министерства от 22 декабря 1972 г. № 087-16

срок введения установлен с 1 января 1974 г.

Несоблюдение стандарта преследуется по закону

1. Настоящий стандарт распространяется на ввертные проходники, предназначенные для соединений трубопроводов по наружному конусу.

Издание официальное

ГР 2125 от 08.05.73

Перепечатка воспрещена

gost.e-ecolog.ru

Инв. № дубликата 1123
Взам. инв. № 6614 8206 11179
Инв. № подл. 5682
Лит. изм. 1 2 3 4

2. Конструкция и размеры ввертных проходников должны соответствовать указанным на чертеже и в таблице.

Rz 25 +40%/ V (V)

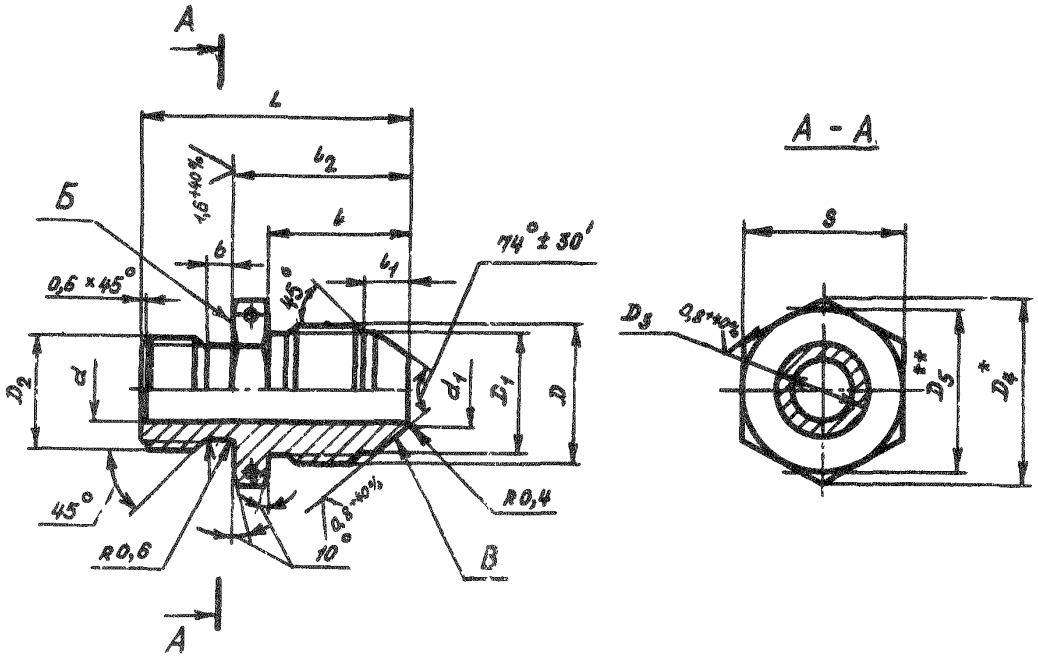

---

* Размер для справок.

** $D_5 \approx S$.

Инв. № дубликата						
Инв. № подлинника	1123					
Взам. инв. №	5682	6614	9206			

Инв. № дубликата		№ изм.	2	3	4									
Инв. № подлинника	1123	№ изв.	6614	9206	11179									

Размеры, мм

Наружный диаметр труб $D_н$	d	d_1	D	D_1	D_2	D_3 Поле допуска h 11	D_4	S	l	l_1	l_2	L	b	Масса 100 шт., кг
4	2,7	3,6	MR10x1	8,5	MR 8	6,0	16,2	14	14	4,5	19	29	3	0,86
6	3,7	4,6	MR12x1	10,5	MR 10	7,6	19,6	17	15	5,5	21	32	4	1,36
8	5,3	6,6	MR14x1	12,5	MR 12x1,5	9,6	21,9	19				33		1,79
10	7,5	8,8	MR16x1	14,5	MR 14x1,5	11,6	25,4	22	16	5,0	24	36		2,46
12	9,5	10,8	MR20x1,5	17,8	MR 16x1,5	13,6	27,7	24	20	6,5	26	39		3,66
14	11,5	12,8	MR22x1,5	19,8	MR 20x1,5	17,6	31,2	27		6,0		40		4,75
16	13,5	14,8	MR24x1,5	21,8	MR 22x1,5	19,6	34,5	30	21	6,5	28	42		5,97
18	15,5	16,8	MR27x1,5	24,8	MR 24x1,5	21,6	36,9	32		7,0		44		7,70
20	17,0	18,5	MR30x1,5	27,8	MR 27x1,5	24,6	41,6	36	22	8,0	30	46		9,54
22	19,0	20,5	MR33x2	30,0	MR 30x1,5	27,6	47,4	41	26	8,5	34	51		12,03
25	22,0	23,5								7,5				10,94
28	25,0	26,5	MR39x2	36,0	MR 33x1,5	30,6	53,1	46	27	9,5	35	53		15,73
30	27,0	28,5			MR 36x1,5	33,6				7,5		54		15,97
32	28,0	29,5	MR42x2	39,0						8,0				15,16
34	30,0	31,5	MR45x2	42,0	MR 39x1,5	36,6	57,7	50	28	9,5	36	56		20,48
36	32,0	33,5	MR48x2	45,0	MR 42x1,5	39,6	63,5	55	29		37	57		22,08
38	34,0	35,8			MR 45x1,5	42,6				8,0				24,28

3. Материал: титановые сплавы ВТ3-1, ВТ6.

4. Термическая обработка: отжечь, группа контроля 5 ОСТ 1 00021-78.

5. Резьба – по ОСТ 1 00105-83, поле допуска – 6е.

6. Проточка и фаски резьбы – по ОСТ 1 00010-81.

7. Отверстия для контровки – по ОСТ 1 03815-76.

8. Неуказанные предельные отклонения размеров, формы и расположения поверхностей – по ОСТ 1 00022-80.

9. Допуск радиального биения поверхности D_3 и торцового биения поверхности Б относительно оси резьбы D_2 – не более 0,08 мм.

10. Допуск радиального биения поверхности В относительно оси резьбы D для проходников:

– с резьбой до $MR24 \times 1,5$ – не более 0,05 мм;

– с резьбой свыше $MR24 \times 1,5$ – не более 0,07 мм.

11. Покрытие: Ан.Окс 2-3*.

12. Маркировать и клеймить – по ОСТ 1 00537-72.

13. Технические условия – по ОСТ 1 00537-72.

14. Для обозначения ввертных проходников из сплава ВТ6 принят код "1".

Пример наименования и обозначения ввертного проходника к трубопроводу $D_H = 12$ мм из сплава ВТ3-1:

Проходник ввертной 12-ОСТ 1 10331-72

То же из сплава ВТ6:

Проходник ввертной 12-1-ОСТ 1 10331-72

*По действующему в отрасли документу.

Инв № дубликата | Инв № подлинника | 1123 | № изм | № изв | 6614 | 9206 | 11179 | 4

ЛИСТ РЕГИСТРАЦИИ ИЗМЕНЕНИЙ

№ изм.	Номера страниц: измененных	Номера страниц: замененных	Номера страниц: новых	Номера страниц: аннулированных	Номер "Изв. об изм."	Подпись	Дата	Срок введения изменения
1.	1, 2	–	–	–	5682	Харьков		
2.	1,2,3,4	–	–	–	6614	Харьков	20.01.77.	01.07.77г.
3	1÷4	–	5	–	9206	Харьков	25.02.81г.	01.01.86г.

Инв. № дубл. 1123

Инв. № подл. ика

gost.e-ecolog.ru